ИНСТРУКЦИЯ ПОЛЬЗОВАТЕЛЯ

Oxygen-fitness.net

ЭЛЕКТРИЧЕСКАЯ БЕГОВАЯ ДОРОЖКА

OXYGEN FITNESS RIVIERA

http://oxygen-fitness.net/catalog/begovye-dorozhki/oxygen-riviera

АЯ46

Уважаемый покупатель!

Поздравляем с удачным приобретением! Вы приобрели современный тренажер, который, как мы надеемся, станет Вашим лучшим помощником. Он сочетает в себе передовые технологии и современный дизайн.

Постоянно используя этот тренажер, Вы сможете укрепить сердечно-сосудистую систему и приобрести хорошую физическую форму. Надеемся, что данная модель удовлетворит все Ваши требования.

Прежде чем приступить к использованию тренажера, внимательно изучите настоящее руководство и сохраните его для дальнейшего использования. В случае возникших дополнительных вопросов обратитесь к продавцу или дилеру, который проконсультирует Вас и поможет устранить возникшую проблему.

Обязательно сохраняйте инструкцию по эксплуатации, это поможет Вам по прошествии времени вспомнить о функциях тренажера и правилах его использования.

Если у Вас возникли какие–либо вопросы по эксплуатации данного тренажера, свяжитесь со службой технической поддержки или уполномоченным дилером, у которого Вы приобрели тренажер.

Внимание!

Перед тем как приступить к тренировкам настоятельно рекомендуем пройти полное медицинское обследование, особенно если у Вас есть наследственная предрасположенность к повышенному давлению или сердечно-сосудистым заболеваниям. Неправильное или чрезмерно интенсивное выполнение упражнений может повредить Вашему здоровью.

Транспортировка и эксплуатация тренажера

Тренажер должен транспортироваться только в заводской упаковке.

Заводская упаковка не должна быть нарушена.

При транспортировке тренажер должен быть надежно защищен от дождя, влаги, атмосферных осадков, механических перегрузок.

Хранение тренажера:

Тренажер рекомендуется хранить и использовать только в сухих отапливаемых помещениях со следующими значениями:

1. температура + 10 - + 35 С
2. влажность: 50 -75%
3. Если Ваш тренажер хранился при низкой температуре или в условиях высокой влажности (имеет следы конденсации влаги), необходимо перед эксплуатацией выдержать его в нормальных условиях не менее 2 – 4 часов и только после этого можно приступить к эксплуатации.

Перед тем как начать тренировку:

Перед первым занятием проверьте, правильно ли была проведена сборка тренажера. Ознакомьтесь со всеми функциями и настройками тренажера и проводите тренировки в строгом соответствии с инструкцией по эксплуатации. Перед началом тренировки убедитесь, что все защитные элементы надежно

установлены и закреплены, проверьте надежность механических и электрических соединений. Установите тренажер на ровную нескользящую поверхность, оставляя с каждой стороны по 0,5 м. свободного пространства. Для снижения шума и вибраций рекомендуется использовать специальные резиновые коврики.

Рекомендации по сборке:

Перед сборкой тренажера тщательно изучите ее последовательность и выполняйте все рекомендации. Используйте для сборки приложенный или рекомендуемый инструмент. Убедитесь, что в наличии имеются все детали и они не повреждены. Не прикладывайте чрезмерных усилий к инструменту во избежание травм и повреждения элементов конструкции тренажера. Сначала соберите все компоненты, неплотно закрепив гайки и болты, и, убедившись, что конструкция собрана правильно, окончательно затяните их.

Рекомендации по уходу:

Перед любым обслуживанием обязательно отключайте тренажер от электрической сети. К обслуживанию можно приступать примерно через минуту после полного обесточивания внутренних электрических цепей тренажера. Не применяйте абразивные препараты и агрессивные жидкости для чистки рабочих поверхностей тренажера – такие как ацетон, бензин, уайт-спириты, бензол и их производные во избежание повреждения лакокрасочных покрытий и пластиковых деталей. Для ухода рекомендуется применять слегка смоченную нейтральным раствором моющей жидкости ткань с последующей протиркой сухой тканью.

МЕРЫ ПРЕДОСТОРОЖНОСТИ

Соблюдайте все меры предосторожности, принятые при работе с электрическим оборудованием. Тренажер должен использоваться только по назначению, то есть для физических тренировок взрослых людей. Любое другое использование тренажера запрещено и может быть опасно. Продавец не несет ответственности за любые травмы или повреждения, вызванные неправильным использованием тренажера. Тренажер предназначен для использования взрослыми людьми, конструкция и установленные нагрузки рассчитаны на взрослых людей, поэтому эксплуатация несовершеннолетними детьми не допускается. Дети и домашние животные не должны приближаться к работающему тренажеру ближе, чем на 3 м.

В ЦЕЛЯХ ВАШЕЙ БЕЗОПАСНОСТИ РЕКОМЕНДУЕМ СОБЛЮДАТЬ СЛЕДУЮЩИЕ ПРАВИЛА:

- При регулярной эксплуатации проверяйте затяжку резьбовых соединений каждые 1-2 месяца;
- Не допускайте попадания внутрь тренажера посторонних предметов и жидкостей;
- Никогда не эксплуатируйте тренажер с явными дефектами – открученными элементами крепления, незакрепленными узлами, с нехарактерными посторонними шумами и т.д. Это может привести к травмам или уменьшению срока службы тренажера;
- Для осмотра и устранения возникших дефектов обратитесь в авторизованный сервисный центр

или к уполномоченному дилеру, у которого Вы приобрели данный тренажер;

- Для ремонта необходимо использовать только оригинальные запасные части;
- Не допускается какое-либо изменение конструкции или узлов и деталей тренажера – это может привести к серьезным травмам и потере здоровья;
- Вес пользователя не должен превышать максимально заявленный;
- Не стойте на беговом полотне при запуске дорожки;
- Скорость движения бегового полотна может быть достаточно высокой. Во избежание резких рывков полотна увеличивайте скорость осторожно;
- Не подставляйте руки под движущиеся части тренажера;
- Не оставляйте включенную дорожку без присмотра. Если вы не используете тренажер, извлеките из него ключ безопасности и переведите тумблер включения/выключения в положение «OFF»;
- При складывании и перемещении тренажера убедитесь в срабатывании фиксирующего механизма (см. инструкции по складыванию). Не снимайте кожух двигателя, если только вы не получили соответствующие инструкции от представителя сервисного центра. Обслуживание тренажера, за исключением процедур, описанных в данном руководстве, должно производиться только сотрудниками сервисного центра;
- Не ставьте какие-либо предметы на поручни, компьютерную консоль или беговое полотно;
- Сборку и эксплуатацию тренажера следует осуществлять на твердой, ровной поверхности. Свободное пространство вокруг беговой дорожки должно составлять не менее 1,2 м.;
- Прежде чем приступать к тренировке, вставьте ключ безопасности в гнездо на консоли и закрепите зажим ключа безопасности на одежде. В случае возникновения ситуации, когда требуется быстро выключить тренажер, потяните за шнур, чтобы ключ безопасности выскочил из гнезда. Для возобновления работы беговой дорожки вставьте ключ безопасности обратно в гнездо;
- Вынимайте ключ безопасности и храните его в надежном и недоступном для детей месте, если тренажер не используется;
- Во время занятий используйте соответствующую одежду и обувь. Не надевайте свободную одежду или обувь с кожаными подошвами или каблуками. Если у вас длинные волосы, соберите их в хвост или пучок на затылке;
- Остерегайтесь попадания частей одежды или полотенца на поверхность движущегося бегового полотна. При застревании ткани полотно тренажера не остановится мгновенно. В этом случае необходимо сразу же выключить тренажер вручную;
- Будьте осторожны при подъеме на тренажер или спуске с него. По возможности используйте поручни. Вставайте на беговое полотно, только когда оно движется с малой скоростью. Не пытайтесь сойти с тренажера до полной остановки бегового полотна;
- При подъеме на тренажер или спуске с него вставайте на направляющие слева и справа от бегового полотна перед тем, как запустить (в начале тренировки) или остановить его (в конце тренировки);
- Не пытайтесь развернуться на тренажере, если беговое полотно находится в движении. Заниматься на тренажере, находясь спиной к консоли, запрещено;
- Не включайте беговую дорожку, если кто-то находится на беговом полотне;
- Не раскачивайте дорожку и не пытайтесь встать на поручни или консоль;
- Не подвергайте себя чрезмерным нагрузкам во время тренировок. Если вы почувствовали боль или

недомогание, немедленно прекратите занятия и обратитесь за консультацией к врачу;

- Шнур питания не подлежит замене, в случае его повреждения тренажер не может использоваться.

Электробезопасность:

Беговая дорожка должна подключаться только к заземленной розетке. Это снижает риск удара током при поломке или сбое тренажера. Тренажер снабжен шнуром с жилой для заземления и вилкой с ножкой заземления. Вставьте вилку в соответствующую питающую розетку, установленную и заземленную с соблюдением действующих нормативов. Перед каждым использованием осмотрите электрический соединительный шнур на предмет отсутствия его повреждений.

Неправильное подключение может стать причиной удара током. Если у вас возникли сомнения в правильности заземления, обратитесь к электрику или представителю сервисной службы. Не меняйте вилку тренажера. Если комплектуемая вилка не подходит к вашей розетке, обратитесь к электрику и установите нужную розетку. Не применяйте дополнительные электрические удлинители, переходные адаптеры между электрической сетью и тренажером. Это может нарушить работу системы УЗО и увеличить риск поражения электрическим током, а также явиться обоснованным отказом в гарантийном обслуживании. Не прячьте шнур питания под ковер и не ставьте на него предметы, способные пережать или повредить его. Не допускайте, чтобы шнур питания касался нагретых поверхностей. В случае скачка напряжения беговая дорожка автоматически отключится. Если вам нужно отключить тренажер, переведите тумблер включения/выключения в положение «OFF», а затем нажмите кнопку перезагрузки. После этого беговая дорожка будет работать нормально.

Разогревающие упражнения:

Перед тренировкой на тренажере рекомендуется провести разминку – это минимализирует риск травмирования мышц, подготовит сердечно-сосудистую систему и поможет добиться более ощутимых результатов.

вертикальные движения головой

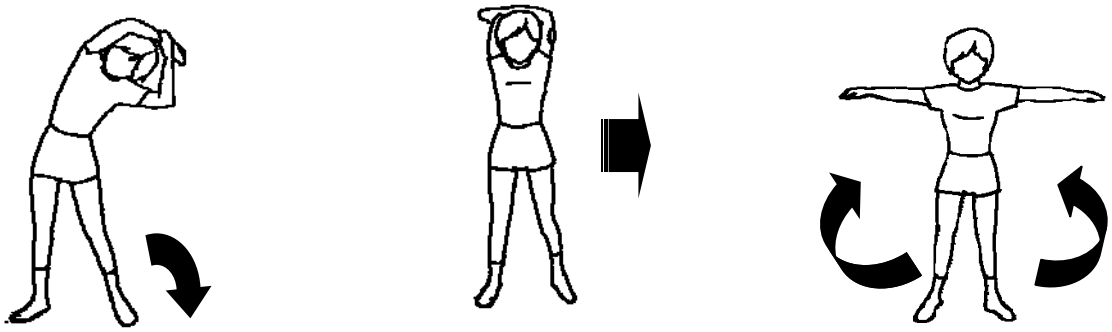

наклоны и скручивания торса

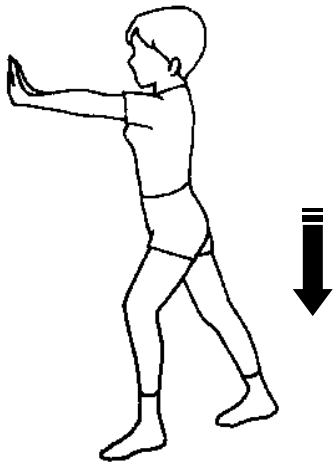

(у стены)

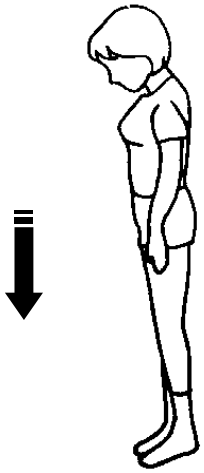

растяжение голени (стоя на носках)

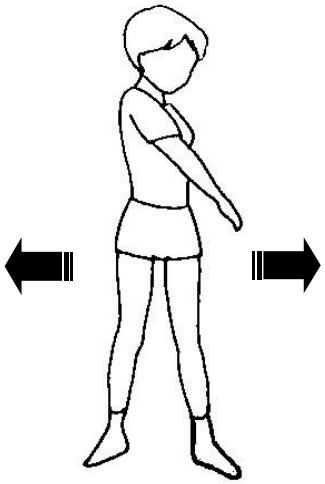

удержание равновесия

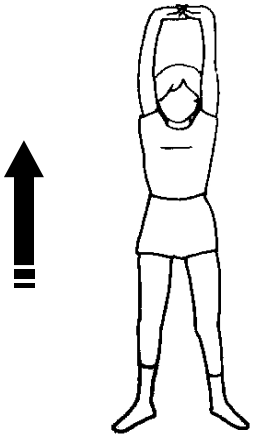

растяжение вверх

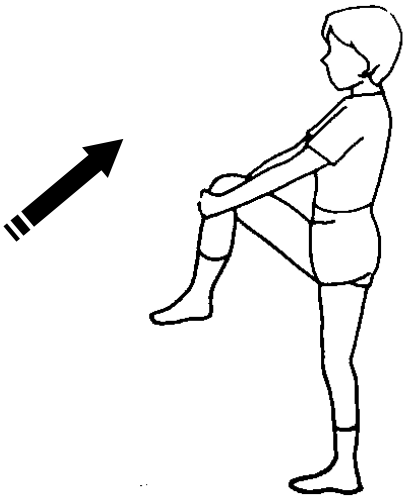

растяжение ног

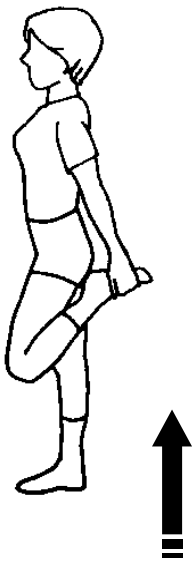

растяжение икр

СХЕМА ТРЕНАЖЕРА

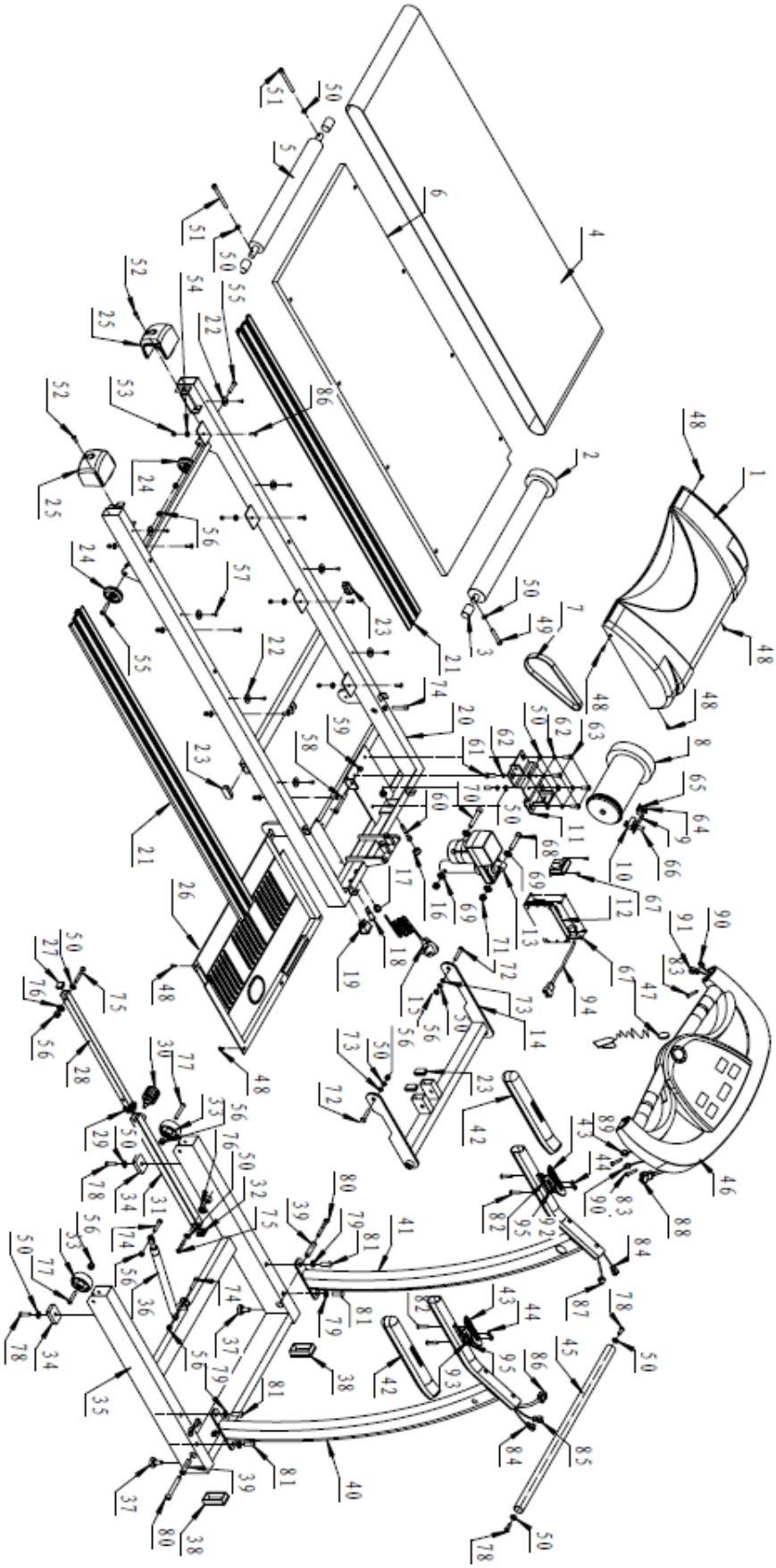

ПЕРЕЧЕНЬ ДЕТАЛЕЙ

НОМЕР ДЕТАЛИ	НАИМЕНОВАНИЕ ДЕТАЛИ	Кол-во
1	Крышка двигателя	1
2	Передний вал с маховиком	1
3	Резиновая насадка вала	3
4	Беговое полотно	1
5	Задний вал	1
6	Дека	1
7	Ремень двигателя	1
8	Двигатель	1
9	Рама крепежа датчика скорости	1
10	Датчик скорости	1
11	Рама крепежа двигателя	1
12	Блок управления	1
13	Двигатель подъема	1
14	Рама изменения наклона	1
15	Кабель питания	1
16	Шайба Ø24	1
17	Прокладка кабеля питания	1
18	Перемычка	1
19	Кнопка включения питания	1
20	Рама деки	1
21	Боковая направляющая	2
22	Прокладка боковых направляющих	8
23	Прямоугольная заглушка 40*20	4
24	Транспортировочный ролик деки	2
25	Задняя заглушка деки	2
26	Защитный щит двигателя	1
27	Квадратная заглушка 20*20	1
28	Внутренний натяжной шплинт	1
29	Прокладка зашплинтованного болта	1
30	Зашплинтованный болт	1
31	Внешний натяжной шплинт	1
32	Квадратная заглушка 25*25	1
33	Транспортировочные ролики несущей рамы	2
34	Резиновая прокладка	2
35	Несущая рама	1
36	Регулятор тяги	1
37	Регулировочная ножка	2

38	Прямоугольная заглушка 30*70	2
39	Соединительная трубка деки	2
40	Правая стойка консоли	1
41	Левая стойка консоли	1
42	Рукоятка из пенорезины	2
43	Основание кнопок быстрого доступа	2
44	Кнопка быстрого доступа	4
45	Поперечная распорка	1
46	Компьютер	1
47	Ключ безопасности	1
48	Винт ST4.8*16	11
49	Шестигранный болт M8*50мм.	1
50	Шайба Ø8	15
51	Шестигранный болт M8*85мм.	2
52	Винт ST4.2*20	2
53	Нейлоновая гайка M6	8
54	Шайба Ø6	8
55	Шестигранный болт M8*35мм.	2
56	Нейлоновая гайка M8	8
57	Винт ST4.2*15	6
58	Шестигранный болт M8 *65мм.	1
59	Гайка M8	1
60	Шестигранный болт M8 *45мм.	1
61	Гайка M8*12мм.	1
62	Пружинная шайба Ø8	6
63	Шестигранный болт M8*20мм.	4
64	Пружинная шайба 5/32	2
65	Болт 5/32	2
66	Винт ST2.9*6	2
67	Винт ST4.2*10	7
68	Шестигранный болт M10*50мм.	1
69	Пластиковая шайба B-6	6
70	Шестигранный болт M10*90мм.	1
71	Нейлоновая гайка M10	2
72	Гайка M8*25мм.	2
73	Соединительная втулка рамы изменения наклона	2
74	Шестигранный болт M8*30мм.	3
75	Шестигранный болт M8*35мм.	2
76	Пластиковая шайба B-5	2

77	Шестигранный болт M8*40мм.	2
78	Шестигранный болт M8*20мм.	4
79	Шайба Ø10	4
80	Шестигранный болт M8*50мм.	2
81	Шестигранный болт M8*30мм.	4
82	Винт ST4.2*45	4
83	Винт ST4.2*38	4
84	Соединительный кабель датчиков пульса	2
85	Соединительный кабель скорости	1
86	Контрольный кабель стойки консоли	1
87	Соединительный кабель наклона	1
88	Контрольный кабель компьютера	1
89	Выходной кабель скорости	1
90	Внешний кабель измерения пульса	2
91	Выходной кабель наклона	1
92	Панель кнопок быстрого изменения наклона	1
93	Кнопки быстрого изменения скорости	1
94	Выходной кабель двигателя	1
95	Винт ST.20*6	4

Сравнительная таблица деталей и инструментов

Для Вашего удобства мы показываем основные детали и инструменты, необходимые при сборке. Таблица ниже поможет визуально определить те детали или инструменты, которые могут быть Вам незнакомы.

№	ОПИСАНИЕ	Кол-во
50	Шайба Ø8	2
78	Шестигранный болт M8*20мм.	2
79	Шайба Ø10	4
81	Шестигранный болт M10*20мм.	4
83	Винт ST4.2*38	4
A	Торцевой ключ 5 мм.	1
B	Торцевой ключ 6 мм.	1
C	Смазочная жидкость	1
D	Отвертка	1

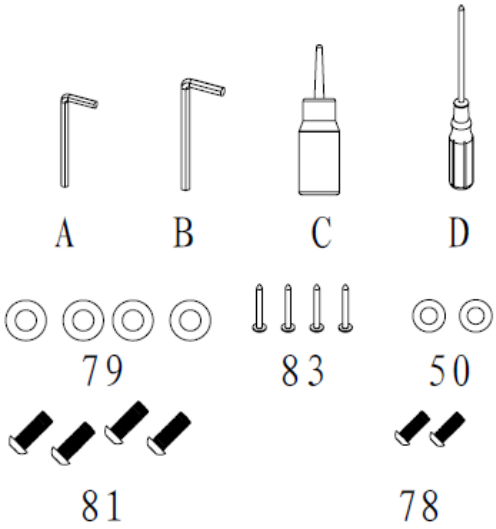

ИНСТРУКЦИЯ ПО СБОРКЕ

ВНИМАНИЕ! Во время установки различных винтов и болтов не следует их сильно затягивать. Это необходимо сделать в самом конце сборки.

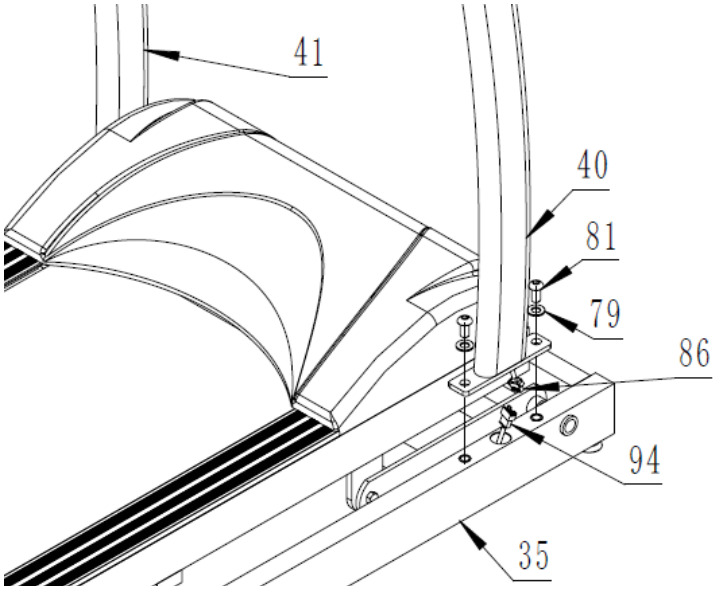

Шаг 1:

Соедините контрольный кабель стойки консоли и выходной кабель двигателя (86,94). Затем закрепите правую и левую стойки консоли (40,41) на несущей раме (35) при помощи шестигранного болта M10*20 мм. (81) и шайбы ϕ10 (79).

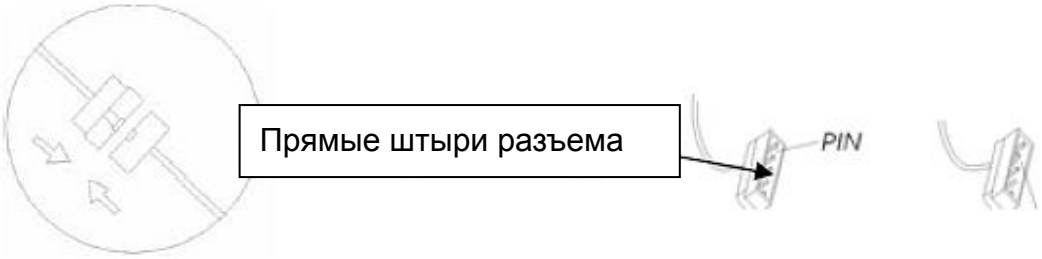

Внимание: Кабели компьютера необходимо правильно соединить. Входные штыри коннектора (PINs) должны быть прямыми, иначе компьютер может не работать или работать неверно.

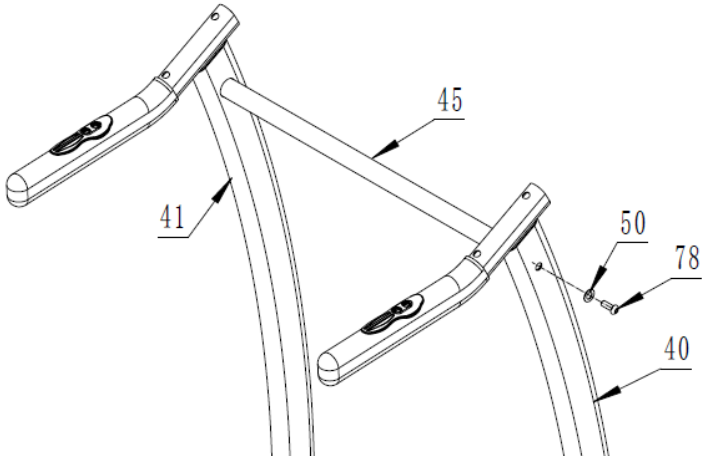

Шаг 2:

Установите поперечную распорку (45) между правой и левой стойками консоли (41,40), используя шайбу *Ф*8 (50) и шестигранный болт M8*20 мм. (78).

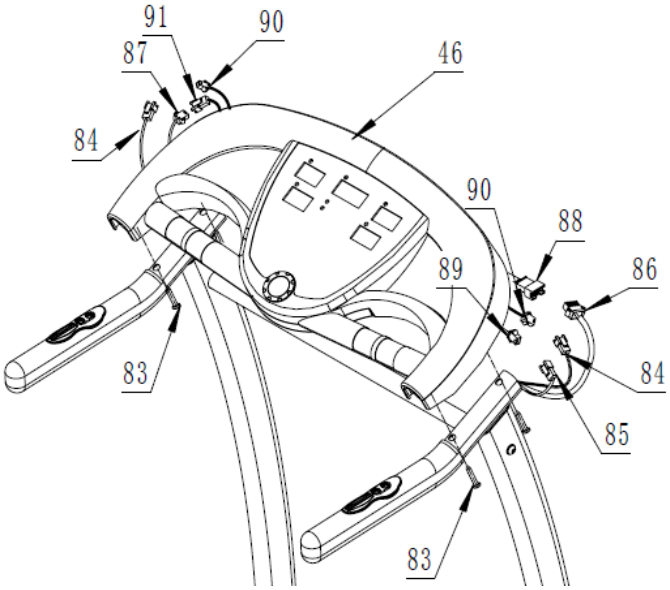

Шаг 3:

Подсоедините друг к другу кабели наклона (87,91), соедините соединительный кабель датчиков пульса и внешний кабель измерения пульса (84,90). Затем соедините контрольный кабель стойки консоли и контрольный кабель компьютера (86,88), а также соединительный кабель скорости и выходной кабель скорости (85,89). Далее установите консоль компьютера (46) на поручни стоек при помощи винтов ST4.2*38 (83).

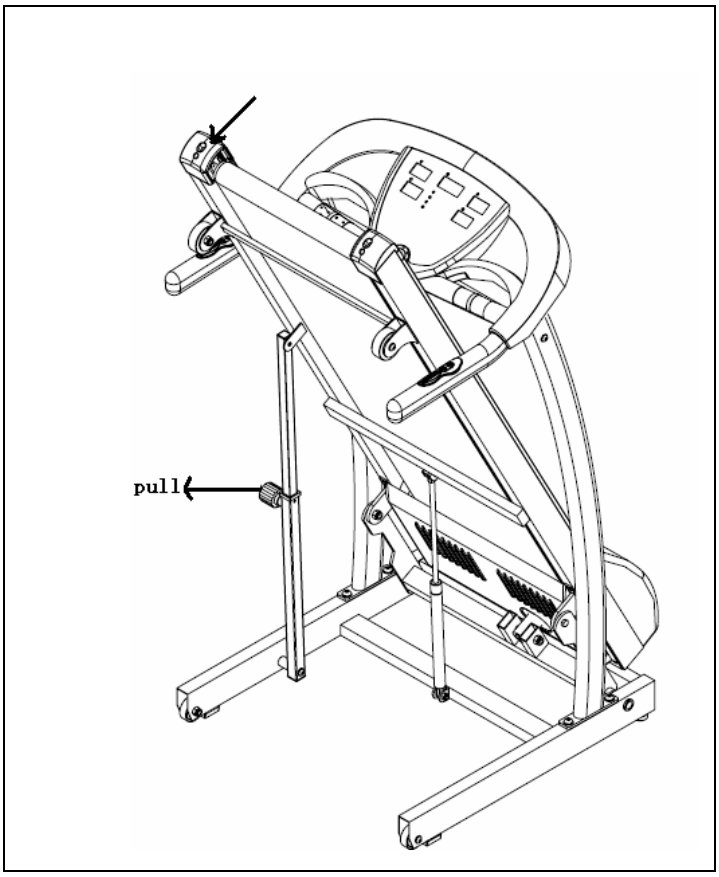

Шаг 4 (Складывание и раскладывание):

Для раскладывания сделайте следующее:

1. Потяните на себя фиксирующий рычаг, расположенный на левой стороне дорожки.
2. Возьмитесь за заднюю заглушку деки (показано стрелкой) и аккуратно опустите дорожку.
3. Затяните фиксирующий рычаг.

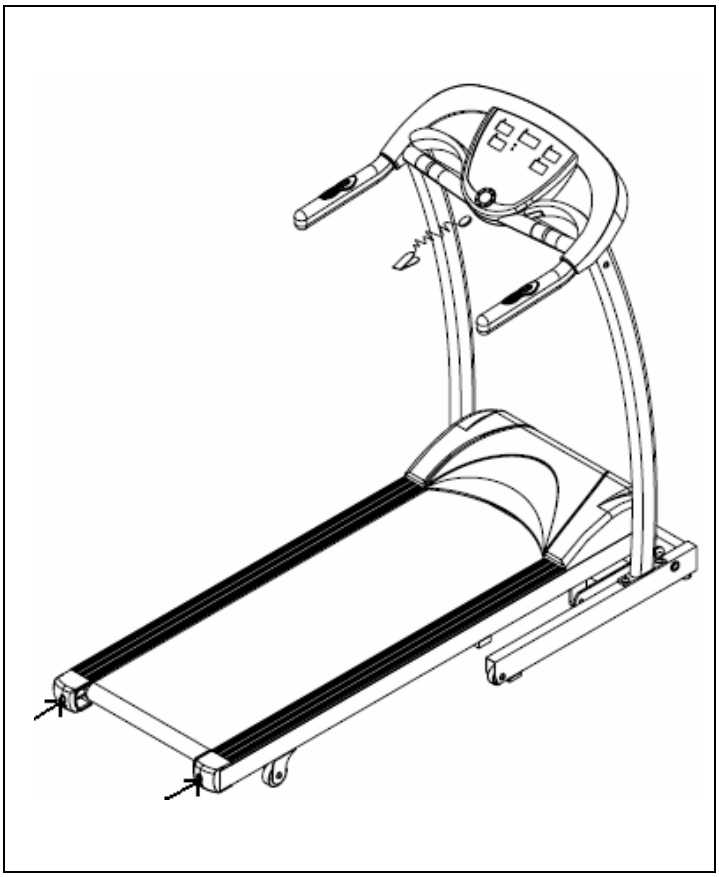

Для складывания сделайте следующее:

1. Потяните на себя фиксирующий рычаг, возьмитесь за задние заглушки и поднимите дорожку.
2. Затяните фиксирующий рычаг.

УПРАВЛЕНИЕ КОМПЬЮТЕРОМ

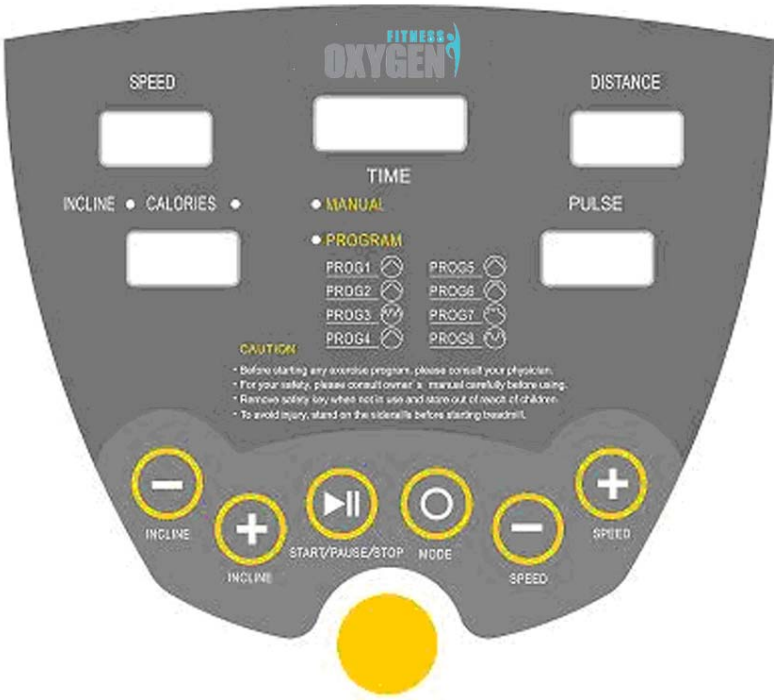

ОТОБРАЖАЕМЫЕ ЗНАЧЕНИЯ ОКОН ДИСПЛЕЯ

СКОРОСТЬ (SPEED): Отображает значения скорости.

ДИСТАНЦИЯ (DISTANCE): Отображает значения дистанции.

ВРЕМЯ (TIME): Отображает значения времени.

ПУЛЬС (PULSE): Отображает значения пульса. Если считывание недоступно, на экране появляется символ «P».

НАКЛОН/КАЛОРИИ (INCLINE/CALORIES): Отображает значения угла наклона полотна или калорий.

LED-индикатор РУЧНОГО или ПРОГРАММНОГО РЕЖИМОВ (MANUAL или PROGRAMM): Показывает находитесь ли Вы в РУЧНОМ РЕЖИМЕ (MANUAL) или в одной из 8-ми программ (P1, P2, P3, P4, P5, P6, P7, P8).

ФУНКЦИОНАЛЬНЫЕ КЛАВИШИ УПРАВЛЕНИЯ

✧ **СТАРТ/СТОП (START/STOP)**

➢ Нажатие этой клавиши приведет к старту или паузе тренировки. Удержание клавиши в течение 2-ух секунд приведет к окончанию тренировки. Скорость снизится до 0 км./ч.

✧ **РЕЖИМ (MODE):**

➢ В положении стоп клавиша РЕЖИМ (MODE) активна, в положении паузы – неактивна.

➢ Выводит на окна дисплея такие параметры как: ВРЕМЯ ТРЕНИРОВКИ (TIME COUNTDOWN) – КАЛОРИИ (CAL COUNTDOWN) – ДИСТАНЦИЯ (DST COUTDOWN) - ПРОГРАММЫ 1-8 (PROG1– PROG2 – PROG3 – PROG4 – PROG5 – PROG6 – PROG7 – PROG 8).

➢ При нажатии клавиши РЕЖИМ (MODE) все параметры тренировки будут сброшены, появятся

✧ **СКОРОСТЬ+ (SPEED+):**

- Во время движения каждое нажатие этой клавиши приведет к увеличению скорости на 0.1 км./ч. При удержании клавиши увеличение скорости произойдет быстрее.
- В положении стоп также можно увеличивать это значение. При удержании клавиши увеличение скорости произойдет быстрее.

✧ **СКОРОСТЬ- (SPEED-):**

- Во время движения каждое нажатие этой клавиши приведет к уменьшению скорости на 0.1 км./ч. При удержании клавиши уменьшение скорости произойдет быстрее.
- В положении стоп также можно уменьшать это значение. При удержании клавиши уменьшение скорости произойдет быстрее.

✧ **НАКЛОН+ (INCLINE+):**

- Во время движения каждое нажатие клавиши означает увеличение наклона на 1%.

✧ **НАКЛОН- (INCLINE-):**

- Во время движения каждое нажатие клавиши означает уменьшение наклона на 1%.

◆ **Как начать тренировку?**

. Для активации компьютера необходимо питание 220-240 Вольт.

- Установите ключ безопасности в паз нижней части консоли - все окна дисплея компьютера активируются, раздастся звуковой сигнал.
- В каждом окне появится соответствующий предустановленный показатель, по умолчанию выставленный на «0».
- Это стандартный вид отображения данных.

ФУНКЦИИ УПРАВЛЕНИЯ

РЕЖИМ БЫСТРОГО СТАРТА

Нажмите клавишу СТАРТ (START), дорожка начнет движение через 3 секунды. Начальная скорость составляет 1.0 км./ч. Вы можете регулировать скорость и угол наклона.

РУЧНОЙ РЕЖИМ

В положении стоп нажмите клавишу РЕЖИМ (MODE) - загорится LED-индикатор MANUAL.

В этом режиме Вы можете последовательно установить время тренировки, угол наклона, количество калорий и дистанцию. Скорость выставляется вручную во время тренировки. Помните, что в процессе тренировки время, расстояние, и кол-во калорий отсчитывается по убывающей. Таким образом, если Вы укажете все эти параметры, точкой окончания тренировки будет служить достижение одним из этих параметров нуля. Если в каких-либо параметрах нет необходимости, процесс установки можно прервать нажатием клавиши СТАРТ (START) – тренировка начнется через 3 секунды.

УСТАНОВКА ВРЕМЕНИ И УГЛА НАКЛОНА. Используя клавиши СКОРОСТЬ+/СКОРОСТЬ- (SPEED+/SPEED-), установите нужное Вам время тренировки. Используя клавиши

НАКЛОН+/НАКЛОН- (INCLINE+/INCLINE-), установите угол наклона. Нажмите клавишу РЕЖИМ (MODE) для дальнейшей установки или СТАРТ (START) для начала тренировки.

УСТАНОВКА КОЛИЧЕСТВА КАЛОРИЙ. Используя клавиши СКОРОСТЬ+/СКОРОСТЬ- (SPEED+/SPEED-), установите количество калорий, которое вы собираетесь потратить в процессе тренировки. Нажмите клавишу РЕЖИМ (MODE) для дальнейшей установки или СТАРТ (START) для начала тренировки.

УСТАНОВКА ДИСТАНЦИИ.

Используя клавиши СКОРОСТЬ+/СКОРОСТЬ- (SPEED+/SPEED-), установите нужную Вам дистанцию тренировки. Нажмите клавишу СТАРТ (START) для начала тренировки.

ПРОГРАММНЫЙ РЕЖИМ

В положении стоп нажимайте клавишу РЕЖИМ (MODE) несколько раз до появления в окне INCLINE/CALORIES символа «P1». При этом загорится LED-индикатор PROGRAM. Вы можете выбрать одну из 8-ми программ (P1-P8), используя для переключения клавишу РЕЖИМ (MODE). Для начала тренировки нажмите СТАРТ (START). Для каждой из программ можно указать время тренировки. Обобщенное понимание смысла программы можно увидеть на пиктограммах консоли компьютера, а подробные данные указана в таблице ниже.

КЛЮЧ БЕЗОПАСНОСТИ

- В случае необходимости экстренной остановки бегового полотна выдерните ключ безопасности.
- Это действие поможет немедленно остановить беговое полотно. Угол наклона останется в рабочем положении. После того, как ключ безопасности будет помещен обратно, угол наклона вернется к стартовому положению. Все значения тренировка будут сброшены на 0.

ПОКАЗАНИЯ ДИСПЛЕЯ

	Значения в стандартном режиме	**Значения по умолчанию в ручном режиме**	**Диапазон значений режимов**	**Крайние значения диапазона**
ВРЕМЯ (мм:сс)	0:00	20:00	8:00~99:00 (1:00)	0:00~99:59
СКОРОСТЬ (км./ч.)	0.0	-	-	1.0~12.0
ДИСТАНЦИЯ (км.)	0.0	1.0	0.5~99.9 (0.1)	0.0~99.9
ПУЛЬС (уд/мин.)	P	-	-	40~199
КАЛОРИИ (ед.)	0	50	20~990 (10)	0~999
НАКЛОН (%)	0	-	-	0~15

ТАБЛИЦА ПРОГРАММНЫХ ЗНАЧЕНИЙ

		1	2	3	4	5	6	7	8	9	10	11	12	13	14	15	16	17	18	19	20
1	скорость	1	1	2	2	3	3	4	4	5	5	5	5	4	4	3	3	2	2	1	1
	наклон	0	2	2	2	3	3	2	2	2	2	2	2	3	3	2	2	2	2	1	0
2	скорость	2	3	4	5	6	7	8	9	10	11	11	10	9	8	7	6	5	4	3	2
	наклон	1	1	1	2	2	2	3	3	3	3	3	3	3	3	2	2	2	1	1	1
3	скорость	3	5	7	9	7	5	3	5	7	9	9	7	5	3	5	7	9	7	5	3
	наклон	2	3	4	3	2	2	1	1	4	4	5	5	4	4	3	3	2	2	1	1
4	скорость	4	4	6	6	8	8	10	10	12	12	12	12	10	10	8	8	6	6	4	4
	наклон	6	6	5	5	4	4	3	3	2	2	2	2	3	3	4	4	3	3	2	2
5	скорость	1	2	3	4	5	6	7	8	9	10	10	9	8	7	6	5	4	3	2	1
	наклон	0	1	0	1	0	2	0	2	0	3	0	3	2	2	2	2	1	1	1	1
6	скорость	3	4	4	6	8	8	9	12	12	10	10	12	12	8	7	6	5	4	3	2
	наклон	0	2	3	3	2	2	3	5	5	5	3	3	3	2	2	2	1	1	1	0
7	скорость	5	5	5	10	10	10	10	8	8	8	10	10	10	10	5	5	4	3	2	1
	наклон	5	5	5	1	1	1	1	3	3	3	1	1	1	1	5	5	4	3	2	1
8	скорость	3	6	9	12	12	12	9	6	3	3	3	3	6	9	12	12	12	9	6	3
	наклон	0	2	3	1	1	1	3	2	5	5	5	5	3	1	1	1	1	1	0	0

СООБЩЕНИЯ ОБ ОШИБКАХ

Вид ошибки	Описание	Что делать	Если не помогло
Er1	Ошибка соединения компьютера и контроллера	Проверьте соединение всех кабелей между компьютером и консолью.	Замените соединительные кабели. Replace the device. Замените консоль компьютера. Замените изделие.
Er2	Ошибка двигателя	Check that the cable to motor is connected or not	Замените мотор. Замените изделие.
Er3	Ошибка датчиков скорости/остановка бегового полотна	Убедитесь, что движению полотна ничего не мешает. Проверьте соединительные кабели датчиков скорости.	Замените кабель датчика скорости. Замените изделие.
Er4	Ошибка электроники	-	Замените изделие.
Er5	Пороговое значение тока.	Проверьте ток.	Замените изделие.
Er6	Скорость слишком маленькая или большая.		

ТЕХНИЧЕСКОЕ ОБСЛУЖИВАНИЕ

Правильное техническое обслуживание необходимо для поддержания эксплуатационных качеств Вашей беговой дорожки. Неверное техническое обслуживание дорожки приведет к сокращению ее срока службы и может быть причиной отказа признания гарантийного случая.

ВНИМАНИЕ!

Никогда не применяйте агрессивные абразивные препараты и растворители для ухода за изделием. Во избежание поломки тренировочного компьютера не допускайте воздействия влаги и прямых солнечных лучей. Регулярно проверяйте состояние внешних узлов и деталей. При обнаружении дефективной детали ее необходимо незамедлительно заменить.

ОЧИСТКА:

Регулярная очистка беговой дорожки увеличит срок ее службы.

ВНИМАНИЕ!

Перед тем как приступить к очистке убедитесь, что выключатель находится в положении OFF и шнур питания не подключен к розетке.

ПОСЛЕ КАЖДОЙ ТРЕНИРОВКИ: Очистите консоль тренировочного компьютера с помощью мягкой, слегка влажной ткани от пота.

ЕЖЕМЕСЯЧНО: Необходимо очистить беговое полотно от грязи и пыли. При наличии пылесоса также следует удалить пыль из всех возможных мест ее скопления.

РЕГУЛИРОВКА БЕГОВОГО ПОЛОТНА:

Регулировка бегового полотна состоит из центровки и натяжения. Безусловно, беговое полотно было должным образом установлено на производстве. Однако, по ряду причин (например, неправильная транспортировка или неровный пол в Вашей квартире) могут стать причиной смещения полотна, что, в свою очередь, может привести к поломке. Для правильной регулировки бегового полотна следуйте, пожалуйста, следующим инструкциям:

1. **Беговое полотно смещено влево:**

   Отсоедините шнур питания от стабилизатора напряжения. Используя шестигранный ключ, поверните болт левой задней заглушки на 1/4 по часовой стрелке. Подсоедините шнур питания и запустите беговое полотно на скорости 2.5 км./ч. Вы увидите как происходит автоматическое смещение бегового полотна ближе к центру. Повторяйте процедуру пока дорожка не будет отцентрована. Возможно, что после центровки бегового полотна необходимо будет также провести регулировку его натяжения. Об этом сказано ниже в разделе «Проскальзывание бегового полотна».

2. **Беговое полотно смещено вправо:**

   Отсоедините шнур питания от стабилизатора напряжения. Используя шестигранный ключ, поверните болт правой задней заглушки на 1/4 по часовой стрелке. Подсоедините шнур питания и запустите беговое полотно на скорости 2.5 км./ч. Вы увидите как происходит автоматическое смещение бегового полотна ближе к центру. Повторяйте процедуру пока дорожка не будет отцентрована. Возможно, что после центровки бегового полотна необходимо будет также провести регулировку его натяжения. Об этом сказано ниже в разделе «Проскальзывание бегового полотна».

3. **Проскальзывание бегового полотна:**

   Отсоедините шнур питания от стабилизатора напряжения. Используя шестигранный ключ, поверните болты левой и правой задних заглушек на 1/4 по часовой стрелке. Подсоедините шнур питания и запустите беговое полотно со скоростью 2.5 км./ч. Встаньте на дорожку и проверьте есть ли проскальзывание. Повторяйте процедуру пока проскальзывание не исчезнет. Не следует делать натяжение слишком сильным. Полотно должно быть натянуто ровно настолько, чтобы избежать проскальзывания, и не более.

ВНИМАНИЕ!

На затягивайте слишком сильно болты задних заглушек!

Это может привести к поломке заднего вала.

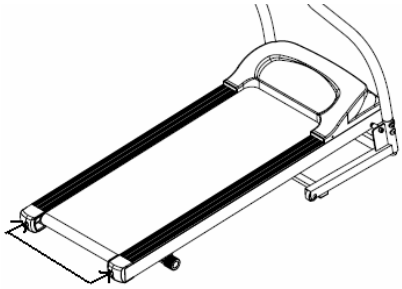

Шестигранные болты, расположенные на заглушках.

СМАЗКА ДЕКИ:

Беговое полотно было должным образом смазано на производстве. Тем не менее, мы рекомендуем периодически проверять состояние смазки для достижения наилучших эксплуатационных качеств.

Эту процедуру рекомендуются проводить один раз в три месяца регулярного использования дорожки. Приподнимите края бегового полотна и потрогайте поверхность деки там, где это возможно. Если Вы почувствовали наличие силикона, необходимости в смазывании нет. Если же возникло ощущение сухости, необходимо смазать деку в соответствии с нижеследующими инструкциями.

Мы рекомендуем использовать силиконовую смазку "Lube ‘N Walk" или "Napa 8300". В любом случае, силиконовая смазка НЕ должна быть на бензиновой (нефтяной) основе.

НАНЕСЕНИЕ СИЛИКОНОВОЙ СМАЗКИ

1 Расположите беговое полотно так, чтобы спай стыка находился сверху посередине.

2 Подняв край бегового полотна, поместите насадку оросителя между полотном и декой на расстоянии порядка 15 см. от начала полотна. Нанесите силикон на деку, двигаясь от передней части к задней. Повторите эту же процедуру с другой стороны дорожки. Для каждой из сторон время нанесения смазки составляет около 4-ех секунд.

3 Дайте силиконовой смазке возможность впитаться, это около одной минуты.

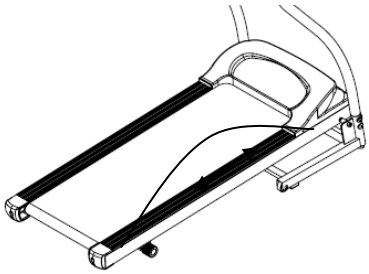

Наносите смазку от передней к задней части.

Примечание: В случае перегрузки беговой дорожки и вероятности выхода ее из строя сработает предохранитель. Замените предохранитель и включите дорожку.

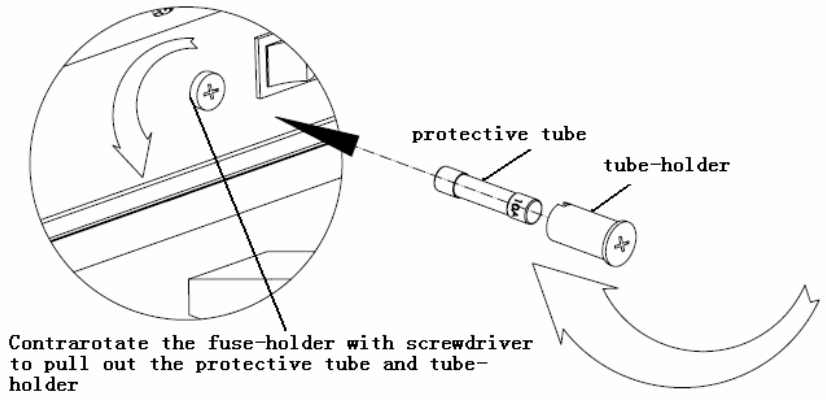

ТЕХНИЧЕСКАЯ СПЕЦИФИКАЦИЯ

Тип дорожки	электрическая
Скорость	1 - 12 км./ч.
Мощность двигателя	1.75 л.с.
Пиковая мощность двигателя	3.0 л.с.
Беговое полотно	1.6 мм.
Размер бегового полотна (Д*Ш)	120*40 см.
Регулировка угла наклона	электрическая
Наклон бегового полотна	0 - 15%
Дека	18 мм. парафинированная
Система амортизации	8 плоских эластомеров
Измерение пульса	дублирующие сенсорные датчики
Консоль	пятиоконный LED дисплей
Показания консоли	скорость, время, дистанция, калории, пульс, угол наклона
Кол-во программ	8
Складывание	есть (гидравлика easyFOLD™)
Размер в сложенном виде (Д*Ш*В)	60*65*138 см.
Размер в собранном виде (Д*Ш*В)	142*65*122 см.
Вес тренажера	60 кг.
Максимальный вес пользователя	130 кг.
Питание	сеть 220 Вольт
Гарантия	1 год

ГАРАНТИЙНЫЕ ОБЯЗАТЕЛЬСТВА

Настоящие Гарантийные обязательства составлены в соответствии с положениями Закона Российской Федерации "О защите прав потребителей" и гарантийными обязательствами фирм-изготовителей.

Срок службы на всю продукцию, поставляемую компанией «Неотрен», составляет 7 лет при условии соблюдения правил эксплуатации и рекомендуемого технического обслуживания. Фактический срок эксплуатации может значительно превышать официально установленный.

Вся продукция, подлежащая сертификации на соответствие требованиям безопасности, сертифицирована, о чем свидетельствуют знаки ГОСТ Р, нанесенные на упаковке и продукте.

На все товары, приобретенные в торговой сети, распространяется гарантия продавца. Срок действия гарантии указан в гарантийном талоне, выданном при покупке товара.

Пожалуйста, внимательно изучите условия действия гарантии.

Гарантийное и послегарантийное сервисное обслуживание товаров производится в Сервисном центре продавца и уполномоченных сервисных центрах дилеров. Гарантийное обслуживание производится бесплатно. Гарантийные обязательства возникают с момента продажи товара потребителю и распространяются только на изделия, проданные через торговые сети и уполномоченными дилерами фирмы. Подтверждением является отметка в гарантийном талоне, скрепленная подписью и печатью продавца.

В течение 14-ти дней с момента покупки приобретенный товар надлежащего качества можно обменять на аналогичный в соответствии со ст. 25 закона РФ "О защите прав потребителей" (кроме товаров, перечисленных в постановлении Правительства Российской Федерации от 19 января 1998 г. N55 (редакция от 20 октября 1998 года)).

Для обмена товара необходимо предъявить изделие в оригинальной упаковке, сохранившее товарный вид, гарантийный талон и товарно-кассовый чек.

Товары ненадлежащего вида и качества обмениваются продавцом только при наличии в гарантийном талоне отметки сервисного центра и акта о непригодности (дефектности) товара для дальнейшего использования.

Сервисный центр осуществляет выезд специалистов на дом к владельцам крупногабаритных изделий в пределах Москвы - бесплатно, за пределами МКАД - по утвержденным расценкам. Расценки на выезд специалистов, на товары, приобретенные через дилерскую сеть, могут различаться.

Гарантия не распространяется в следующих случаях:

- при несоблюдении клиентом правил, приведенных в инструкции по эксплуатации, прилагаемой к изделию;
- использования товара в коммерческих целях (если это не оговорено инструкцией);
- при нарушении условий транспортировки, хранения, эксплуатации, обслуживания, неквалифицированной сборки, действий третьих лиц, непреодолимой силы (пожара, природной катастрофы и т.п.), попадания посторонних предметов, различных жидкостей (в том числе химически активных) в механизмы и узлы оборудования, а также вследствие существенных нарушений предельных нагрузок, установленных руководством по эксплуатации, в том числе нестабильности параметров электросети, установленных ГОСТ 13109-9;
- при наличии расхождения между информацией, указанной в гарантийном талоне и информацией о товаре (цвет, марка, артикул, серийный номер и др.);
- если имеются следы самостоятельных изменений конструкции и неквалифицированного ремонта;
- при отсутствии у покупателя гарантийного талона с необходимыми отметками о дате продажи (в этом случае гарантийный период устанавливается с момента изготовления товара);
- на расходные (быстроизнашивающихся) деталей – ремни, тросы, элементы питания, предохранители и т.п.;

Любые сервисные работы, кроме чистки, рекомендованной инструкцией по эксплуатации, должны проводиться специалистами авторизированной сервисной службы.

Соблюдение рекомендаций и указаний, содержащихся в инструкции по эксплуатации, поможет избежать проблем в эксплуатации товара и его обслуживании.

Неисправные узлы и детали товара в гарантийный период бесплатно ремонтируются или заменяются новыми. Решение вопроса целесообразности их замены или ремонта определяется специалистами сервисной службы.

Рекомендуется производить подключение (установку) тренажера силами авторизованных организаций или специалистов, занимающихся по роду своей деятельности данными работами. Специалисты, осуществляющие установку, должны сделать отметку в гарантийном талоне о выполнении подключения (установке).

АЯ46

Условия гарантийных обязательств не предусматривают чистку, смазку, дополнительную регулировку, кроме случаев, обусловленных скрытыми дефектами оборудования. Данные виды работ выполняются за отдельную плату по утвержденному прейскуранту.

ВНИМАНИЕ!

ДАННЫЙ ТРЕНАЖЕР ПРЕДНАЗНАЧЕН ИСКЛЮЧИТЕЛЬНО ДЛЯ ДОМАШНЕГО НЕКОММЕРЧЕСКОГО ИСПОЛЬЗОВАНИЯ!

Производитель оставляет за собой право вносить изменения в конструкцию тренажера, не ухудшающие его основные технические характеристики.

Посмотреть на сайте: http://oxygen-fitness.net/catalog/begovye-dorozhki/oxygen-riviera