SCARLETT

SC-174

RUS НАПОЛЬНЫЙ ВЕНТИЛЯТОР

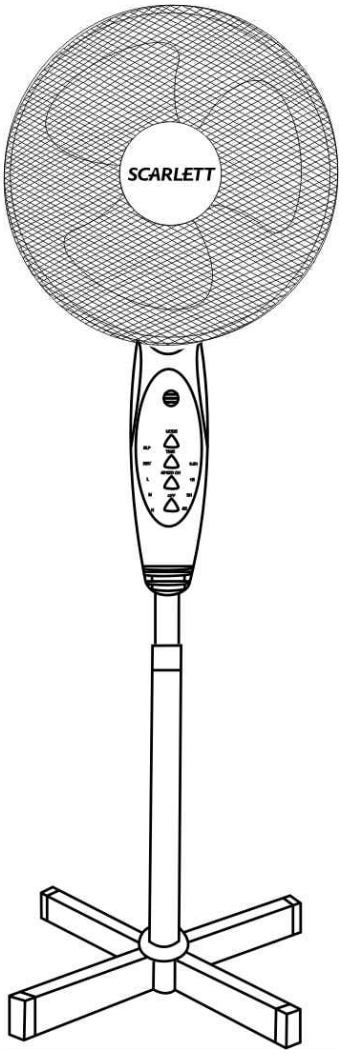

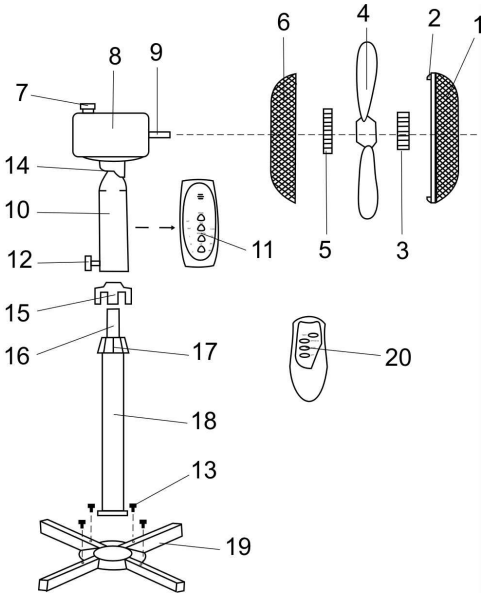

~ 220 / 50 Hz	45 W	3 / 3.35 kg	mm 510 130 500

RUS РУКОВОДСТВО ПО ЭКСПЛУАТАЦИИ

УСТРОЙСТВО ИЗДЕЛИЯ

1. Передняя защитная сетка
2. Фиксаторы сетки
3. Гайка крепления лопастей
4. Лопасти
5. Гайка крепления задней сетки
6. Задняя защитная сетка
7. Кнопка включения режима поворота
8. Кожух электродвигателя
9. Вал
10. Блок управления
11. Панель управления
12. Винт В
13. Винты
14. Винт регулировки наклона
15. Декоративная накладка
16. Выдвижная штанга
17. Зажим стойки
18. Стойка
19. База
20. Пульт управления

МЕРЫ БЕЗОПАСНОСТИ

- Внимательно прочитайте Руководство по эксплуатации и сохраните его в качестве справочного материала. Неправильное обращение с прибором может привести к его поломке и причинить вред пользователю.
- Перед первоначальным включением проверьте, соответствуют ли технические характеристики изделия, указанные на наклейке, параметрам электросети. Использовать только в бытовых целях в соответствии с данным Руководством по эксплуатации. Прибор не предназначен для промышленного применения. Не использовать вне помещений. Всегда отключайте устройство от электросети перед очисткой, или если Вы его не используете. Во избежание поражения электрическим током и возгорания, не погружайте прибор в воду или другие жидкости. Если это произошло, НЕ БЕРИТЕСЬ за изделие, немедленно отключите его от электросети и обратитесь в Сервисный центр для проверки. Не пользуйтесь устройством в ванных комнатах и около воды. Не располагайте прибор вблизи источников тепла. Во избежание поражения электрическим током не включайте прибор влажными руками.
- Не позволяйте детям играть с прибором. Не оставляйте включенный прибор без присмотра. Не используйте прибор с поврежденным шнуром питания. Не пытайтесь самостоятельно ремонтировать устройство. При возникновении неполадок обращайтесь в ближайший Сервисный центр. Не используйте принадлежности, не входящие в комплект поставки. Следите, чтобы шнур питания не касался острых кромок и горячих поверхностей. Не тяните за шнур питания, не перекручивайте и не наматывайте его вокруг корпуса устройства. Избегайте контакта с движущимися частями прибора. Не просовывайте карандаши или другие предметы через защитную сетку работающего вентилятора. Не включайте вентилятор без установленных защитных сеток.

СБОРКА ВЕНТИЛЯТОРА

- Вентилятор поставляется в разобранном виде. Перед началом сборки убедитесь, что комплект поставки полный и комплектующие не повреждены. Не подключайте прибор к электросети, предварительно полностью не собрав его. Установите стойку на основание и закрепите винтами (в комплекте). Снимите со стойки зажим, наденьте декоративную накладку и опустите ее на основание. Выдвиньте штангу на желаемую длину, установите зажим на место и затяните его. Установите электродвигатель и блок управления на штангу и закрепите винтом В.
- Отвинтите фиксирующие гайки: лопастей - по часовой стрелке, а задней сетки - против часовой стрелки, и снимите их с вала вентилятора. Наденьте заднюю сетку на вал вентилятора. Накрутите на вал гайку задней сетки и затяните ее. Установите лопасти на вал так, чтобы они достали до фиксатора. Чтобы зафиксировать их, затяните фиксирующую гайку лопастей против часовой стрелки. Совместите переднюю и заднюю сетки так, чтобы логотип, расположенный в центре передней сетки, располагался горизонтально, и скрепите их по окружности фиксаторами/обручем. Зафиксируйте угол наклона вентилятора винтом. Вентилятор готов к работе.

РАБОТА

ПРИМЕЧАНИЕ: Во избежание поражения электрическим током или возгорания, не пользуйтесь вентилятором в условиях повышенной влажности.

- Ставьте вентилятор только на сухую ровную и устойчивую поверхность. На кожухе двигателя расположена кнопка включения режима поворота вентилятора. Если нажать (утопить) эту кнопку, двигатель с лопастями начнет поворачиваться в разные стороны. Чтобы отменить режим поворота, вытяните кнопку обратно. Панель управления вентилятором расположена на блоке управления.

КНОПКИ:

- **On/Speed** – кнопка включения вентилятора/кнопка переключения скорости вращения лопастей;
- **Off** – кнопка выключения вентилятора;
- **Mode** – кнопка задает режим работы вентилятора; последовательными нажатиями можно задать режим работы в диапазоне: NORMAL-NATURAL-SLEEP
  - **Normal** – воздушный поток постоянной интенсивности;
  - **Natural** – интенсивное волнообразное изменение воздушного потока;
  - **Sleep** – волнообразное изменение воздушного потока;
- **Time –** кнопка установки времени работы вентилятора; максимальное время составляет 7,5 часов; каждое нажатие добавляет 0,5 часа работы. Допустим, вы захотели установить время работы равное 5,5 часам. Вам надо действовать следующим образом: Нажмите клавишу “Time ” одиннадцать раз, на панели последовательно загорятся индикаторы: 0,5ч, 1ч, 4ч, т.е. установлено 5,5 часов работы.

СВЕТОВЫЕ ИНДИКАТОРЫ:

- **0,5h...4h** –программирование времени отключения вентилятора;
- **H** – максимальная скорость вращения;
- **M** - средняя скорость вращения;
- **L** - минимальная скорость вращения;
- **SLP (Sleep)** - волнообразное изменение воздушного потока;
- **RHY (Natural)** - интенсивное волнообразное изменение воздушного потока;

ПУЛЬТ ДИСТАНЦИОННОГО УПРАВЛЕНИЯ (ПДУ)

- Управление и выбор режимов работы вентилятора можно осуществлять как с контрольной панели вентилятора, так и с ПДУ:
  - **On / Speed** – кнопка включения вентилятора/переключения скорости вращения лопастей;
  - **Off** – кнопка выключения вентилятора;
  - **Mode** – кнопка задает режим работы вентилятора; последовательными нажатиями можно задать режим работы в диапазоне: NORMAL-NATURAL-SLEEP.
  - **Time -** устанавливает время отключения вентилятора, при каждом последующем нажатии кнопки время увеличивается на 0,5 часа.

ПРИМЕЧАНИЕ: Батарейки для ПДУ в комплект не входят.

ОЧИСТКА И УХОД

- Перед очисткой обязательно отключайте прибор от электросети. Не используйте абразивные чистящие средства. Протрите защитную сетку, лопасти, стойку и основание влажной мягкой тканью и затем вытрите насухо.

ХРАНЕНИЕ

- Храните изделие при нормальных условиях в сухом помещении.