ROWENTA

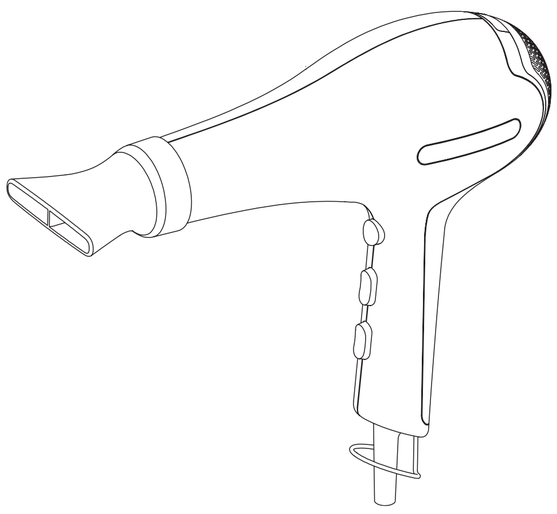

www.rowenta.com

017388 - 51/06

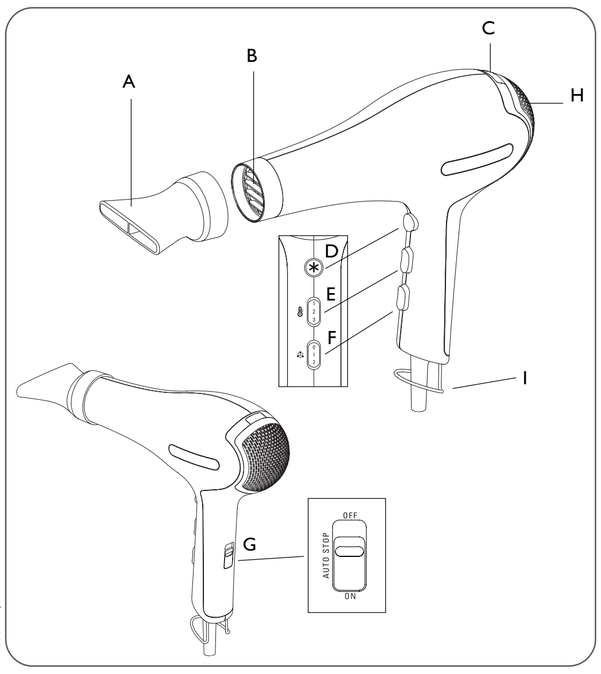

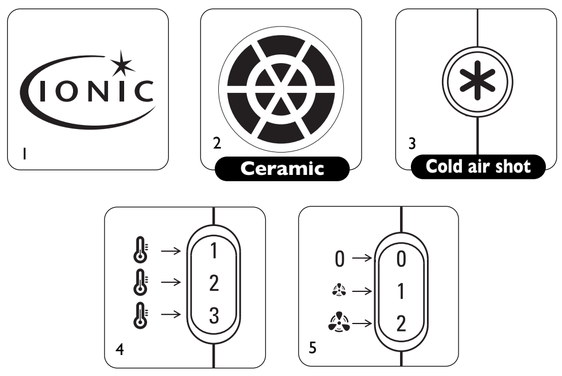

Depending on model

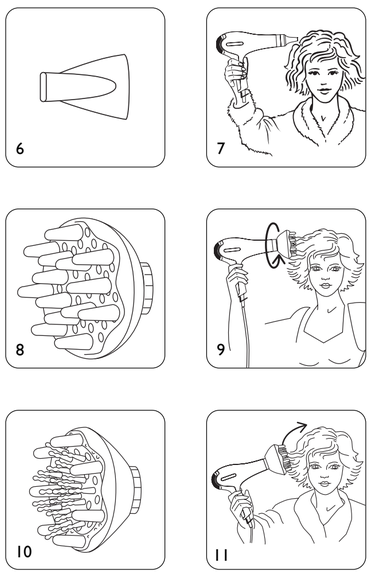

GB

Please read the safety instructions before use

1 - DESCRIPTION

A. Concentrator
B. Ceramic air outlet grid
C. Automatic ionic function
D. Cool air button
E. Temperature switch (positions 1-2-3)
F. Air speed switch (positions 0-1-2)
G. Auto-Stop switch
H. Removable rear grid
I. Hanging hook

2 - SAFETY

• The appliance's accessories become very hot during use. Avoid contact with the skin. Make sure that the supply cord never comes into contact with the hot parts of the appliance.
• For your safety, this appliance complies with the applicable standards and regulations (Low Voltage Directive, Electromagnetic Compatibility, Environmental…).
• The appliance must be unplugged:
- before cleaning and maintenance procedures.
- if it is not working correctly.
- as soon as you have finished using it.
- if you leave the room, even momentarily.
• Check that the voltage of your electricity supply matches the voltage of your appliance.
Any error when connecting the appliance can cause irreparable harm, not covered by the guarantee.
• As an additional safety measure, we recommend the installation of a residual current difference device in the electrical circuit supplying the bathroom, acting at not more than 30 mA. Ask your installer for advice.
• Caution : Never use your appliance with wet hands or near water contained in bath tubs, showers, sinks or other containers…
• When using the appliance in the bathroom, unplug it after use as the presence of water nearby may pose a danger even when the appliance is turned off.
• This appliance is not intended for use by persons (including children) with reduced physical, sensory or mental capabilities, or lack of experience and knowledge, unless they have been given supervision or instruction concerning use of the appliance by a person responsible for their safety. Children should be supervised to ensure that they do not play with the appliance.
• If the power cord is damaged, it must be replaced by the manufacturer, its after-sales service or a person with similar qualifications, to avoid all danger.
• Stop using your appliance and contact an Authorised Service Centre if:
- your appliance has fallen.
- it does not work correctly.
• The dryer is equipped with a heat-sensitive safety device. In the event of overheating (for example if the rear grill is blocked), the dryer will stop automatically: contact the After-Sales Service.
• Do not use if the cord is damaged.
• Do not immerse or put under running water, even for cleaning purposes.
• Do not hold with damp hands.
• Do not hold the appliance by the casing, which is hot, but by the handle.
• Do not unplug by pulling on the cord, rather pull out by the plug.
• Do not use an electrical extension lead.
• Do not clean with abrasive or corrosive products.
• Do not use at temperatures below 0°C and above 35°C.

GUARANTEE : Your appliance is designed for use in the home only. It should not be used for professional purposes. The guarantee becomes null and void in the case of improper usage.

3 - USE

• "AUTO-STOP" function: (depending on model)
This function allows the hair dryer to go into automatic standby when you put it down, and to switch on automatically when you pick it up.

To enable the "AUTO-STOP" function:
- Switch on the appliance: the speed switch (F) must be in position 1.
- Place the "Auto-Stop" switch (G) in the lower position = "ON".

To disable the "AUTO-STOP" function:
- Place the "Auto-Stop" switch (G) in the upper position = "OFF"

• "IONIC-CERAMIC" System (1-2)
your hair dryer will automatically disperse negative ions which reduce static electricity, add shine to your hair and make it easier to manage. This effect is reinforced by the gentle radiant heat emitted by the ceramic coating.

• SEPARATE SPEED AND TEMPERATURE SETTINGS (3-4-5):

4 - ACCESSORIES (DEPENDING ON MODEL)

• Concentrator: (7)
• "Moving Massager" diffuser (8-9-10)
• "Classic Volume" diffuser (11-12-13)

5 - CLEANING:

Warning: always unplug the appliance before cleaning it.
• Your hair dryer requires very little maintenance. You can clean it, as well as the accessories, with a slightly damp cloth to remove any hair or impurities that may be clinging to the rear grid.

• Removable rear grid: the magnet attachment system makes it easy to remove the rear grid and put it back in place for easy cleaning.

6 - ENVIRONMENT PROTECTION FIRST !

Your appliance contains valuable materials which can be recovered or recycled. Leave it at a local civic waste collection point.

7 - TROUBLESHOOTING

- If the AUTO-STOP function doesn't work:
1. Make sure the air speed switch in not on 0.
2. Make sure the "Auto-Stop" G switch is in the "ON" position.

UA

Перед тим як користуватися приладом, уважно прочитайте інструкцію з використання і поради з техніки безпеки.

1 - ОПИС

A. Концентратор
B. Керамічна решітка на виході повітря
C. Функція автоматичного випромінювання негативних іонів
D. Кнопка прохолодного повітря
E. Повзунковий регулятор температури (положення 1-2-3)
F. Повзунковий регулятор швидкості повітря (положення 0-1-2)
G. Повзунковий вимикач функції "Автостоп"
H. Знімна задня решітка
I. Скоба для підвішування

2. ПРАВИЛА БЕЗПЕКИ

• Приладдя приладу сильно нагрівається під час використання. Уникайте їх контакту зі шкірою. Стежте за тим, щоб електрошнур ніколи не торкався гарячих частин приладу.
• Ваша безпека гарантується відповідністю цього приладу чинним стандартам і нормам (директиви стосовно низьковольтного обладнання, електромагнітної сумісності, захисту довкілля та ін.).
• Прилад слід відключати від електромережі: перед очищенням і доглядом, при виявленні відхилень від нормальної роботи, одразу після закінчення використання, якщо ви залишаєте прилад без нагляду навіть на дуже короткий час.
• Перевірте, щоб напруга електромережі відповідала напрузі, вказаній на вашому приладі.
Внаслідок неправильного підключення до електромережі прилад може зазнати непоправних пошкоджень, на які гарантія не поширюється.
• Для забезпечення додаткового захисту рекомендується встановити в електропроводці ванної кімнати пристрій контролю диференційованого струму (DDR) з робочим значенням диференційованого струму не вище 30 мА. Порадьтесь з цього приводу з вашим електромонтером.
• Увага: ніколи не користуйтесь приладом, якщо у вас мокрі руки, а також поблизу води у ванні, в душі, умивальнику або будь-якій іншій посудині…
• Якщо ви користуєтесь приладом у ванній кімнаті, відключайте його від електромережі одразу після використання, тому що поблизу води він може бути небезпечним навіть тоді, коли він вимкнений.
• Прилад потребує особливо пильного нагляду, коли він використовується на дітях або особах з обмеженими можливостями або в їхній присутності.
• Щоб уникнути небезпеки, у разі пошкодження електрошнура його слід замінити на підприємстві виробника, в його центрі післяпродажного обслуговування або звернувшись до спеціаліста відповідної кваліфікації.
• Не користуйтесь приладом і зверніться до уповноваженого сервіс-центру, якщо прилад падав на підлогу або працює несправно.
• Ваш прилад можна ремонтувати тільки за допомогою спеціальних інструментів.
• Прилад обладнаний системою теплового захисту. У випадку перегрівання (наприклад, внаслідок забруднення задньої решітки) прилад автоматично вимикається: зверніться до центру післяпродажного обслуговування.
• Цей прилад не повинен використовуватись особами (в тому числі дітьми), які мають обмежені фізичні, чуттєві чи розумові можливості або не мають потрібного досвіду чи знань, якщо особа, відповідальна за їхню безпеку, не здійснює за ними нагляду або попередньо не дала вказівок щодо використання приладу. Слід наглядати за дітьми, щоб вони не гралися з приладом
• Не користуйтесь приладом, якщо його електрошнур пошкоджений
• Не занурюйте прилад у воду і не підставляйте його під струмінь води, навіть для очищення
• Не беріть прилад мокрими руками
• Якщо прилад гарячий, беріть його не за корпус, а за ручку
• Відключаючи прилад від електромережі, тягніть не за електрошнур, а за вилку
• Не користуйтесь електричними подовжувачами
• Не використовуйте для очищення абразивні або корозійні матеріали
• Не використовуйте прилад при температурах нижче 0 °C і вище 35 °C

ГАРАНТІЯ: Ваш прилад призначений тільки для домашнього використання.
Його не можна використовувати для професійної діяльності.
У разі неналежного використання гарантія анулюється.

3 – ВИКОРИСТАННЯ

• Функція "АВТОСТОП" : (залежно від моделі)
При використанні цієї функції фен автоматично переходить в режим чекання, коли ви його відкладаєте, і автоматично вмикається, коли ви берете його в руки.

Для ввімкнення функції "АВТОСТОП" :
- Коли ви вмикаєте прилад, повзунковий регулятор швидкості (F) повинен бути в положенні 1.
- Переведіть повзунковий регулятор "Автостоп" (G) у нижнє положення = "ON" (ВВІМКНЕНО).

Для вимкнення функції "АВТОСТОП" :
- ПереведЎть повзунковий регулятор "Автостоп" (G) у верхнє положення = "OFF" (ВИМКНЕНО).

• Автоматична система "IONIC-CERAMIC" (1-2)
ваш фен автоматично випромінює негативні іони, які нейтралізують електростатичний заряд. Ваше волосся сяє і легко розчісується.
Ця дія підсилюється лагідним тепловим випромінюванням з поверхні керамічного покриття.

• Окреме регулювання температури і швидкості повітря (3-4-5) :

4 - ПРИЛАДДЯ (залежно від моделі)

• Концентратор : (6-7)

• Розсіювач "Рухомі пальці" (8-9)

• Розсіювач "Моделюючий" (10-11)

5 - ДОГЛЯД

Увага: завжди відключайте прилад від електромережі перед очищенням.
• Ваш фен не потребує особливого догляду. Ви можете протирати його, а також приладдя злегка вологою ганчіркою, щоб видалити волосся або бруд, які можуть накопичуватися на задній решітці.

• Знімна задня решітка: завдяки магнітній системі кріплення решітку дуже легко знімати і встановлювати на місце під час очищення.

6 - ЯКЩО ВИНИКЛА ПРОБЛЕМА

- Функція "АВТОСТОП" не працює! :
1. Перевірте, щоб повзунковий регулятор швидкості повітря не був у положенні 0.
2. Перевірте, щоб повзунковий вимикач функції "Автостоп" G був у положенні "ON" (ВВІМКНЕНО).

EST

Lugege enne fööni kasutamist hoolega läbi kasutusjuhend ja turvanõuded.

1 – KIRJELDUS

A. Õhuvoo suunamise otsik
B. Keraamiline õhurest
C. Automaatne ioniseerimisfunktsioon
D. Jaheda õhu lüliti
E. Liuglülliti temperatuuri seadistamiseks (asendid 1-2-3)
F. Liuglüliti õhuvoo seadistamiseks (asendid 0-1-2)
G. Liuglüliti funktsiooni Auto-Stop jaoks
H. Eemaldatav tagarest
I. Riputusaas

2. TURVANÕUDED

• Fööni tarvikud kuumenevad kasutamise käigus. Vältige nende naha vastu puutumist. Jälgige alati, et fööni toitejuhe ei puutuks mitte kunagi vastu selle tuliseid osi.
• Et garanteerida teie turvalisus, on seade kooskõlas vastavate normatiivide ja seadustega (Madalpingeseadmete Direktiivid, Elektromagnetiline Ühilduvus, Keskkonnakaitse…).
• Seade tuleb vooluvõrgust välja võtta : selle puhastamiseks ja hoolduseks, rikke korral, kohe, kui Te selle kasutamise lõpetate, kui Te ruumist isegi ainult hetkeks välja lähete.
• Kontrollige, et kasutatav võrgupinge vastab seadme toitepingele. Valesti vooluvõrku ühendamine võib fööni ära rikkuda ning sellised vigastused ei käi garantii alla.
• Turvalisuse tõstmiseks on soovitatav paigaldada vannitoa voolujuhtmestikku rikkevoolukaitselüliti (RVKL) nominaalse rakendusvooluga kuni 30 mA. Küsige nõu oma elektriku käest.
• Pane tähele : ärge katsuge fööni mitte kunagi märgade kätega ning ärge kasutage seda vannis, kraanikausis või mistahes muus anumas oleva ega duši all voolava vee läheduses…
• Kui kasutate fööni vannitoas, võtke see peale kasutamist vooluvõrgust välja, kuna vesi või ohuolukordi põhjustada isegi siis, kui seadme mootor ei tööta.
• Juhul kui fööni kasutavad lapsed või puuetega inimesed, peab see toimuma range järelevalve all.
• Kui toitejuhe on katki, tuleb ohuolukordade ärahoidmiseks lasta see tootjal, tema müügijärgsel teenindusel või vastavat kvalifikatsiooni omaval isikul välja vahetada.
• Ärge kasutage fööni ning võtke ühendust Volitatud Teenduskeskusega juhul, kui : seade on maha kukkunud või ei tööta korralikult.
• Fööni saab parandada ainult spetsiaaltööriistu kasutades.
• Seade on varustatud kaitsesüsteemiga ülekuumenemise vastu. Kui föön liiga tuliseks läheb (kuna näiteks selle tagarest on must), jääb seade automaatselt seisma : võtke ühendust müügijärgse teenindusega.
• Käesolevat seadet ei tohi kasutada piiratud füüsiliste, tajuliste või vaimsete võimetega ning ebapiisavate kogemuste või vilumusega inimesed (sealhulgas lapsed), välja arvatud juhul, kui nad kasutavad seadet nende ohutuse eest vastutava inimese järelevalve all või pärast eelnevate juhtnööride saamist. Jälgige, et lapsed ei mängiks seadmega.
• Ärge kasutage seadet, kui toitejuhe on katki
• Ärge kastke fööni vette ega pange seda voolava vee alla isegi mitte selle puhastamiseks
• Ärge katsuge fööni niiskete kätega
• Ärge hoidke fööni selle korpusest – see on tuline –,vaid käepidemest
• Fööni stepslist välja tõmmates ei tohi kinni hoida mitte juhtmest, vaid pistikust
• Ärge kasutage pikendusjuhet
• Ärge kasutage seadme puhastamiseks vahendeid, mis võivad selle pinda kriimustada või söövitada
• Ärge kasutage temperatuuril alla 0 °C ja üle 35 °C

GARANTII :
Antud föön on ette nähtud ainult koduseks kasutuseks.
Seda ei tohi tarvitada töövahendina.
Ebaõige kasutamise korral kaotab garantii kehtivuse.

3 – KASUTAMINE

• Funktsioon "AUTO STOP" (sõltuvalt mudelist)
See funktsioon lülitab fööni automaatselt ooterežiimile, kui see kiiest panna, ning uuesti kättevõtmisel automaatselt taas sisse.

Funktsiooni "AUTO STOP" aktiveerimiseks :
- Käivitage föön : kiiruse lüliti (F) peab olema asendis 1.
- Lükake "Auto-Stop" lüliti (G) alumisesse asendisse = "ON".

Funktsiooni "AUTO STOP" väljalülitamiseks :
- Lükake "Auto-Stop" lüliti (G) ülemisesse asendisse = "OFF".

• Automaatne "IONIC-CERAMIC" süsteem (1-2)
öön tekitab automaatselt negatiivseid ioone, mis vähendavad staatilist elektrit.
Juuksed saavad erakordse sära ning on hõlpsamini kammitavad.
Antud süsteemi mõju võimendab veelgi kerasamilisest õmbriseet kiirgav soojus.

• Temperatuuride ja kiiruste eraldi reguleerimine (3-4-5) :

4 – LISATARVIKUD (sõltuvalt mudelist)

• Õhuvoo suunamise otsik : (5-7)

• Otsik "Sasivad sõrmed " (8-9)

• Otsik "Modelleerija" (10-11)

5 – HOOLDUS

Pane tähele : enne puhastamist tuleb föön alati vooluvõrgust välja võtta.
• Fööni juures vajalik hooldus on minimaalne. Seadme ning samuti tarvikute puhastamiseks kasutage kergelt niisket lappi, et eemaldada juuksekarvad või mistahes muu mustus, mis võib olla tagaresti külge jäänud.

• Eemaldatav tagarest tänu resti magnetkinnitustele on seda puhastamise lihtsustamiseks äärmiselt hõlpus ära võtta ja tagasi panna.

6 – KUI FÖÖN EI TÖÖTA KORRALIKULT...

- AUTO STOP funktsioon ei toimi! :
1. Veenduge, et õhuvoo kiiruse lüliti pole asendis 0.
2. Veenduge, et "Auto-Stop" G lüliti on asendis "ON".

LV

Pirms lietošanas rūpīgi izlasiet lietošanas instrukciju, kā arī drošības noteikumus.

1 – APRAKSTS

A. Uzgalis-koncentrators
B. Keramikas gaisa izplūdes restes
C. Automātiskā ioniskā funkcija
D. Aukstā gaisa taustiņš
E. Temperatūras slēdzis (pozīcijas 1-2-3)
F. Gaisa ātruma slēdzis (pozīcijas 0-1-2)
G. Funkcijas Auto-Stop slēdzis
H. Noņemamas aizmugurējās restes
I. Pakāršanas rinķis

2. DROŠĪBAS NOTEIKUMI

- Lietošanas laikā aparāta piederumi kļūst ļoti karsti. Izvairieties no kontakta ar ādu. Pārliecinieties, ka barošanas vads nekad neatrodas kontaktā, kad aparāts ir sakarsis.
- Jūsu drošībai, šis aparāts atbilst piemērojamām normām un direktīvām (Zema sprieguma direktīva, Elektromagnētiskā saderība, Vide...).
- Aparāts jāatslēdz: pirms tīrīšanas un kopšanas, nepareizas funkcionēšanas gadījumā, tikllīdz Jūs esat beigušī to lietot, kad Jūs izejat no mājām, arī dažbrīd.
- Pārliecinieties, ka Jūsu elektroinstalāciju sprieguma atbilst Jūsu aparātam.
Visas pieslēgšanas kļūdas var izraisīt neatgriezeniskus bojājumus, kurus garantija neaizsargā.
- Lai nodrošinātu papildus drošību, vannas istabā pie elektriskās strāvas ieteicams instalēt sistēmu ar atlikušo standarta pārvadu (SAP), noteiktā standarta pārvada darbība nedrīkst pārsniegt 30mA. Jautājiet savam montierim.
- Uzmanību: nekad neizmantojiet aparātu ar saslapinātām rokām vai ūdens tuvumā, vannā, dušā, tualetē vai citās tvertnēs...
- Ja izmantojiet aparātu vannas istabā, atslēdziet to tūlīt pēc lietošanas, jo ūdens tuvums var radīt briesmas arī kad tas ir izslēgts.
- Nepieciešama stingra uzraudzība, kad aparātu lieto bērni vai invalīdi, kā arī, ja aparātu lieto viņu tuvumā.
- Ja barošanas vads ir bojāts, tas būtu jānomaina ražotājam, servisa centrā, kur tas nopirkts vai personai, kura ir sertificēta, lai izvairītos no briesmām.
- Nelietojiet aparātu un sazinieties ar sertificēto servisa centru, ja: Jūsu aparāts ir nokritis, ja tas normāli nedarbojas.
- Jūsu aparātu nevar labot ne ar ko citu, kā tikai speciāliem instrumentiem.
- Aparāts ir apgādāts ar termiskas drošības sistēmu.
- Pārkaršanas gadījumā (sakarā ar uzdeguma veidošanos uz aizmugurējām restēm), aparāts automātiski jāizslēdz: sazinieties ar klientu servisu (KS)
- Ierīce nav paredzēta izmantošanai personām (tai skaitā arī bērniem) ar ierobežotām fiziskām, sensorām vai mentālām spējām, personām ar nepietiekamo pieredzi vai zināšanām, izņemot gadījumus, kad šīs personas izmanto ierīci par viņu drošību atbildīgās personas uzraudzībā, ievērojot attiecīgajā ierīces lietošanas pamācībā izklāstītus noteikumus. Ir jāvēro bērnus, lai tie nespēlētos ar ierīci.
- Nelietojiet to, ja vads ir bojāts
- Neiegremdējiet to ūdenī un nepalieciet zem ūdens, pat tīrot
- Neņemiet to ar mitrām rokām.
- Neņemiet to rokās aiz korpusa, kurš ir karsts, bet aiz roktura
- Neatslēdziet to raujot aiz vada, bet ņemot aiz kontaktdakšas
- Neizmantojiet elektrisko pagarinātāju
- Netīriet to ar abrazīvām un korozīvām vielām.
- Nelietojiet to pie zemākas temperatūras par 0° C un pie augstākas par 35 ° C

Garantija: Jūsu aparāts ir domāts lietošanai tikai mājas apstākļos.
Tas nevar tikt lietots profesionāliem mērķiem.
Nepareizas lietošanas gadījumā garantija netiek piemērota vai nav derīga.

3. LIETOŠANA

• Funkcija "AUTO-STOP": (atbilstoši modelim)
Matu žāvēšanas laikā tai funkcijai piemīt automātiskā izslēgšanās, kad Jūs to noliekat un automātiskā ieslēgšanās, kad to paņemat rokās.

Lai aktivizētu funkciju "AUTO STOP" :
- Pieslēdziet aparātu : ātruma slēdzim (F) jābūt 1.pozīcijā.
- Novirziet slēdzi "Auto-Stop" (G) apakšējā pozīcijā = "ON".

Lai deaktivizētu funkciju "AUTO-STOP" :
- Novirziet slēdzi "Auto-Stop" (G) augšējā pozīcijā = "OFF"

• Sistēma „IONIC-CERAMIC" (1-2)
Jūsu matu fēns izdod negatīvus jonus, kas samazina statisko elektrību. Jūsu mati spīdēs un būs daudz vieglāk ķemmējami. Šo efektu pastiprina radiant-karstums, kuru izdala keramikas pārklājums.

• Atsevišķa temperatūras un ātruma noregulēšana (3-4-5)

4. PIEDERUMI (atbilstoši modelim)

• Uzgalis-koncentrators: (6-7)

• Difuzors „Mainīgie pirksti" (8-9)

• Difuzors „Modelētājs"(10-11)

5. KOPŠANA

Uzmanību : pirms tīrīšanas vienmēr atslēdziet aparātu.

• Jūsu matu žāvētājam ir nepieciešama ļoti minimāla kopšana. Jūs varat to, kā arī tā piederumus viegli tīrīt ar mitru lupatiņu, lai izņemtu matus vai attīrītu aizmugurējās restes no tiem.

• Noņemamas aizmugurējās restes : pateicoties to sistēmai, (piestiprinātas ar magnētu), tās ir ļoti viegli noņemamas un pieliekamas atpakaļ, lai atvieglotu tīrīšanu.

6.PROBLĒMU GADĪJUMĀ

- Funkcija AUTO STOP nedarbojas!:
1. Pārliecinieties, ka gaisa ātruma slēdzis nav uz 0.
2. Pārliecinieties, ka slēdzis "Auto-Stop" G ir pozīcijā "ON".

LT

Prieš naudodamiesi aparatu atidžiai perskaitykite naudojimo instrukciją ir saugos patarimus.

1 – APRAŠYMAS (1 PIEŠINYS)

A. Oro srauto telktuvas
B. Keraminės oro išleidimo grotelės
C. Automatinė jonizuojanti funkcija
D. Vesaus oro mygtukas
E. Temperatūros jungtukas (1-2-3 padėtys)
F. Oro greičio jungtukas (0-1-2 padėtys)
G. Funkcijos „Auto-Stop" jungtukas
H. Išimamos galinės grotelės
I. Pakabinimo žiedas

2. SAUGOS PATARIMAI

• Naudojant aparatą jo dalys labai įkaista. Nesiliieskite prie jų. Niekada neleiskite maitinimo laidui liestis su įkaitusiomis aparato dalimis.
• Siekiant užtikrinti Jūsų saugumą, šis aparatas pagamintas laikantis galiojančių standartų ir teisės aktų (Žemos įtampos, Elektromagnetinio suderinamumo ir Aplinkos apsaugos direktyvų...).
• Aparatas turi būti išjungtas: prieš valant ir atliekant priežiūros darbus, sutrikus veikimui, baigus juo naudotis, pasitraukus nuo jo net trumpam laikui.
• Patikrinkite, ar Jūsų elektros tinklo įtampa sutampa su nurodytąja ant aparato.
Bet kokia jungimo klaida gali padaryti nepataisomos žalos ir panaikinti garantiją.
• Kad būtų užtikrinta papildoma apsauga, rekomenduojama elektros tinkle, iš kurio elektra tiekiama vonios kambariui, instaliuoti liekamąją srovę valdomus sroves, kuri yra ne didesnė nei 30 mA, jungtuvus (DDR). Paprašykite elektros instaliacijų įrengiančio asmens patarimo.
• Dėmesio: savo aparato niekada nenaudokite šlapimais rankomis arba arti vandens voniose, dušuose, kriauklėse ar kituose induose...
• Jei naudojate aparatą vonios kambaryje, baigę naudotis išjunkite jį iš tinklo, nes laikyti jį arti vandens, net ir neveikiantį, gali būti pavojinga.
• Jei aparatą naudojate šukuodami vaikus ar neįgalius asmenis arba naudojatės juo jiems esant šalia, turite atidžiai prižiūrėti, kad jie neliestų aparato.
• Jei maitinimo laidas yra pažeistas, gamintojas, centras, kuris yra įgaliotas atlikti priežiūrą po aparato pardavimo, arba panašios kvalifikacijos asmuo jį turi pakeisti, kad nebūtų pavojaus susižeisti.
• Nenaudokite savo aparato ir susisiekite su Įgaliotu priežiūros centru, jeigu: Jūsų aparatas nukrito, jei jis neveikia kaip įprastai.
• Jūsų aparatą galima pataisyti tik naudojant specialius įrankius.
• Aparate yra terminės apsaugos sistema.
Perkaitęs (pavyzdžiui, dėl purvo ant galinių grotelių) aparatas sustos automatiškai: kreipkitės į centrą, įgaliotą atlikti priežiūrą po pardavimo.
• Šis aparatas nėra skirtas naudoti asmenims (taip pat vaikams), kurių fizinės, jutiminės arba protinės galimybės yra ribotos, taip pat asmenims, neturintiems atitinkamos patirties arba žinių, išskyrus tuos atvejus, kai už jų saugumą atsakingi asmenys užtikrina tinkamą priežiūrą arba jie iš anksto gauna instrukcijas dėl šio aparato naudojimo. Vaikai turi būti prižiūrimi, užtikrinant, kad jie nežaistų su aparatu.
• Nenaudokite aparato, jei laidas pažeistas
• Nenardinkite jo į vandenį ir neplaukite net valydami
• Nelaikykite drėgnomis rankomis
• Nelaikykite už įkaitusio korpuso, bet už rankenos
• Neišjunkite traukdami už laido, bet ištraukite kištukį iš lizdo
• Nenaudokite elektrinio ilgiklio
• Nevalykite šveitimui skirtomis ar korozją sukeliančiomis priemonėmis
• Nenaudokite esant žemesnei nei 0 °C ir aukštesnei nei 35 °C temperatūrai

GARANTIJA: Jūsų aparatas skirtas tik naudojimui namuose.
Jo negalima naudoti profesiniams tikslams.
Neteisingai naudojant, garantija nebėra taikoma ir tampa negaliojanti.

3 – NAUDOJIMAS

• Funkcija „AUTO-STOP": (pagal modelį)
Ši funkcija leidžia plaukų džiovintuvui automatiškai išsijungti ir veikti budėjimo režimu, kai jį padedate, bei automatiškai įsijungti, kai paimate į rankas.

Kad funkcija „AUTO STOP" pradėtų veikti:
- įjunkite aparatą: greičio jungtukas (F) turi būti 1 padėtyje.
- pastumkite „Auto-Stop" jungtuką (G) į apačią = „ON".

Norėdami išjungti funkciją „AUTO-STOP":
- Pastumkite „Auto-Stop" (G) jungtuką į viršų = „OFF"

• Automatinė sistema „IONIC-CERAMIC" (1-2)
plaukų džiovintuvas automatiškai generuoja neigiamus jonus, kurie mažina statinį krūvį.
Jūsų plaukai blizgės ir bus lengviau iššukuojami.
Šį poveikį sustiprina maloni šiluma, sklindanti iš keraminio paviršiaus.

• Atskiras temperatūrų ir greičių reguliavimas (3-4-5)

4 – PRIEDAI (pagal modelį)

• Oro srauto telktuvas: (6-7)

• Difuzorius „Mobilūs pirštai" (8-9)

• Difuzorius „Modeliuotojas" (10-11)

5 - PRIEŽIŪRA:

Dėmesio: prieš valydami aparatą visuomet išjunkite jį iš tinklo.
• Jūsų plaukų džiovintuvui reikia labai nedaug priežiūros. Norėdami nuvalyti plaukus arba nešvarumus, kurie gali likti ant galinių grotelių, aparatą ir jo priedus galite valyti lengvai sudrėkintu skudurėliu.

• Išimamos galinės groteles: galines groteles dėl jų pritvirtinimo magnetais labai lengva nuimti ir vėl uždėti – taip valyti yra lengviau.

6 - KILUS PROBLEMOMS

- Funkcija „AUTO STOP" neveikia!
1. Įsitikinkite, kad oro greičio jungtukas nėra padėtyje 0.
2. Įsitikinkite, kad „Auto-Stop" G jungtukas yra „ON" padėtyje.

RUS

Перед использованием ознакомиться с правилами техники безопасности

1 - ОПИСАНИЕ

A. Насадка концентратор
B. Керамическая решетка на выходе воздуха.
C. Автоматическая функция ионизации
D. Кнопка подачи холодного воздуха
E. Переключатель режимов температуры воздуха (положения 1-2-3)
F. Переключатель режимов скорости подачи воздуха (положения 0-1-2)
G. Кнопка включения функции Авто-Стоп
H. Съемная задняя решетка
I. Кольцо для подвески фена

2. МЕРЫ БЕЗОПАСНОСТИ

• Во время работы отдельные части прибора сильно нагреваются. Избегайте контакта с кожей. Следите, чтобы шнур питания не касался горячих частей прибора.
• В целях вашей безопасности данный прибор соответствует действующим нормам и правилам (Директива о низком напряжении, директива об электромагнитной совместимости, охране окружающей среды,…).
• Обязательно выключайте прибор: перед чисткой и техобслуживанием, при сбоях в работе, по окончании использования, если вы отходите от прибора, даже на несколько минут.
• Убедитесь, что напряжение вашей электросети соответствует рабочему напряжению прибора. Любая ошибка при подключении прибора может привести к необратимым поломкам, которые не покрываются гарантией.
• Для полного обеспечения безопасности рекомендуется подключить к электросети ванной комнаты токоограничитель, отключающий подачу электропитания если сила тока превышает 30 мА. Обратитесь за советом к специалисту.
• Никогда не пользуйтесь прибором с мокрыми руками или вблизи резервуаров с водой, в ванной, душе, умывальнике и т.п...
• Если вы пользуетесь прибором в ванной, обязательно отключайте его от сети после использования: близость воды опасна, даже если прибор не работает.
• Любое использование прибора для детей или самими детьми и инвалидами требует самого строго контроля.
• Во избежание опасности любого рода поврежденный шнур питания заменяется только изготовителем центром послепродажного обслуживания или специалистом соответствующей квалификации.
• Если прибор упал или плохо работает, не включайте его: обратитесь в центр послепродажного обслуживания.
• Аппарат имеет защитную систему от перегрева: В случае перегрева (например, из-за загрязнения задней решетки) аппарат останавливается автоматически: обращайтесь в Отдел.
• Данный электроприбор не должен использоваться лицами (в том числе детьми) с ограниченными физическими, сенсорными или умственными возможностями, а также лицами, не обладающими необходимым опытом и знаниями, если только они не будут находиться под присмотром лица, отвечающего за их безопасность, и не получат от него предварительные разъяснения относительно использования электроприбора. Рекомендуется следить за тем чтобы дети не играли с электроприбором.
• Не использовать при поврежденном шнуре.
• Не погружать в воду, не споласкивать водой - даже для очистки.
• Не держать включенный в сеть прибор влажными руками.
• Из-за нагрева корпуса следует держать прибор только за ручку.
• Для отключения от сети, не тянуть за шнур, а вынуть вилку из розетки.
• Не пользоваться удлинителем.
• Для чистки прибора не применять абразивных или коррозионных средств.
• Не использовать при температуре ниже 0°С и выше 35°С.

ГАРАНТИЯ: Данный прибор предназначен исключительно для бытового использования. Он не рассчитан на профессиональную работу.
В случае не соответствующего назначению использования прибора гарантия теряет силу.

3 - ПОРЯДОК РАБОТЫ:

• Функция "АВТО-СТОП": (в зависимости от модели)
С помощью этой функции фен автоматически переходит в режим ожидания, когда вы откладываете его в сторону, и автоматически включается, как только вы берете его в руки.

Для включения функции "АВТО-СТОП":
- Включите фен: переключатель режимов скорости подачи воздуха (F) должен находиться в положении 1.
- Поставьте кнопку включения функции "Авто-Стоп" (G) в нижнее положение = "ON".

Для отключения функции "АВТО-СТОП":
- Поставьте кнопку включения функции "Авто-Стоп" (G) в верхнее положение = "OFF".

• Система «IONIC-CERAMIC» (1-2)
ваш фен автоматически выделяет негативно заряженные ионы, уменьшающие заряд статического электричества.
Ваши волосы обладают сияющим блеском и легче расчесываются.
Действие усиливается мягким тепловым излучением, исходящим от керамического покрытия.

• НЕЗАВИСИМАЯ РЕГУЛИРОВКА ТЕМПЕРАТУРЫ И СКОРОСТИ (3-4-5)

4 - ПРИНАДЛЕЖНОСТИ (в зависимости от модели)

Концентратор (6-7)
Диффузор "Движущийся массажер" (8-9)
Диффузор "Классический объем" (10-11)

5 - УХОД

Внимание: прежде чем приступить к чистке фена, всегда выключайте его из сети.
• Ваш фен не требует большого ухода. Для удаления волос или частиц грязи, возможно, оставшихся на задней решетке фена, вы можете почистить фен и его принадлежности слегка влажной тканью.

• Съемная задняя решетка: благодаря системе магнитного крепления задней решетки ее можно легко снять и установить снова, что значительно облегчает чистку фена.

6 - ЕСЛИ ПРИБОР НЕ РАБОТАЕТ

- Не работает функция "АВТО-СТОП":
1. Проверьте, что переключатель режимов скорости подачи воздуха не находится в положении 0.
2. Проверьте, что кнопка включения функции "Авто-Стоп" G находится в положении "ON".

PL

Przed rozpoczęciem użytkowania należy zapoznać się z informacjami dotyczącymi bezpieczeństwa użytkowania urządzenia

1 - OPIS

A. Koncentrator
B. Ceramiczna kratka wylotu powietrza
C. Automatyczna funkcja jonizująca
D. Przycisk zimnego powietrza
E. Regulator temperatury (pozycje 1-2-3)
F. Regulator prędkości strumienia powietrza (pozycje 0-1-2)
G. Przełącznik funkcji "Auto-Stop":
H. Zdejmowalna kratka tylna
I. Zawieszka

2. WSKAZÓWKI BEZPIECZEŃSTWA

• Urządzenie bardzo nagrzewa się w czasie używania. Unikać kontaktu ze skórą. Upewnić się, że przewód zasilania nie styka się z gorącymi elementami urządzenia.
• Dla Państwa bezpieczeństwa, urządzenie jest zgodne z obowiązującymi normami i przepisami (Dyrektywa niskie napięcia, zgodność elektromagnetyczna, Ochrona środowiska, ...).
• Urządzenie należy odłączyć: przed czyszczeniem i konserwacją, w razie nieprawidłowego działania, po zakończeniu używania, podczas nieobecności, nawet przez krótki czas.
• Należy upewnić się, czy napięcie instalacji odpowiada napięciu urządzenia. Nieprawidłowe podłączenie może spowodować nieodwracalne uszkodzenie nie objęte gwarancją.
• Aby zapewnić dodatkowe zabezpieczenie, zaleca się instalację w obwodzie zasilania łazienki urządzenia zabezpieczającego ze szczątkowym prądem różnicowym (DDR) nie przekraczającym 30mA. W tej sprawie należy skonsultować się z elektrykiem.
• Urządzenia nie należy dotykać mokrymi rękami. Nie należy go też używać w pobliżu napełnionej wodą wanny, umywalki, brodzika czy innych pojemników z wodą…
• Kiedy urządzenie jest używane w łazience, należy je odłączyć natychmiast po użyciu, ponieważ bliskość wody może stanowić zagrożenie nawet,jeżeli urządzenie jest wyłączone.
• Należy zapewnić odpowiedni nadzór jeżeli urządzenie jest używane dla lub przez dzieci lub osoby niepełnosprawne.
• Jeśli przewód zasilania jest uszkodzony, powinien być wymieniony przez producenta, przez jego dział obsługi posprzedażnej lub przez osobę posiadającą odpowiednie k