DēLonghi

ME 28

СОКОВЫЖИМАЛКА

KC 400

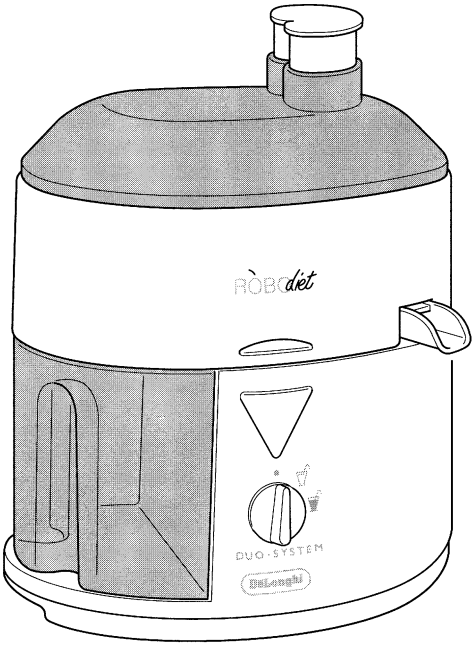

Руководство пользователя

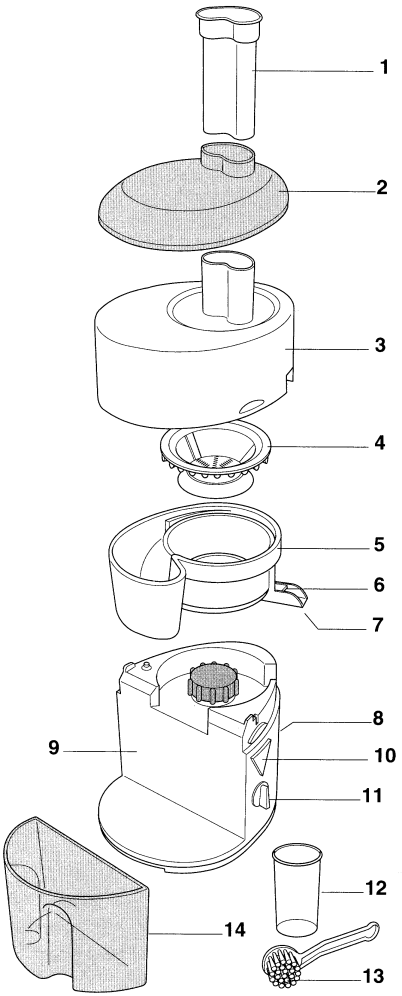

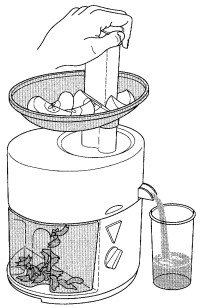

Рис.1

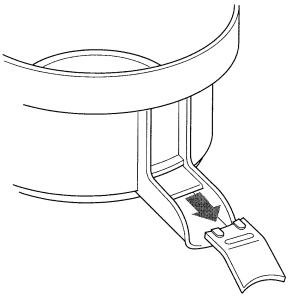

Рис.2

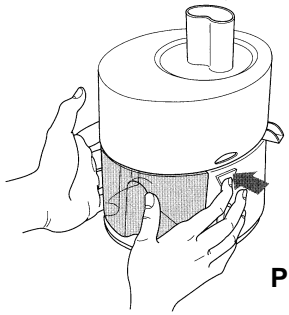

Рис.3

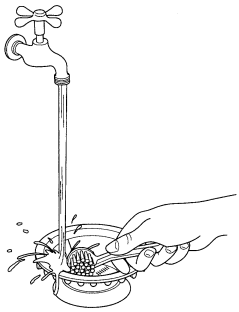

Рис.4

ГАРАНТИЯ

Вырежьте карточку гарантии, напечатанную на упаковочной коробке. Карточку необходимо заполнить и хранить вместе с квитанцией, на которой указана дата продажи, и предоставлять, в случае необходимости произвести ремонт, инженеру сервисного центра.

Мы в течение одного (1) года со дня продажи гарантируем, что данное устройство не имеет дефектов изготовления и материалов.

ПЕРЕД ИСПОЛЬЗОВАНИЕМ УСТРОЙСТВА ВНИМАТЕЛЬНО ПРОЧИТАЙТЕ ДАННУЮ ИНСТРУКЦИЮ.

ПРЕДУПРЕЖДЕНИЯ

- После распаковки устройства, проверьте, не повреждено ли оно при транспортировке. В случае сомнения, не пользуйтесь устройством; обратитесь за помощью к квалифицированному специалисту.
- Пластиковый упаковочный пакет является потенциальным источником опасности и должен находиться вне досягаемости для маленьких детей.
- Если конструкция вилки устройства не соответствует конструкции розетки, то ее замену должен выполнять квалифицированный специалист. Не рекомендуется использовать для подключения устройства удлинительный провод питания, удлинительный провод питания с разветвителем или переходники. В случае необходимости, используйте только переходные устройства и удлинители, соответствующие местным требованиям по обеспечению безопасности. При этом необходимо следить, чтобы суммарная нагрузка не превышала номинального значения потребляемой мощности, установленного для переходного устройства или удлинителя.
- В случае неисправности или неправильной работы обращайтесь только в сервисный центр, имеющий соответствующую лицензию.
- Устройство имеет специальное предназначение, а именно - извлечение фруктового и овощного сока. Использование его для других целей не предусмотрено техническими возможностями аппарата, и потому является опасным. Изготовитель не принимает претензии по поводу неисправностей устройства, возникших в результате использования не по назначению, неправильного или неаккуратного использования и ремонта, производившегося человеком, не имеющим соответствующей квалификации.

Представленные ниже правила безопасности следует выполнять с особым вниманием.

- Не дотрагивайтесь до устройства мокрыми руками.
- Не включайте устройство, если вы необуты.
- Не вынимайте вилку из розетки, дергая за шнур или за аппарат.
- Не допускайте воздействия на аппарат атмосферных явлений (дождь, солнце, мороз и т.п.).
- Не позволяйте детям или людям с ограниченными возможностями пользоваться аппаратом без надзора.
- Если устройством не пользуются, отключите его от розетки.
- Не позволяйте электродвигателю аппарата работать в холостую, так как он является потенциальным источником опасности.
- Не погружайте аппарат в воду.
- В случае повреждения шнура питания, его нужно как можно скорее отремонтировать. Ремонт должен выполняться квалифицированным работником.
- Перед тем как приступить к чистке аппарата или любой работе по его обслуживанию, извлеките вилку шнура питания из розетки. При этом беритесь только за корпус вилки.
- В случае неисправности или неправильной работы, выключите питание устройства и не пытайтесь отремонтировать его самостоятельно. Обратитесь в сервисный центр, имеющий сертификат на ремонт соответствующих приборов, и потребуйте использования только оригинальных запасных частей и приспособлений. Нарушение изложенного выше требования может отрицательно сказаться на безопасности устройства.
- Если аппарат больше никогда не будет использоваться, то он должен быть приведен в состояние, не допускающее возможность его включения - извлеките вилку из розетки и отрежьте шнур питания.
- Сохраните данную инструкцию в безопасном месте, чтобы использовать ее в дальнейшем в качестве справочного материала.

СОСТАВНЫЕ ЧАСТИ АППАРАТА

1) Подаватель
2) Резервуар
3) Крышка электромотора
4) Терочный узел - фильтр
5) Корпус терочного узла - фильтра
6) Съемная крышка - брызговик
7) Носик
8) Карман для шнура питания
9) Электромотор
10) Кнопка фиксатора крышки электромотора
11) Селектор режимов «Duo System»
12) Мензурка
13) Щетка
14) Коллектор отходов

ПЕРЕД ТЕМ, КАК ПРИСТУПИТЬ К РАБОТЕ

- Проверьте чтобы напряжение сети питания соответствовало номиналу, указанному на табличке с серийным номером.
- Тщательно промойте и высушите все детали и узлы устройства, которые контактируют с пищевыми продуктами: подаватель (1), резервуар (2), крышка электромотора (3), терочный узел - фильтр (4), корпус терочного узла - фильтра (5), коллектор отходов (14) и мензурка (12) (смотрите также инструкции по **разборке устройства и чистке**).

ИСПОЛЬЗОВАНИЕ АППАРАТА

- Убедитесь в том, что *крышка (3) плотно закрыта*. Устройство двойной защиты предотвращает использование устройства в том случае, если крышка электромотора неправильно установлена на место.
- Вставьте резервуар (2) дном кверху в отверстия на крышке двигателя, как это показано на рис. 1.
- Подставьте мензурку (12) (или любую другую емкость по Вашему выбору) под носик (7). Носик имеет крышку - брызговик, которую можно снять (см. рис. 2).
- Извлеките шнур питания из кармана (8) и вставьте вилку в розетку электросети.
- Подготовьте овощи и / или фрукты для обработки, удалив косточки из вишен, абрикосов, персиков и слив, а также очистив от кожуры цитрусовые, арбузы, ананасы, киви, дыни. Порежьте продукты на мелкие кусочки и положите в резервуар (2) (рис. 1).
- Включите аппарат, повернув селектор режимов «Duo System» (11) в положение, помеченное значком , для получения очищенного сока или в положение, помеченное значком , для получения сока с мякотью.
- Используя подаватель (1), прикладывая небольшое давление, проталкивайте кусочки через отверстие вниз.

НИКОГДА НЕ ПРОТАЛКИВАЙТЕ КУСОЧКИ ФРУКТОВ ИЛИ ОВОЩЕЙ ВНУТРЬ ЭКСТРАКТОРА ПАЛЬЦЕМ

- После завершения отделения сока переведите селектор обратно в положение ● и выньте вилку шнура питания из розетки.
- Разберите устройство и вычистите все детали в соответствии с представленной ниже инструкцией.
- Никогда не открывайте крышку электромотора (3) до того, как полностью остановится терочный узел - фильтр (4).

РАЗБОРКА И ЧИСТКА АППАРАТА

- Отключите устройство от розетки электросети.
- Извлеките подаватель (1) из резервуара (2).
- Снимите резервуар (2).
- Нажав на две кнопки треугольной формы (10) освободите фиксаторы крышки электродвигателя (3) и поднимите крышку.
- Снимите терочный узел - фильтр (4) и корпус терочного узла - фильтра (5).
- Снимите и освободите коллектор отходов (14).
- Очищая детали соковыжималки нужно учитывать следующее:
  - подаватель (1), резервуар (2), крышку электродвигателя (3), терочный узел-фильтр (4), корпус терочного узла - фильтра (5) и коллектор отходов (14) можно погружать на непро-

должительное время в теплую воду с растворенным в ней моющим средством для посуды нормального действия;
- для лучшей очистки терочного узла - фильтра используйте щетку, прилагаемую к устройству;
- все детали устройства нельзя мыть в посудомоечной машине;
- овощи и фрукты с сильным пигментом (такие как морковь, например) могут оставлять пятна на пластиковых деталях, которые можно удалить ватой, смоченной в пищевом растительном масле;
- двигатель нужно очищать влажной тканевой салфеткой - никогда не погружайте его в воду.

ПРЕДУПРЕЖДЕНИЯ И МЕРЫ БЕЗОПАСНОСТИ

- Сперва запустите двигатель устройства, а затем загружайте в него продукты.
- Если заметите, что электромотор замедлил вращение, уменьшите давление на подаватель.
- Никогда не проталкивайте кусочки овощей или фруктов в экстрактор рукой или используя какие-либо другие приспособления кроме подавателя (1).

***ПРЕДУПРЕЖДЕНИЕ**: Обращайтесь с терочным узлом - фильтром (4) с особой осторожностью.*

Данное устройство прошло испытания и сертифицировано согласно требованиям ГОССТАНДАРТа РОССИИ. Сертификат соответствия № РОСС IT.ME28.B11839.