# dyson ball

DC 24

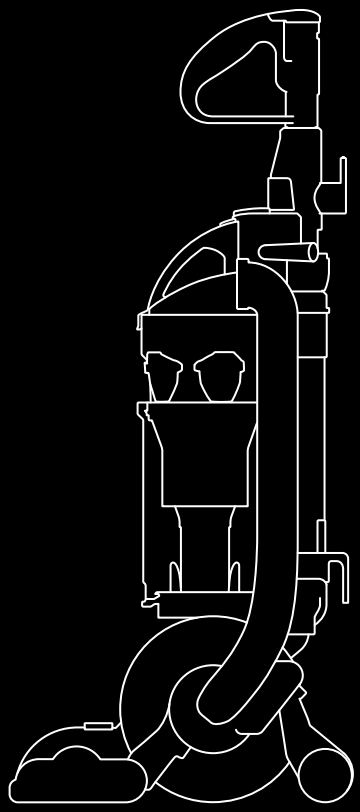

GB

# GENERAL SAFETY INSTRUCTIONS

## READ ALL INSTRUCTIONS BEFORE USING THIS VACUUM CLEANER

When using an electrical appliance, basic precautions should always be followed, including the following:

## WARNING ⚠

### TO REDUCE THE RISK OF FIRE, ELECTRIC SHOCK OR INJURY:

1 This machine is for domestic use only. **Do not** use outdoors or on wet surfaces.

2 **Do not** handle plug or appliance with wet hands.

3 **Do not** use with damaged cable or plug. If the supply cable is damaged, it must be replaced by Dyson Ltd, our service agent or similarly qualified persons in order to avoid a hazard.

4 If the vacuum cleaner is not functioning properly, has been dropped, damaged, left outdoors, or immersed in liquid, **do not** use. Contact the Dyson Helpline.

5 **Do not** use the cleaner if any parts appear to be faulty, missing or damaged.

6 Ensure all parts including clear bin™ are securely attached before use or carrying the machine.

7 This appliance is not intended for use by persons (including children) with reduced physical, sensory or mental capabilities, or lack of experience and knowledge, unless they have been given supervision or instruction concerning use of the appliance by a person responsible for their safety. Children should be supervised to ensure that they do not play with the appliance.

8 **Do not** leave appliance when plugged in. Unplug from outlet when not in use, and before performing user maintenance, connecting or disconnecting the hose or changing accessories.

9 If the machine overheats it will cut-out. If that happens, it must be switched off, unplugged and allowed to cool down before attempting to check filters or for blockages.

10 Store the machine indoors. Put the vacuum cleaner away after use with the cable coiled safely, to prevent tripping hazards.

11 Turn off all controls before unplugging.

12 **Do not** unplug by pulling on cable. To unplug, grasp the plug, not the cable.

13 **Do not** pull or carry by cable, use cable as a handle, close a door on cable, or pull cable around sharp edges or corners. **Do not** run appliance over cable. Keep cable away from heated surfaces.

14 The use of an extension cable is not recommended.

15 Keep hair, loose clothing, fingers, and all parts of body away from openings and moving parts, such as the brushbar.

16 **Do not** put any object into openings. **Do not** use with any opening blocked.

17 Take extra care when vacuuming on stairs; **do not** work with the vacuum cleaner above you on the stairs.

18 Keep the vacuum cleaner on the floor. **Do not** put the vacuum cleaner on chairs, tables etc.

19 **Do not** shake the machine or press cyclone release button while carrying the machine.

20 **Do not** use to pick up flammable or combustible liquids, such as petrol, or use in areas where they may be present.

21 **Do not** pick up anything that is burning or smoking, such as cigarettes, matches, or hot ashes.

22 Check to ensure your electricity supply corresponds to that shown on the rating plate. The vacuum cleaner must only be used as rated.

23 Use only as described in this manual. Use only Dyson recommended attachments.

24 **Do not** use without clear bin™ and filters in place.

25 **Do not** lubricate any parts, or carry out any maintenance or repair work other than that shown in this manual, or as advised by the Dyson Helpline.

FR

# CONSIGNES DE SECURITE GENERALES

## LIRE ATTENTIVEMENT TOUTES LES INSTRUCTIONS AVANT D'UTILISER CET ASPIRATEUR

Lors de l'utilisation d'un appareil électrique, il convient de respecter certaines précautions, notamment les suivantes :

## ATTENTION ⚠

### POUR EVITER TOUT RISQUE DE FEU, DE CHOC ELECTRIQUE OU DE BLESSURE :

1 Cet appareil est destiné à un usage domestique exclusivement. **Ne pas** utiliser à l'extérieur ou sur des surfaces mouillées.

2 **Ne pas** toucher la prise électrique ou l'appareil avec les mains humides.

3 **Ne pas** utiliser si le câble ou la prise sont endommagés. Si le câble fourni est endommagé, il doit être remplacé par Dyson ou l'un de nos agents agréés afin d'éviter tout dommage.

4 Si l'aspirateur ne fonctionne pas correctement, s'il est tombé, endommagé, s'il a été laissé dehors ou immergé dans un liquide, **ne pas** l'utiliser. Contacter le Service Consommateurs de Dyson.

5 **Ne pas** utiliser l'aspirateur si une pièce est manquante, défectueuse ou abîmée.

6 S'assurer que toutes les pièces, y compris le collecteur transparent™, sont bien attachées avant d'utiliser ou transporter l'appareil.

7 Cet appareil n'est pas conçu pour être utilisé par des personnes (enfants compris) handicapées physiques, sensorielles ou mentales ou qui manquent d'expérience ou de connaissances, à moins d'être supervisées ou de recevoir des instructions sur l'utilisation de l'appareil de la part des personnes responsables de leur sécurité. Il convient de surveiller les enfants pour s'assurer qu'ils ne jouent pas avec l'appareil.

8 **Ne pas** abandonner l'appareil lorsqu'il est branché. Débrancher l'appareil de la prise lorsqu'il n'est pas utilisé, avant son entretien, avant de retirer ou replacer le flexible ou de changer d'accessoire.

9 En cas de surchauffe, l'appareil s'arrête automatiquement. Il convient alors de l'éteindre, de le débrancher et de le laisser refroidir avant de vérifier les filtres et les éventuelles obstructions.

10 Ranger l'appareil à l'intérieur de la maison. Ranger l'aspirateur après utilisation avec le câble enroulé convenablement, afin d'éviter de trébucher.

11 Désactiver toutes les commandes avant de débrancher l'appareil.

12 **Ne pas** débrancher en tirant sur le câble d'alimentation. Pour débrancher, se saisir de la prise, pas du câble.

13 **Ne pas** tirer ni porter par le câble d'alimentation ; **ne pas** utiliser le câble comme poignée ; **ne pas** fermer une porte sur le câble ou le tirer autour de coins acérés. **Ne pas** faire rouler l'appareil sur le câble. Maintenir le câble à distance des surfaces chauffées.

14 L'utilisation d'une rallonge n'est pas recommandée.

15 Eloigner les cheveux, les vêtements amples, les doigts et toutes les parties du corps des ouvertures et des pièces mobiles de l'appareil, notamment la brosse rotative.

16 **Ne pas** mettre d'objets dans les ouvertures de l'appareil. **Ne pas** utiliser l'appareil en cas d'obstruction d'une ouverture.

17 Prudence dans les escaliers. **Ne pas** aspirer avec l'aspirateur au-dessus de soi dans les escaliers.

18 Garder l'aspirateur posé sur le sol. **Ne pas** poser l'aspirateur sur des tables, des chaises, etc.

19 **Ne pas** secouer l'appareil ou appuyer sur le bouton de libération du cyclone en transportant l'aspirateur.

20 **Ne pas** utiliser pour aspirer des liquides inflammables ou combustibles, comme l'essence, ou dans des endroits où un liquide de ce type pourrait être présent.

21 **Ne rien** aspirer qui brûle ou qui fume, comme des cigarettes, des allumettes ou des cendres incandescentes.

22 Vérifier que votre alimentation électrique correspond à celle indiquée sur la plaque signalétique de l'aspirateur. L'appareil doit être utilisé comme indiqué.

23 Utiliser l'appareil uniquement comme indiqué dans ce manuel. N'utiliser qu'avec les accessoires et pièces détachées recommandées par Dyson.

24 **Ne pas** utiliser sans le collecteur transparent™ et les filtres bien en place.

25 **Ne pas** lubrifier des pièces ou procéder à des opérations d'entretien ou de réparation autres que celles décrites dans ce manuel ou conseillées par le Service Consommateurs de Dyson.

GB **Do not** pull on the cable.

FR **Ne pas** tirer sur le câble d'alimentation.

GB **Do not** store near heat sources.

FR **Ne pas** utiliser près d'une source de chaleur.

GB **Do not** use near naked flame.

FR **Ne pas** utiliser près d'une flamme.

GB **Do not** run over the cable.

FR **Ne pas** rouler sur le câble d'alimentation.

GB **Do not** pick up water or liquids.

FR **Ne pas** aspirer d'eau ou tout autre liquide.

GB **Do not** pick up burning objects.

FR **Ne pas** aspirer d'objets brûlants.

GB **Do not** use above you on the stairs.

FR Dans l'escalier, **ne jamais** placer l'aspirateur au-dessus de vous.

GB **Do not** put hands near the brushbar when the cleaner is in use.

FR **Ne pas** mettre vos mains près de la brosse rotative quand celle-ci est activée.

# DE

# ALLGEMEINE SICHERHEITSHINWEISE

## LESEN SIE VOR DEM GEBRAUCH DES STAUBSAUGERS ALLE ANWEISUNGEN

Bei der Verwendung von elektrischen Geräten müssen einige grundlegende Sicherheitsanweisungen beachtet werden, darunter:

## ACHTUNG ⚠

### ZUR VERRINGERUNG DES RISIKOS VON BRAND, STROMSCHLAG ODER VERLETZUNGEN:

1 Dieses Gerät ist ausschließlich für den privaten Hausgebrauch bestimmt. **Nicht** im Freien oder auf feuchten Oberflächen benutzen.

2 **Vermeiden Sie**, Kabel und Gerät mit nassen Händen anzufassen.

3 Verwenden Sie Ihren Staubsauger **nicht**, wenn Kabel oder Stecker beschädigt sind. Kabel bzw. Stecker dürfen nur von Dyson oder einer von Dyson beauftragten Werkstatt repariert werden, um eine Gefährdung von Personen auszuschließen.

4 Wenn das Gerät nicht richtig funktioniert, fallen gelassen wurde, beschädigt ist, im Freien stehen gelassen oder in Flüssigkeit getaucht wurde, kontaktieren Sie bitte den Dyson Kundendienst.

5. Verwenden Sie den Staubsauger **nicht,** wenn ein Teil davon defekt oder beschädigt zu sein scheint oder fehlt.

6 Achten Sie darauf, dass alle Teile, einschließlich des Behälters und des Filters, korrekt am Gerät angebracht sind, bevor sie es benutzen oder tragen.

7 Dieses Gerät sollte nicht von Personen (Kinder eingeschlossen) mit eingeschränkten physischen, sensorischen oder motorischen Fähigkeiten bzw. unzureichenden Erfahrungen und Kenntnissen benutzt werden. In diesen Fällen sollte eine Einweisung bzw. Aufsicht durch eine Person erfolgen, die für die Sicherheit verantwortlich ist. Das Gerät ist kein Spielzeug. Hohe Aufmerksamkeit ist gefordert, wenn das Gerät von Kindern oder in deren Nähe genutzt wird.

8 Lassen Sie das Gerät **nicht** unbeaufsichtigt, wenn der Netzstecker eingesteckt ist. Ziehen Sie den Netzstecker, wenn das Gerät nicht in Gebrauch ist, vor der Wartung, bei Anbringen oder Entfernen des Schlauchs oder beim Wechseln des Zubehörs.

9 Das Gerät ist mit einem Überhitzungsschutz ausgestattet. Sollte das Gerät zu heiß werden, schaltet es sich automatisch ab. Ziehen Sie den Netzstecker und lassen Sie das Gerät abkühlen, bevor Sie die Filter prüfen oder nach Blockierungen suchen.

10 Bewahren Sie das Gerät im Haus auf. Um Stolperunfälle zu vermeiden, verstauen Sie den Staubsauger nach Gebrauch mit vollständig aufgewickeltem Kabel.

11 Schalten Sie alle Bedienelemente ab, bevor Sie den Netzstecker ziehen.

12 Entfernen Sie den Netzstecker **nicht**, indem Sie am Kabel ziehen. Um den Netzstecker zu ziehen, umfassen Sie den Stecker und nicht das Kabel.

13 Ziehen oder tragen Sie Ihr Gerät **nicht** am Kabel; benutzen Sie das Kabel nicht als Tragegriff; klemmen Sie das Kabel nicht zwischen Türen ein oder ziehen es um scharfe Kanten und Ecken. Fahren Sie **nicht** mit dem Staubsauger über das Kabel. Halten Sie das Kabel von heißen Oberflächen und offenem Feuer fern.

14 Das Verwenden eines Verlängerungskabels wird nicht empfohlen.

15 Achten Sie darauf, dass Haare, lose Kleidung, Finger und sonstige Körperteile nicht in die Nähe von Öffnungen oder beweglichen Teilen gelangen, wie z. B. der Bürstwalze.

16 Stecken Sie keine Gegenstände in Öffnungen des Geräts. Benutzen Sie das Gerät **nicht**, wenn eine Öffnung blockiert ist.

17 Achten Sie beim Treppensaugen darauf, dass Sie sich **nicht** unterhalb des Geräts aufhalten.

18 Lassen Sie den Sauger auf dem Boden stehen. Stellen Sie das Gerät **nicht** auf Stühle, Tische etc.

19 Das Gerät **nicht** schütteln. Nicht die Behälterverriegelung betätigen, während Sie das Gerät tragen.

20 Saugen Sie **keine** entflammbaren oder leicht entzündbaren Flüssigkeiten, wie z. B. Benzin, auf und benutzen Sie das Gerät nicht in Umgebungen, in denen diese auftreten können.

21 Verwenden Sie das Gerät **nicht** zum Aufsaugen von brennbaren oder rauchenden Substanzen, wie z. B. Zigaretten, Streichhölzern oder heißer Asche.

22 Überprüfen Sie, ob die örtliche Netzspannung den Angaben auf dem Typenschild entspricht. Das Gerät darf nur gemäß der Nennauslegung verwendet werden.

23 Benutzen Sie den Staubsauger ausschließlich gemäß dieser Bedienungsanleitung und verwenden Sie nur von Dyson empfohlene Zubehörteile.

24 Verwenden Sie das Gerät **nicht** ohne Auffangbehälter und Filter.

25 Fetten Sie **keine** Teile ein und führen Sie keine anderen Instandhaltungsarbeiten oder Reparaturen, als die in der Gebrauchsanweisung genannten oder vom Dyson Kundendienst empfohlenen Arbeiten durch.

# NL

# ALGEMENE VEILIGHEIDSINSTRUCTIES

## LEES ALLE INSTRUCTIES VOOR U DEZE STOFZUIGER GEBRUIKT

Bij het gebruik van elektrische apparaten dient u altijd basisvoorzorgsmaatregelen in acht te nemen, zoals:

## WAARSCHUWING ⚠

### OM HET RISICO VAN BRAND, ELEKTRISCHE SCHOKKEN EN VERWONDINGEN TE VERKLEINEN:

1 Dit apparaat is uitsluitend bedoeld voor huishoudelijk gebruik. Gebruik de stofzuiger **niet** buitenshuis of op natte oppervlakken.

2 Raak de stekker of het apparaat **niet** aan met natte handen.

3 Gebruik de stofzuiger **niet** als de kabel of de stekker is beschadigd. Wanneer de toevoerkabel is beschadigd, moet deze worden vervangen door Dyson, onze reparatieservice of andere gelijkwaardig gekwalificeerde personen om gevaar te vermijden.

4 Gebruik de stofzuiger **niet** als hij niet goed werkt, is gevallen of beschadigd, buitenshuis heeft gestaan of in vloeistof is ondergedompeld. Neem contact op met de Dyson Helpline.

5 Gebruik de stofzuiger **niet** als een onderdeel defect is, ontbreekt of is beschadigd.

6 Controleer of alle onderdelen, inclusief doorzichtig stofreservoir™, goed zijn bevestigd voordat u het apparaat gebruikt of draagt.

7 Dit apparaat is niet bedoeld voor gebruik door personen (inclusief kinderen) met beperkte fysieke, zintuiglijke of mentale bekwaamheid, of gebrek aan ervaring en kennis, tenzij iemand die verantwoordelijk is voor hun veiligheid hen begeleidt of instrueert. Laat kinderen het apparaat niet als speelgoed gebruiken.

8 Haal altijd de stekker uit het stopcontact als u bij het apparaat weggaat. Haal de stekker uit het stopcontact als u het apparaat niet gebruikt en voordat u onderhoud uitvoert, de slang bevestigt of verwijdert of accessoires verwisselt.

9 Wanneer de stofzuiger oververhitt raakt, wordt het apparaat automatisch uitgeschakeld. Zet het apparaat uit, haal de stekker uit het stopcontact en laat het afkoelen. Controleer vervolgens de filters op verstoppingen.

10 Bewaar het apparaat binnenshuis. Berg het apparaat na gebruik op met de kabel volledig opgewikkeld om struikelgevaar te vermijden.

11 Schakel alle knoppen uit voordat u de stekker uit het stopcontact haalt.

12 Haal de stekker **niet** uit het stopcontact door aan de kabel te trekken. Trek aan de stekker, niet aan de kabel.

13 Trek **niet** aan de kabel en gebruik de kabel niet als handvat. Sluit geen deuren als de kabel ertussen zit. Trek de kabel niet om scherpe hoeken of randen. Rijd **niet** over de kabel heen. Houd de kabel uit de buurt van verwarmde oppervlaktes.

14 Het gebruik van een verlengkabel wordt niet aanbevolen.

15 Houd uw haar, losse kleding, vingers en andere lichaamsdelen weg van de openingen van de machine en van de bewegende onderdelen, zoals de roterende borstel.

16 Steek **geen** voorwerpen in de openingen van het apparaat. **Niet** gebruiken wanneer de openingen zijn geblokkeerd.

17 Let goed op bij het stofzuigen van trappen; werk **niet** met de stofzuiger boven u op de trap.

18 Houd de stofzuiger op de vloer. Plaats de stofzuiger **niet** op een tafel, stoel, enzovoort.

19 Schud de stofzuiger **nooit**. Druk **nooit** op het knopje voor het loslaten van de cycloon wanneer u de stofzuiger draagt.

20 Gebruik de stofzuiger **nooit** om ontvlambare of brandbare vloeistoffen zoals benzine op te zuigen of in omgevingen waar deze stoffen aanwezig kunnen zijn.

21 Zuig **nooit** brandende voorwerpen op, zoals sigaretten, lucifers of brandend as.

22 Controleer of uw stroomvoorziening overeenkomt met de op het typeplaatje vermelde gegevens. Gebruik de stofzuiger uitsluitend conform de aangegeven specificaties.

23 Gebruik de stofzuiger uitsluitend zoals beschreven in deze gebruiksaanwijzing. Gebruik alleen de door Dyson aanbevolen accessoires.

24 **Niet** gebruiken zonder dat het doorzichtig stofreservoir™ en de filters zijn geplaatst.

25 Smeer **geen** onderdelen en voer geen onderhoud of reparatiewerk uit anders dan hetgeen in deze handleiding wordt toegelicht of door de Dyson Helpline wordt geadviseerd.

# ES

# INSTRUCCIONES DE SEGURIDAD

## LEA TODAS LAS INSTRUCCIONES ANTES DE UTILIZAR LA ASPIRADORA

Al utilizar un electrodoméstico se deben seguir unas precauciones básicas, incluyendo lo siguiente:

## AVISO ⚠

### PARA REDUCIR EL RIESGO DE INCENDIO, DESCARGA ELÉCTRICA O LESIÓN:

1 Esta máquina está diseñada para uso doméstico exclusivamente. **No** la utilice en el exterior o sobre superficies mojadas.

2 **No** manipule el enchufe o la máquina con las manos mojadas.

3 **No** la utilice si el cable o el enchufe están dañados. Si el cable de alimentación está dañado, debe ser sustituido por el servicio técnico de Dyson Spain S.L.U., un agente autorizado u otra persona igualmente cualificada a fin de evitar daños personales.

4 Si la aspiradora no funciona adecuadamente, se ha caído, está dañada, mojada o se ha dejado al aire libre, **no** la utilice. Contacte con la línea de servicio al cliente de Dyson.

5 **No** use la aspiradora si falta alguna pieza o parece defectuosa o dañada.

6 Asegúrese de que todas las piezas, incluido el cubo transparente™, están firmemente colocadas antes de usar o transportar la máquina.

7 Este electrodoméstico no deben usarlo personas (incluyendo niños) con una discapacidad física, sensorial o mental, o personas que carecen del suficiente conocimiento y experiencia, salvo que hayan recibido la supervisión o instrucción necesaria relativa al uso de la máquina por parte de una persona responsable de su seguridad. Se debe supervisar a los niños para asegurarse de que no juegan con la máquina.

8 **No** deje la aspiradora desatendida si está enchufada. Desenchúfela cuando no la esté utilizando, vaya a realizar cualquier tipo de mantenimiento, conecte/desconecte la manguera o cambie los accesorios.

9 Si la máquina se recalienta, se apagará automáticamente. Debe apretar el botón de encendido/apagado, desenchufarla y dejar que se enfríe antes de comprobar los filtros o posibles bloqueos.

10 Guarde la máquina en un lugar cerrado y recoja el cable después de su uso para evitar posibles accidentes.

11 Apague todos los controles antes de desenchufar la aspiradora.

12 Para desenchufar, tire del enchufe de la máquina, **no** del cable.

13 **No** tire o coja la máquina por el cable. **No** cierre una puerta si está el cable por medio. **No** tire del cable si roza superficies afiladas o esquinas. Procure que la aspiradora no pase por encima del cable. Mantenga el cable alejado de superficies calientes.

14 No es recomendable el uso de un cable alargador.

15 Evite que el pelo, la ropa, los dedos o cualquier otra parte del cuerpo entren en contacto con las aperturas o las piezas móviles como el cepillo.

16 **No** introduzca ningún objeto en las aperturas de la máquina. **No** utilice la aspiradora si alguna apertura estuviera bloqueada.

17 Tenga mucho cuidado al utilizar la aspiradora en las escaleras. Nunca coloque la máquina en un nivel superior a usted.

18 La aspiradora debe estar siempre en el suelo. **No** la coloque sobre sillas, mesas, etc.

19 **No** sacuda la máquina o apriete el botón para soltar el ciclón mientras la transporta.

20 **No** la utilice para aspirar líquidos inflamables o combustibles, como la gasolina, o en zonas donde se pueden encontrar dichos líquidos.

21 **No** aspire nada que esté en llamas o desprenda humo, como por ejemplo, cigarrillos, cerillas o cenizas incandescentes.

22 Compruebe que la corriente de su enchufe se corresponde con la de la placa de datos de servicio que aparece en el cargador. Sólo se debe utilizar la aspiradora con la corriente indicada.

23 Use el producto como se le indica en este manual. Utilice solamente los accesorios y piezas recomendadas por Dyson.

24 **No** utilice la aspiradora sin el cubo transparente™ o los filtros debidamente colocados.

25 **No** lubrique ninguna pieza de la máquina, o lleve a cabo ningún tipo de mantenimiento o reparación que no se indique en este manual o le haya aconsejado la línea de servicio al cliente de Dyson.

# IT

# ISTRUZIONI GENERALI DI SICUREZZA

## LEGGERE TUTTE LE ISTRUZIONI PRIMA DI USARE L'ASPIRAPOLVERE

Quando si usa un apparecchio elettrico bisogna sempre seguire le indicazioni di sicurezza, incluso quanto segue:

## ATTENZIONE ⚠

### PER RIDURRE IL RISCHIO DI INCENDI, SCARICHE ELETTRICHE O INFORTUNI:

1 Questo apparecchio è concepito solo per uso domestico. **Non** usare all'esterno o su superfici umide.

2 **Non** toccare la spina o l'apparecchio con le mani bagnate.

3 **Non** usare l'apparecchio se il cavo di alimentazione è danneggiato. Il cavo di alimentazione danneggiato deve essere sostituito solo da Dyson o da personale autorizzato.

4 **Non** usare l'aspirapolvere se non funziona bene, se è caduto, danneggiato, lasciato all'esterno, se è venuto in contatto con acqua o altri liquidi. In questi casi, contattare il servizio clienti Dyson.

5 **Non** usare l'aspirapolvere se qualche parte appare difettosa, danneggiata o mancante.

6 Assicurarsi che tutti i pezzi dell'aspirapolvere, incluso il contenitore trasparente™, siano ben fissi prima di usare o trasportare l'apparecchio.

7 L'apparecchio non deve essere usato da persone con ridotte capacità fisiche, motorie o mentali, da bambini né da persone che non possiedono l'esperienza e le conoscenze necessarie senza supervisione e senza che siano state fornite loro le necessarie istruzioni per l'uso da parte di una persona responsabile della loro sicurezza. I bambini devono essere supervisionati per evitare che giochino con l'apparecchio.

8 **Non** lasciare incustodito l'apparecchio con la spina inserita. Staccare la spina quando l'apparecchio non viene utilizzato e ogni volta che si esegue la manutenzione dell'apparecchio, si collega o scollega il tubo flessibile o si sostituiscono gli accessori.

9 Se l'apparecchio si surriscalda, si blocca. Spegnere l'aspirapolvere, staccare la spina e lasciarlo raffreddare prima di controllare i filtri o verificare la presenza di ostruzioni.

10 Riporre l'apparecchio all'interno. Riporre l'aspirapolvere immediatamente dopo l'uso riavvolgendo accuratamente il cavo per evitare il rischio di inciampare.

11 Spegnere tutti i controlli prima di staccare la spina.

12 **Non** staccare la spina tirando il cavo. Per eseguire questa operazione, afferrare la spina, non il cavo.

13 **Non** tirare il cavo; non usare il cavo come maniglia; **non** chiudere la porta sopra il cavo e non strofinare il cavo contro spigoli o angoli appuntiti. **Non** passare l'apparecchio sopra il cavo. Tenere il cavo lontano da superfici calde.

14 Si sconsiglia l'uso di una prolunga.

15 Tenere lontano capelli, vestiti, dita e tutte le parti del corpo dalle aperture e dalle parti in movimento, come ad esempio la spazzola.

16 **Non** inserire oggetti nell'apparecchio. Non usare l'aspirapolvere se le aperture sono ostruite.

17 Fare molta attenzione quando si puliscono le scale; tenere l'aspirapolvere sempre alla base delle scale.

18 Tenere l'aspirapolvere appoggiato al pavimento. **Non** mettere l'aspirapolvere su tavoli, sedie, ecc.

19 **Non** scuotere l'aspirapolvere. **Non** premere il tasto di sblocco dei cicloni quando si trasporta l'aspirapolvere.

20 **Non** aspirare liquidi infiammabili, come la benzina, e **non** usare l'apparecchio in luoghi in cui possono essere presenti liquidi infiammabili.

21 **Non** aspirare oggetti incandescenti come sigarette, fiammiferi o cenere calda.

22 Controllare che la tensione di alimentazione corrisponda a quella indicata sulla targhetta che si trova dietro il contenitore. L'aspirapolvere deve essere utilizzato esclusivamente come indicato.

23 L'apparecchio deve essere usato solo come illustrato nel presente manuale. Utilizzare solo accessori consigliati Dyson.

24 **Non** usare l'aspirapolvere senza il contenitore trasparente™ o i filtri.

25 **Non** lubrificare l'apparecchio o eseguire interventi di riparazione o manutenzione al di fuori di quelli descritti in questo manuale o consigliati dal servizio clienti Dyson.

| | | | | | | | | |
|---|---|---|---|---|---|---|---|---|
| DE | Ziehen Sie **nicht** am Kabel. | Verwenden Sie den Staubsauger **nicht** in der Nähe von Hitzequellen. | **Vermeiden Sie** es, den Staubsauger in der Nähe von offenem Feuer zu benutzen. | Fahren Sie nicht über das Kabel. | Saugen Sie **kein** Wasser oder andere Flüssigkeiten auf. | Verwenden Sie das Gerät **nicht** zum Aufsaugen von brennbaren Substanzen. | Halten Sie sich beim Treppensaugen **nicht** unterhalb des Geräts auf. | Achten Sie darauf, dass Hände **nicht** in die Nähe der Bürstwalze geraten. |
| NL | Trek **niet** aan het snoer. | Het toestel **nooit** in de buurt van een hittebron plaatsen. | Gebruik de stofzuiger **nooit** in de buurt van open vuur. | Rijd **niet** over het snoer heen. | **Niet** gebruiken om water, andere vloeibare stoffen of bouwstof op te zuigen. | **Nooit** brandende voorwerpen opzuigen. | Halten Sie sich beim Treppensaugen **nicht** unterhalb des Geräts auf. | Houd uw handen uit de buurt van de borstel wanneer de stofzuiger in gebruik is. |

| | | | | | | | | |
|---|---|---|---|---|---|---|---|---|
| ES | **No tire** del cable. | **No** guarde cerca de una fuente de calor. | **No** utilice cerca de una llama. | **No** pase la máquina por encima del cable. | **No** recoja agua o líquidos. | **No** recoja objetos incandescentes. | **No** utilice por encima de su cuerpo en las escaleras. | **No** ponga las manos cerca del cepillo cuando la aspiradora esté en uso. |
| IT | **Non** tirare il cavo. | **Non** riporre vicino a fonti di calore. | **Non** usare vicino a fiamme vive. | **Non** passare sopra il cavo. | **Non** aspirare acqua o altri liquidi. | **Non** aspirare oggetti incandescenti. | **Non** usare sopra le scale. | **Non** mettere le mani vicino alla spazzola durante l'utilizzo. |

# CY

# ΓΕΝΙΚΕΣ ΟΔΗΓΙΕΣ ΑΣΦΑΛΕΙΑΣ

## ΔΙΑΒΑΣΤΕ ΤΙΣ ΟΔΗΓΙΕΣ ΠΡΟΣΕΚΤΙΚΑ ΠΡΙΝ ΧΡΗΣΙΜΟΠΟΙΗΣΕΤΕ ΤΗ ΣΥΣΚΕΥΗ

Όταν χρησιμοποιείτε μια ηλεκτρική συσκευή, πρέπει να ακολουθείτε κάποιες βασικές οδηγίες:

## ΠΡΟΕΙΔΟΠΟΙΗΣΗ ⚠

### ΓΙΑ ΝΑ ΜΕΙΩΘΕΙ Ο ΚΙΝΔΥΝΟΣ ΠΥΡΚΑΓΙΑΣ, ΗΛΕΚΤΡΟΠΛΗΞΙΑΣ Ή ΤΡΑΥΜΑΤΙΣΜΟΥ:

1 Η συσκευή αυτή προορίζεται για οικιακή χρήση μόνο. **Μην** τη χρησιμοποιήσετε σε εξωτερικούς χώρους ή σε υγρές επιφάνειες.

2 **Μην** αγγίζετε την πρίζα ή τη συσκευή με υγρά χέρια.

3 **Μην** χρησιμοποιήσετε τη συσκευή όταν το καλώδιο ή το φις είναι φθαρμένα. Εάν το καλώδιο τροφοδοσίας είναι φθαρμένο, θα πρέπει να αντικατασταθεί από την Dyson Ltd, τον αντιπρόσωπο σέρβις μας ή ανάλογα εκπαιδευμένα άτομα για να αποφευχθεί πιθανό ατύχημα.

4 Εάν η ηλεκτρική σκούπα δεν λειτουργεί κανονικά, έπεσε από κάποιο ύψος, υπέστη βλάβη, αφέθηκε σε εξωτερικό χώρο ή βυθίστηκε σε υγρό, επικοινωνήστε με τη γραμμή βοήθειας της Dyson.

5 **Μην** χρησιμοποιήσετε τη συσκευή αν κάποια μέρη φαίνονται να είναι ελαττωματικά, φθαρμένα ή λείπουν.

6 Βεβαιωθείτε ότι όλα τα μέρη συμπεριλαμβανομένου και του καθαρού κάλαθου™ είναι στη θέση τους πριν χρησιμοποιήσετε ή μετακινήσετε τη συσκευή.

7 Η συσκευή αυτή δεν πρέπει να χρησιμοποιείται από άτομα με μειωμένες σωματικές, αισθητικές ή πνευματικές ικανότητες (συμπεριλαμβανομένων και παιδιών) ή από άτομα που δεν διαθέτουν κατάλληλη εμπειρία και γνώση, εκτός και αν επιβλέπονται από ενήλικους ή αν τους έχουν δοθεί οδηγίες σχετικά με τη χρήση της συσκευής από άτομο υπεύθυνο για την ασφάλειά τους. Μην επιτρέψετε να χρησιμοποιηθεί η συσκευή σαν παιχνίδι από παιδιά.

8 **Μην** αφήνετε τη συσκευή στην πρίζα. Βγάλτε την όταν δεν τη χρησιμοποιείτε και πριν από τη συντήρηση από το χρήστη ή πριν συνδέσετε ή αποσυνδέσετε τον εύκαμπτο σωλήνα ή αλλάξετε αξεσουάρ.

9 Αν η συσκευή υπερθερμανθεί, διακόπτει τη λειτουργία. Πρέπει να την απενεργοποιήσετε, να την βγάλετε από την πρίζα και να την αφήσετε να ψυχθεί πριν επιχειρήσετε να ελέγξετε τα φίλτρα ή αν έχει φράξει.

10 Αποθηκεύστε τη συσκευή σε εσωτερικό χώρο. Φυλάξτε την ηλεκτρική σκούπα μετά από κάθε χρήση με το καλώδιο καλά τυλιγμένο, για να αποφύγετε τον κίνδυνο να σκοντάψετε.

11 Πριν βγάλετε τη συσκευή από την πρίζα, πρέπει να γυρίσετε όλα τα χειριστήρια στη θέση απενεργοποίησης (OFF).

12 **Μην** βγάλετε τη συσκευή από την πρίζα τραβώντας το καλώδιο. Για να τη βγάλετε από την πρίζα, πιάστε την από το φις και όχι το καλώδιο.

13 **Μην** τραβήξετε το καλώδιο ή μην κουβαλάτε τη συσκευή κρατώντας την από το καλώδιο, μην χρησιμοποιείτε το καλώδιο για λαβή, μην μαγκώνετε το καλώδιο σε πόρτες και μην τραβάτε το καλώδιο γύρω από αιχμηρές επιφάνειες ή σε γωνίες. **Μην** περνάτε τη συσκευή πάνω από καλώδιο. Διατηρήστε το καλώδιο μακριά από θερμαινόμενες επιφάνειες.

14 Δεν συνιστάται η χρήση καλωδίου προέκτασης.

15 Κρατήστε τα μαλλιά, τα ρούχα, τα δάκτυλα και όλα τα άλλα μέρη του σώματος σας μακριά από τα ανοίγματα και τα κινούμενα μέρη, όπως τον κύλινδρο με τη βούρτσα.

16 **Μην** βάλετε αντικείμενα στα ανοίγματα της συσκευής. **Μην** την χρησιμοποιείτε όταν οποιοδήποτε άνοιγμα είναι φραγμένο.

17 Φροντίστε ιδιαίτερα όταν χρησιμοποιείτε τη συσκευή σε σκαλοπάτια. **Μην** δουλεύετε με την ηλεκτρική σκούπα σε ψηλότερο σημείο από εσάς.

18 Διατηρείτε την ηλεκτρική σκούπα πάντα στο δάπεδο. **Μην** τοποθετείτε την ηλεκτρική σκούπα πάνω σε σκαλοπάτια, καρέκλες, τραπέζια, κλπ.

19 **Μην** τραντάζετε τη συσκευή ή μην πιέστε το κουμπί απελευθέρωσης των κυκλώνων ενώ μεταφέρετε τη συσκευή.

20 **Μην** χρησιμοποιείτε τη συσκευή για να μαζέψετε εύφλεκτα υλικά ή καύσιμα υγρά, όπως βενζίνη ή σε περιοχές όπου μπορεί να υπάρχουν τέτοια υλικά.

21 **Μην** μαζέψετε με τη συσκευή θερμά αντικείμενα ή αντικείμενα που βγάζουν καπνό, όπως τσιγάρα, σπίρτα ή ζεστές στάχτες.

22 Ελέγξτε για να βεβαιωθείτε ότι η ηλεκτρική παροχή ανταποκρίνεται σε εκείνη που αναγράφεται πάνω στην ετικέτα χαρακτηριστικών. Η ηλεκτρική σκούπα πρέπει να χρησιμοποιείται μόνο σύμφωνα με τις προδιαγραφές.

23 Χρησιμοποιήστε τη συσκευή μόνο όπως περιγράφεται στο παρόν εγχειρίδιο. Χρησιμοποιήστε την μόνο με εργαλεία της Dyson.

24 Χρησιμοποιείτε πάντα αφού έχετε τοποθετήσει καθαρό κάλαθο™ και φίλτρα.

25 **Μην** λιπαίνετε οποιοδήποτε μέρος ή μην διεξάγετε οποιαδήποτε συντήρηση ή εργασία επιδιόρθωσης εκτός από αυτές που φαίνονται στο παρόν εγχειρίδιο ή σύμφωνα με τις συμβουλές από τη γραμμή βοήθειας της Dyson.

# CZ

# VŠEOBECNÉ BEZPEČNOSTNÍ POKYNY

## PŘED POUŽITÍM TOHOTO VYSAVAČE SI PŘEČTĚTE VŠECHNY POKYNY

Při použití elektrického přístroje je třeba vždy dodržovat základní postupy, včetně následujících:

## VAROVÁNÍ ⚠

### KE SNÍŽENÍ RIZIKA VZNIKU POŽÁRU, ZÁSAHU ELEKTRICKÝM PROUDEM NEBO PORANĚNÍ:

1 Tento přístroj je určen pouze k použití v domácnosti. **Nepoužívejte** ho venku ani na mokrém povrchu.

2 S přístrojem nebo se zástrčkou nemanipulujte mokrýma rukama.

3 **Přístroj nepoužívejte**, pokud je poškozený kabel nebo zástrčka. Pokud je napájecí kabel poškozen, musí být vyměněn společností Dyson Ltd., příslušným poskytovatelem služeb nebo stejně kvalifikovanou osobou, aby se zamezilo vzniku rizika.

4 Pokud vysavač nefunguje správně, upadl, byl poškozen, ponechán venku nebo byl ponořen do kapaliny, **nepoužívejte** ho a kontaktujte zákaznickou linku společnosti Dyson.

5 Vysavač **nepoužívejte**, pokud se zdá, že je nějaká část vadná, chybí nebo je poškozená.

6 Ujistěte se, že všechny části včetně nádoby clear bin™ jsou bezpečně připevněny dříve, než začnete přístroj používat nebo ho přenášet.

7 Tento přístroj nesmějí používat osoby (včetně dětí), které mají sníženou citlivost či fyzické nebo duševní schopnosti či mají nedostatečné zkušenosti a znalosti, pokud nejsou pod dohledem nebo pokud nebyly zaškoleny ohledně použití přístroje osobou odpovědnou za jejich bezpečnost. Děti by měly být pod dohledem, aby se zajistilo, že si s přístrojem nehrají.

8 **Přístroj nenechávejte** bez dozoru, pokud je připojen do sítě. Odpojte ho, pokud se nepoužívá, a před provedením údržby, před připojením nebo odpojením hadice nebo před výměnou příslušenství.

9 Pokud je přístroj přehřátý, zastaví se. Je třeba jej vypnout, odpojit a umožnit vychladnutí dříve, než se pokusíte provést kontrolu filtrů nebo zablokování.

10 Přístroj uchovávejte uvnitř. Po použití vysavač uklidťe a stočte kabel bezpečně tak, aby o něj nemohl nikdo zakopnout.

11 Před odpojením přístroje vypněte všechny ovládací prvky.

12 **Přístroj neodpojujte** ze sítě vytažením za kabel. Při odpojení uchopte zástrčku, nikoliv kabel.

13 **Přístroj netahejte** ani nenoste za kabel, nepoužívejte kabel pro zavěšení, nepřivírejte kabel mezi dveře ani nepřetahujte kabel přes ostré rohy nebo okraje. **Nepřejíždějte** přístrojem přes kabel. Udržujte kabel v dostatečné vzdálenosti od horkých povrchů.

14 Nedoporučuje se používat prodlužovací kabel.

15 Dbejte na to, aby vlasy, volné oblečení, prsty a další části těla byly v dostatečné vzdálenosti od pohyblivých částí a otvorů, jako je kartáč.

16 Do otvorů nevkládejte žádné předměty. **Přístroj nepoužívejte**, pokud je jakýkoliv otvor zablokován.

17 Zvláštní péči věnujte vysávání na schodech; při vysávání na schodech nepracujte tak, aby byl vysavač nad vámi.

18 Vysavač mějte stále na zemi. **Přístroj nedávejte** na židle, stoly, atd.

19 S přístrojem netřeste ani nedržte stisknuté tlačítko pro uvolnění cyklonu, pokud **přístroj** přenášíte.

20 **Nepoužívejte** k vysátí hořlavých kapalin, například benzín, ani jej nepoužívejte v místech, kde tyto kapaliny mohou být přítomné.

21 **Nevysávejte** nic, co hoří nebo z čeho se kouří, jako jsou cigarety, zápalky nebo horký popel.

22 Zkontrolujte, zda zdroj elektrického proudu odpovídá údajům uvedeným na výkonnostním štítku. Vysavač musí být použit jen předepsaným způsobem.

23 Přístroj používejte pouze tak, jak je popsáno v této příručce. Používejte pouze nástavce doporučené společností Dyson.

24 **Přístroj** použijte pouze tehdy, pokud obsahuje nádobku clear bin™ a pokud má správně umístěné filtry.

25 Nepromazávejte žádné části ani **neprovádějte** údržbu či opravu jiným způsobem, než je uvedeno v této příručce nebo dle rady zákaznické linky společnosti Dyson.

# DK

# VIGTIGE SIKKERHEDSINSTRUKTIONER

## LÆS ALLE INSTRUKTIONERNE, INDEN DU BRUGER DENNE STØVSUGER

Ved brug af et elektrisk apparat bør de generelle forholdsregler altid følges, herunder følgende:

## ADVARSEL ⚠

### FOR AT MINIMERE RISIKOEN FOR ILDEBRAND, ELEKTRISK STØD ELLER PERSONSKADER:

1 Denne maskine er kun beregnet til husholdningsbrug. Den må **ikke** bruges udenfor eller på våde overflader.

2 Rør **ikke** ved stikket på ledningen eller ved selve maskinen med våde hænder.

3 **Brug ikke** støvsugeren, hvis ledningen eller stikket er beskadiget. Hvis ledningen er beskadiget, skal den udskiftes af Dyson, vores serviceagent eller lignende kvalificerede personer, for at undgå fare.

4 **Brug ikke** støvsugeren, hvis den ikke fungerer ordentligt, er blevet tabt, beskadiget, har stået udenfor eller været i kontakt med væske. Kontakt da Dysons helpline.

5 **Brug ikke** støvsugeren, hvis noget ser ud til at være i uorden, mangle eller være beskadiget.

6 Sørg for, at alle dele, inklusive clear bin™, sidder ordentligt fast, inden du bruger eller løfter maskinen.

7 Støvsugeren er ikke beregnet til brug af personer (inklusive børn) med fysiske eller psykiske handicap, eller af personer uden den nødvendige viden og erfaring, med mindre de er blevet instrueret i brugen af apparatet af en person, som er ansvarlig for deres sikkerhed. Børn bør være under opsyn for at sikre, at de ikke leger med apparatet.

8 Efterlad **ikke** støvsugeren, når den er tilsluttet kontakten. Tag stikket ud, når maskinen ikke er i brug, og inden du foretager vedligeholdelse, montering eller afmontering af slangen eller skifter tilbehør.

9 Hvis maskinen overophedes, vil den slå fra. Den skal derefter slukkes og frakobles stikkontakten og have tid til at køle af, inden du kontrollerer filtre eller blokeringer.

10 Opbevar støvsugeren indendørs. Sæt den væk efter brug, med ledningen rullet ind for at undgå fald og snubleulykker.

11 Sluk for alle funktioner, før stikket tages ud af kontakten.

12 Tag **ikke** stikket ud ved at hive i ledningen. Tag fat i stikket og ikke i ledningen for at frakoble støvsugeren.

13 Træk eller bær **ikke** i ledningen, brug ikke ledningen som håndtag, luk ikke en dør med ledningen i klemme,og lad **ikke** ledningen køre mod skarpe kanter eller hjørner. Kør ikke over ledningen med støvsugeren.

14 Brug af forlængerledning frarådes.

15 Hold hår, lasttøj, fingre og andre dele af kroppen væk fra åbninger og bevægelige dele, som f.eks. børstehovedet.

16 Kom **ikke** noget ind i åbningerne. **Brug ikke** støvsugeren med blokerede åbninger.

17 Vær ekstra opmærksom ved støvsugning på trapper. Gør **ikke** rent med støvsugeren stående oven over dig på trappen.

18 Hold støvsugeren på gulvet. Sæt den **ikke** på stole, borde eller lignende.

19 Ryst **ikke** maskinen og tryk ikke på cyklonens udløserknap, når du bærer maskinen.

20 Brug **ikke** støvsugeren til at fjerne letantændelige eller brandbare væsker, såsom benzin, og brug den ikke i områder, hvor sådanne væsker kan forekomme.

21 Brug **ikke** støvsugeren til at fjerne noget, som brænder eller ryger, såsom cigaretter, tændstikker, gløder eller aske.

22 Sørg for, at din strømforsyning stemmer overens med specifikationerne på mærkepladen. Støvsugeren må kun benyttes som angivet herpå.

23 Maskinen må kun bruges som beskrevet i denne manual. Brug kun dele anbefalet af Dyson.

24 Brug **ikke** støvsugeren, med mindre klar clear bin™ og filtrene sidder på.

25 Brug **ikke** smøremiddel på nogen dele, og udfør ikke nogen former for vedligeholdelse eller reparationer, andet end som beskrevet i denne manual eller som anvist af Dysons helpline.

# FI

# YLEISET TURVALLISUUSOHJEET

## LUE KAIKKI OHJEET ENNEN IMURIN KÄYTTÖÄ

Sähkölaitteen käytössä tulee noudattaa perusvarotoimenpiteitä mukaan, mukaan lukien seuraavia:

## VAROITUS ⚠

### TULIPALON, SÄHKÖISKUN JA VAHINKOJEN VÄLTTÄMISEKSI:

1 Tämä laite on tarkoitettu vain kotitalouskäyttöön. Laitetta ei saa **käyttää** ulkotiloissa eikä märillä pinnoilla.

2 **Älä** koske pistotulppaan tai laitteeseen märillä käsillä.

3 **Älä** koske laitetta, jos johto tai pistotulppa on vaurioitunut. Vaurioituneen virtajohdon saa vaihtaa ainoastaan Dyson Ltd, valtuutettu huoltoliike tai asianmukaisesti koulutettu henkilö.

4 **Älä** koske imuria, jos se ei toimi kunnolla tai on pudonnut, vaurioitunut, jätetty ulos tai kastunut. Ota yhteys Dysonin asiakaspalveluun.

5 **Älä** koske imuria, jos jokin sen osa vaikuttaa vialliselta, puuttuu tai on vaurioitunut.

6 Varmista ennen käyttöä tai laitteen kantamista, että kaikki osat, mukaan lukien clear bin™ -pölysäiliö, ovat tukevasti paikoillaan.

7 Laitetta ei ole tarkoitettu sellaisten henkilöiden (ml. lasten) käyttöön, joilla on fyysisiä, sensorisia tai psyykkisiä rajoituksia tai joilta puuttuvat oleelliset tiedot tai kokemus, ellei laitteen käyttöä valvo tai opasta tällaisen henkilön turvallisuudesta vastaava toinen henkilö. Lapsia tulee valvoa, jotta he eivät leiki laitteella.

8 **Älä** jätä sähköverkkoon kytkettyä laitetta ilman valvontaa. Irrota pistotulppa pistorasiasta, kun laitetta ei käytetä ja ennen huoltotoimenpiteitä, letkun irrottamista tai kiinnittämistä ja lisätarvikkeiden vaihtamista.

9 Ylikuumetessaan laite sammuu automaattisesti. Katkaise virta virtakytkimestä, irrota laite sähköverkosta ja anna sen jäähtyä ennen suodattimien ja mahdollisten tukosten tutkimista.

10 Säilytä laitetta sisätiloissa. Käytön jälkeen kelaa johto sisään ja siirrä imuri sen säilytyspaikkaan kompastumisvaaran välttämiseksi.

11 Kytke kaikki säätimet pois päältä ennen sähköverkosta irrottamista.

12 Irrota laite sähköverkosta pitämällä kiinni pistotulpasta; **älä** vedä johdosta.

13 **Älä** vedä tai kanna laitetta virtajohdosta äläkä käytä virtajohtoa kahvana; **älä** jätä johtoa oven väliin tai vedä sitä teräviä reunoja tai kulmia vasten. **Älä** anna laitteen kulkea virtajohdon yli. Pidä virtajohto loitolla kuumista pinnoista.

14 Jatkojohdon käyttö ei ole suositeltavaa.

15 Pidä hiukset, vaatetus, sormet ja muut ruumiinosat loitolla laitteen aukoista ja liikkuvista osista, kuten suulakkeesta.

16 **Älä** työnnä laitteen aukkoihin esineitä. **Älä** käytä laitetta, jos jokin sen aukoista on tukkiutunut.

17 Ole erityisen varovainen imuroidessasi portaita. **Älä** pidä laitetta itseäsi ylemmällä portaalla.

18 Pidä imuri lattialla. **Älä** nosta sitä tuolille, pöydälle tai muille tasolle.

19 **Älä** ravista laitetta äläkä paina syklonin avausnappia laitetta kantaessasi.

20 **Älä** imurroi syttyviä tai palonarkoja nesteitä, kuten bensiiniä, **äläkä** käytä imuria paikoissa, joissa saattaa olla tällaisia aineita.

21 **Älä** imuroi palavia tai savuavia materiaalejа, kuten savukkeita, tulitikkuja tai kuumaa tuhkaa.

22 Varmista, että verkkojännite vastaa arvokilvessä ilmoitettua jännitettä. Imuria saa käyttää vain arvokilven mukaisilla jännitteillä.

23 Laitetta saa käyttää vain tässä käyttöoppaassa annettujen ohjeiden mukaisesti. Käytä vain Dysonin suosittelemia lisätarvikkeita.

24 Laitetta ei saa käyttää, jos clear bin™ -pölysäiliö ja suodattimet eivät ole paikoillaan.

25 **Älä** voitele laitteen osia osia, äläkä suorita mitään sellaisia huolto- tai korjaustöitä, joita ei ole neuvottu tässä käyttöoppaassa tai Dysonin asiakaspalvelussa.

CY **Μην** τραβάτε το σύρμα. | **Μην** την χρησιμοποιήσετε κοντά σε θερμά αντικείμενα. | **Μην** την χρησιμοποιήσετε κοντά σε φλόγα. | **Μην** πατάτε το σύρμα. | **Μην** μαζεύετε νερό ή άλλα υγρά. | **Μην** μαζεύετε θερμά αντικείμενα. | **Μην** έχετε την σκούπα στα πάνω σκαλιά όταν κάνετε τις σκάλες. | **Μην** βάζετε τα χέρια σας κοντά στην βούρτσα όταν αυτή δουλεύει.

CZ **Netahejte** vysavač za kabel. | **Nepoužívejte** v blízkosti topidel. | **Nepoužívejte** v blízkosti otevřeného ohně. | **Nepřejíždějte** přes přívodní kabel. | **Nevysávejte** vodu ani jiné kapaliny. | **Nevysávejte** hořící předměty. | Při vysávání schodů stůjte vždy **nad** vysavačem. | Je-li přístroj zapnut, **nepřibližujte** ruce ke kartáči.

DK Træk **ikke** i ledningen. | Anvend **ikke** apparatet i nærheden af varmekilder. | Anvend **ikke** apparatet i nærheden af åben ild. | Kør **ikke** over ledningen. | Anvend **ikke** apparatet til opsamling af vand eller anden væske. | Anvend **ikke** apparatet til opsamling af nogen form for brændende objekter. | Anvend **ikke** apparatet over dig selv på trapper. | Anbring **ikke** hænderne under børstestangen under brug.

FI **Älä** irrota pistotulppaa vetämällä virtajohdosta. | **Älä** käytä imuria lämmönlähteiden läheisyydessä. | **Älä** käytä imuria avotulen läheisyydessä. | **Älä** vedä imuria sen virtajohdon yli. | **Älä** imuroi vettä tai muita nesteitä. | **Älä** imuroi palavia esineitä. | **Älä** pidä imuria yläpuolellasi portaissa. | **Älä** laita käsiäsi harjaksen lähelle imurin ollessa käynnissä.

# HU
# ÁLTALÁNOS BIZTONSÁGI ELŐÍRÁSOK

## KÉRJÜK, OLVASSA EL AZ ÖSSZES ELŐÍRÁST A PORSZÍVÓ HASZNÁLATA ELŐTT

Elektromos készülékek használatakor az alapvető biztonsági előírásokat mindig be kell tartani, beleértve az alábbiakat:

## FIGYELMEZTETÉS ⚠

### A TŰZ, ÁRAMÜTÉS VAGY SÉRÜLÉS VESZÉLYÉNEK CSÖKKENTÉSE ÉRDEKÉBEN AZ ALÁBBIAKAT KELL BETARTANI:

1. A készüléket kizárólag háztartási használatra tervezték. Kültéri környezetben és nedves felületen ne használja.
2. **Ne** nyúljon nedves kézzel a hálózati csatlakozóhoz vagy a készülékhez.
3. A készüléket **ne** működtesse, ha a tápkábel vagy a dugó sérült. Az esetleges veszélyek elkerülése érdekében a sérült alkatrészeket a Dyson vállalatnak, a vállalat hivatalos szerelőjének vagy szakképzett személynek kell kicserélnie.
4. Amennyiben a porszívó működése nem megfelelő, elejtették, megsérült, kültéri környezetben maradt vagy folyadékba merült, **ne** használja. Lépjen kapcsolatba a Dyson Ügyfélszolgálattal.
5. **Ne** használja a porszívót, ha bármely alkatrésze hibás, sérült vagy hiányzik.
6. A készülék működtetése vagy szállítása előtt bizonyosodjon meg arról, hogy minden alkatrész, beleértve a clear bin™, szorosan illeszkedik a porszívóhoz.
7. A készüléket nem használhatják olyan személyek (gyermekeket is beleértve), akik csökkent fizikai, érzékelési vagy mentális képességekkel rendelkeznek, vagy hiányzik a készülék működtetéséhez szükséges tapasztalatuk és tudások, kivéve ha a biztonságukért felelős személyek felügyeletet biztosítanak számukra, vagy ellátják őket instrukciókkal. A gyerekeket feltétlenül felügyelni kell, hogy ne használják játékszerként a készüléket.
8. **Ne** hagyja magára a készüléket, amikor a készülék csatlakoztatva van a fali aljzatba. Húzza ki a hálózati csatlakozót az aljzatból, ha a készülék használaton kívül van, ezen kívül karbantartás előtt, a porszívócső rácsatlakoztatásakor, illetve levételekor, valamint alkatrészcsere esetén.
9. Túlmelegedés esetén a készülék automatikusan kikapcsol. Ilyenkor kapcsolja ki a porszívót, húzza ki a hálózati csatlakozót az aljzatból, és várja meg, míg a készülék lehűl, mielőtt ellenőrizné a szűrőket vagy az eldugulást.
10. Tárolja a készüléket fedett helyiségben. Használat után a készüléket biztonságosan feltekert kábellel tegye el, így elkerülheti a megbotlással járó veszélyeket.
11. Áramtalanítás előtt kapcsolja ki az összes vezérlőt.
12. **Ne** a kábelnél fogva húzza ki a hálózati csatlakozót. A készülék zsinórjának kihúzásakor ne a kábelt, hanem a dugót fogja meg.
13. **Ne** húzza a porszívót a kábelnél fogva, **ne** kapaszkodjon bele, **ne** csukja rá az ajtót, **ne** húzza át éles széleken vagy sarkokon. A készüléket **ne** húzza át a kábelek felett. A kábelt tartsa távol a forró felületektől
14. Hosszabbító kábel használata nem javasolt.
15. Tartsa távol a haját, öltözékét, ujjait, egyéb testrészeit a készülék nyílásaitól, és olyan mozgó alkatrészeitől, mint például a keferűd.
16. **Ne** helyezzen idegen tárgyakat a készülék nyílásaiba. A készülék nyílásait ne tömje el.
17. Legyen különösen elővigyázatos lépcsők tisztításakor; a felső lépcső takarításakor **ne** álljon a porszívó alá.
18. A porszívót működtesse a padlón. **Ne** helyezze székekre, asztalokra stb.
19. Hordozás közben **ne** rázza a készüléket, és **ne** nyomja meg a porleválasztó kioldógombját.
20. **Ne** használja a porszívót tűzveszélyes vagy gyúlékony folyadékok, például benzin felszívására, illetve ne működtesse tűzveszélyes anyagok közelében.
21. **Ne** használja a porszívót égő vagy füstölő tárgyak, például cigaretta, gyufa vagy forró hamu felszívására.
22. Ellenőrizze, hogy az áramellátás megfelel-e a géptörzslapon feltüntetett adatoknak. A porszívót kizárólag a géptörzslapon lévő adatoknak megfelelően szabad működtetni.
23. A készüléket kizárólag a jelen használati utasításnak megfelelően használja. Csak a Dyson vállalat által javasolt tartozékok használhatók.
24. **Ne** használja a készüléket, ha a clear bin™ tartály és a szűrők nincsenek a helyükön.
25. A porszívó alkatrészeit **ne** kenje le, illetve ne végezzen olyan karbantartási vagy javítási munkát, amely nem szerepel jelen használati utasításban, vagy amelyek elvégzését a Dyson Ügyfélszolgálat nem tanácsolja.

# NO
# GENERELLE SIKKERHETSINSTRUKSJONER

## LES ALLE INSTRUKSJONENE NØYE FØR DU BRUKER DENNE STØVSUGEREN

Når du bruker elektrisk utstyr, må du alltid ta grunnleggende forholdsregler, blant annet følgende:

## ADVARSEL ⚠

### FOR Å REDUSERE FAREN FOR BRANN, ELEKTRISK STØT ELLER SKADE:

1. Denne maskinen er bare for bruk i private hus. Må **ikke brukes** utendørs eller på våte flater.
2. **Ikke** ta på støpsel eller apparat med våte hender.
3. Må **ikke brukes** med skadet strømledning eller støpsel. Hvis den medfølgende ledningen blir skadet, må den byttes av Dyson Ltd, vår serviceagent eller tilsvarende godkjente personer for å unngå at det oppstår fare.
4. Hvis støvsugeren ikke fungerer som den skal, hvis den har falt i gulvet, er ødelagt, er glemt igjen utendørs eller er nedsenket i væske, må den **ikke brukes**. Ta kontakt med Dyson Helpline.
5. **Ikke bruk** apparatet hvis noen av delene ser ut til å ha feil, mangler eller er skadet.
6. Kontroller at alle deler, inkludert clear bin™, sitter godt fast før du bruker eller bærer maskinen.
7. Dette utstyret er ikke beregnet for bruk av personer (deriblant barn) med reduserte fysiske, sensoriske eller mentale funksjoner eller med manglende erfaringer og kunnskaper, hvis de ikke blir overvåket eller har fått instruksjoner om bruken av utstyret av en person som er ansvarlig for deres sikkerhet. Barn må overvåkes for å sørge for at de ikke leker med utstyret.
8. **Ikke** gå fra apparatet når det er koblet til strømmen. Ta ut støpselet når det ikke er i bruk og før du utfører vedlikehold, kobler slangen til eller fra eller når du bytter tilbehør.
9. Hvis maskinen blir overopphetet, stopper den. Den må slås av, støpselet må trekkes ut, og den må avkjøles før du kontrollerer filtrene eller om det er noe som blokkerer.
10. Oppbevar maskinen innendørs. Sett støvsugeren bort etter bruk, med ledningen trygt rullet opp, for å forhindre at noen snubler over den.
11. Skru av alle brytere før du trekker ut stopselet.
12. **Ikke** trekk ut støpselet ved å dra i ledningen. Når du skal trekke ut støpselet, må du holde i det, ikke i ledningen.
13. Du må **ikke dra** eller løfte etter ledningen, bruke ledningen som håndtak, lukke en dør der ledningen går gjennom eller dra ledningen rundt skarpe kanter eller hjørner. Ikke kjør apparatet over ledningen.. Hold ledningen borte fra varme overflater.
14. Vi anbefaler **ikke bruk** av skjøteledning.
15. Pass på at du holder håret, klesplagg, fingre eller andre kroppsdeler borte fra åpninger og bevegelige deler, for eksempel den roterende børsten.
16. **Ikke** stikk gjenstander inn i åpningene. Må **ikke brukes** hvis noen av åpningene er blokkert.
17. Vær ekstra forsiktig når du støvsuger trapper. **Ikke** la støvsugeren være over deg i trapper.
18. Hold støvsugeren på gulvet. **Ikke plasser** støvsugeren på stoler, bord osv.
19. **Ikke** rist støvsugeren eller trykk på utløserknappen for sentrifugen mens du bærer den.
20. Må **ikke brukes** til å suge opp brennbare eller lett antennelige væsker, for eksempel bensin, eller på områder der det kan finnes slike væsker.
21. **Ikke** sug opp noe som brenner eller ryker, for eksempel sigaretter, fyrstikker eller varm aske.
22. Kontroller at strømforsyningen er i samsvar med det som oppgis på merkeplaten. Støvsugeren må bare brukes som oppgitt.
23. Må bare brukes som beskrevet i denne manualen. Bruk bare ekstradeler som anbefales av Dyson.
24. Må **ikke brukes** uten at clear bin™ og filtre er på plass.
25. Du må **ikke** smøre noen deler eller utføre annet vedlikehold eller andre reparasjoner enn det som blir beskrevet i manualen eller etter råd fra Dyson Helpline.

# PL
# OGÓLNE INFORMACJE DOTYCZĄCE BEZPIECZEŃSTWA

## PRZED UŻYCIEM ODKURZACZA NALEŻY PRZECZYTAĆ WSZYSTKIE INSTRUKCJE

Podczas użytkowania sprzętu elektrycznego należy zawsze przestrzegać podstawowych zasad bezpieczeństwa, włączając poniższe:

## OSTRZEŻENIE ⚠

### ABY UNIKNĄĆ RYZYKA POŻARU, PORAŻENIA PRĄDEM LUB URAZU:

1. Urządzenie przeznaczone jest wyłącznie do użytku domowego. **Nie** należy używać go poza domem i na mokrych powierzchniach.
2. **Nie** dotykać urządzenia i wtyczki mokrymi rękami.
3. **Nie** używać jeśli kabel lub wtyczka jest uszkodzona. Jeśli kabel jest uszkodzony, musi być on wymieniony przez firmę Dyson Ltd, autoryzowanego przedstawiciela serwisu firmy Dyson lub odpowiednio wykwalifikowaną osobę w celu uniknięcia niebezpieczeństwa.
4. Jeśli odkurzacz nie działa prawidłowo, został upuszczony, zniszczony, pozostawiony na zewnątrz domu, zanurzony w cieczy – **nie** używać go. Skontaktować się z Infolinią Dyson.
5. **Nie** używać odkurzacza, jeśli którakolwiek z części wygląda na zniszczoną, uszkodzoną lub jej brakuje.
6. Przed użyciem lub przenoszeniem odkurzacza upewnić się, że wszystkie części łącznie z pojemnikiem clear bin™ są bezpiecznie zamontowane.
7. Odkurzacz nie jest przeznaczony do użytku przez osoby (włączając w to dzieci) z ograniczonymi zdolnościami fizycznymi, sensorycznymi lub umysłowymi, nieposiadające wiedzy i doświadczenia odpowiedniego do obsługi urządzenia, o ile nie otrzymały instrukcji dotyczących użytkowania urządzenia lub nie znajdują się pod opieką osoby odpowiedzialnej za ich bezpieczeństwo. Dzieci powinny znajdować się pod opieką dorosłych, aby mieć pewność, że nie wykorzystują urządzenia do zabawy.
8. **Nie** pozostawiać urządzenia włączonego do kontaktu. Odkurzacz należy odłączyć przed rozpoczęciem prac konserwacyjnych, podłączaniem lub odłączaniem węża, zmianą akcesoriów lub jeśli urządzenie nie jest używane.
9. W razie przegrzania, urządzenie zablokuje się. W takim przypadku należy je wyłączyć, odłączyć z kontaktu i pozostawić do ostygnięcia, a następnie sprawdzić, czy w filtrach nie znajdują się źródła zatorów.
10. Odkurzacz należy przechowywać w domu. Po zakończeniu sprzątania odkurzacz należy schować wraz z kablem bezpiecznie zwiniętym tak, aby uniknąć ryzyka potknięcia się.
11. Przed odłączeniem z kontaktu, wyłączyć wszystkie funkcje odkurzacza.
12. Urządzenia **nie** należy odłączać ciągnąc za kabel. Aby je odłączyć, należy pociągnąć za wtyczkę, nie za kabel.
13. **Nie** ciągnąć ani nie przenosić odkurzacza za kabel, nie używać kabla jako rączki, **nie** przytrzaskiwać kabla drzwiami ani **nie** przeciągać go po ostrych krawędziach. **Nie** przejeżdżać odkurzaczem przez kabel. Trzymać kabel z daleka od nagrzanych powierzchni.
14. **Nie** zaleca się stosowania przedłużacza.
15. Włosy, luźne części ubrania, palce i inne części ciała trzymać z daleka od otworów urządzenia i jego ruchomych części, takich jak turboszczotka.
16. **Nie** wkładać żadnych przedmiotów w otwory odkurzacza. **Nie** używać go, jeśli którykolwiek z otworów jest zablokowany.
17. Zachować szczególną uwagę podczas odkurzania schodów; odkurzacz powinien zawsze znajdować się na dole schodów.
18. Odkurzacz powinien stać na ziemi. **Nie** stawiać odkurzacza na krzesłach, stołach, itp.
19. **Nie** potrząsać odkurzaczem ani **nie** włączać go podczas przenoszenia.
20. **Nie** używać odkurzacza do sprzątania łatwopalnych cieczy, takich jak benzyna, ani w miejscach, gdzie odkurzacz może mieć z nimi kontakt.
21. **Nie** używać odkurzacza do sprzątania płonących ani dymiących przedmiotów, takich jak papierosy, zapałki lub gorący popiół.
22. Upewnić się, że napięcie w gniazdku elektrycznym odpowiada temu, które podane jest na tabliczce znamionowej odkurzacza. Odkurzacza należy używać tylko zgodnie z oznaczeniami.
23. Odkurzacza należy używać wyłącznie zgodnie z przeznaczeniem określonym w niniejszej instrukcji. Używać wyłącznie zalecanych akcesoriów Dyson.
24. **Nie** używać odkurzacza jeśli nie jest zamontowany pojemnik clear bin™ lub filtry.
25. **Nie** smarować żadnych części ani **nie** przeprowadzać prac konserwacyjnych lub naprawczych innych niż określone w instrukcji lub zalecane przez Infolinię Dyson.

# PT
# INSTRUÇÕES GERAIS DE SEGURANÇA

## LEIA TODAS AS INSTRUÇÕES ANTES DE USAR ESTE ASPIRADOR

Ao usar um aparelho eléctrico, devem ser seguidas algumas precauções básicas, incluindo as seguintes:

## AVISO ⚠

### PARA REDUZIR O RISCO DE INCÊNDIO, DESCARGA ELÉCTRICA OU LESÃO:

1. Este aparelho destina-se apenas a uso doméstico. **Não o** use no exterior ou sobre superfícies molhadas.
2. **Não** manuseie a ficha ou o aparelho com as mãos molhadas.
3. **Não** use o aparelho se o cabo ou a ficha estiverem danificados. Se o cabo de alimentação estiver danificado, deve ser substituído pela Dyson Ltd, por um agente autorizado ou por alguém igualmente qualificado, para evitar acidentes.
4. Se o aspirador não estiver a funcionar devidamente, tiver sofrido uma queda, estiver danificado, tiver sido deixado no exterior ou mergulhado em água, **não o** use. Contacte o Serviço de Assistência Dyson.
5. **Não** use o aspirador se notar a falta de alguma peça ou suspeitar que alguma peça esteja avariada ou danificada.
6. Certifique-se de que todas as peças, incluindo o depósito transparente™, estão firmemente fixas antes de usar ou transportar o aparelho.
7. Este aparelho não se destina a ser usado por pessoas (incluindo crianças) com capacidades físicas, sensoriais ou mentais reduzidas ou falta de experiência e conhecimento, a menos que sejam supervisionadas ou instruídas relativamente ao uso do aparelho por uma pessoa responsável pela sua segurança. As crianças devem ser vigiadas para se garantir que não brincam com o aparelho.
8. **Não** abandone o aparelho enquanto ligado à corrente. Desligue-o da tomada quando não estiver a usá-lo e antes de efectuar procedimentos de manutenção, ligar ou desligar a mangueira ou trocar acessórios.
9. Se o aparelho sobreaquecer, a corrente será cortada; deve desligá-lo, desconectá-lo da tomada e deixar que arrefeça, antes de verificar os filtros ou procurar obstruções.
10. Guarde o aparelho num espaço de interior. Após utilização, arrume o aspirador com o cabo devidamente recolhido, para evitar tropeções.
11. Desligue todos os controlos antes de desconectar o aparelho.
12. **Não** desconecte o aparelho puxando pelo cabo. Para o desconectar, agarre a ficha e não o cabo.
13. **Não** puxe nem transporte segurando pelo cabo, não use o cabo como pega, não feche portas sobre o cabo, nem puxe o cabo em torno de extremidades ou esquinas afiadas. **Não** faça passar o aparelho sobre o cabo. Mantenha o cabo afastado de superfícies quentes.
14. Não se recomenda o uso de extensões eléctricas.
15. Mantenha os cabelos, as roupas folgadas, os dedos e todas as partes do corpo afastados das aberturas e das peças em movimento, como a escova.
16. Não introduza nenhum objecto nas aberturas. **Não** use o aparelho com alguma abertura obstruída.
17. Tenha especial cuidado ao aspirar escadas; **não** trabalhe nas escadas com o aspirador acima do nível do corpo.
18. Mantenha o aspirador no chão. **Não** ponha o aspirador sobre cadeiras, mesas, etc.
19. **Não** sacuda o aparelho, nem prima o botão para soltar o ciclone enquanto o transporta.
20. **Não** use o aparelho para aspirar líquidos inflamáveis ou combustíveis, como a gasolina, nem o use em áreas onde tais líquidos possam estar presentes.
21. **Não** aspire nada que esteja a arder ou a fumegar, como cigarros, fósforos ou cinzas quentes.
22. Verifique se a corrente eléctrica da rede corresponde ao valor indicado na placa de dados técnicos. O aspirador só deve ser usado com a corrente indicada.
23. Use apenas conforme descrito neste manual. Use apenas acessórios recomendados pela Dyson.
24. **Não** use sem que o depósito transparente™ e os filtros estejam colocados.
25. **Não** lubrifique quaisquer peças, nem execute quaisquer tarefas de manutenção ou reparação que não sejam indicadas neste manual ou aconselhadas pelo Serviço de Assistência Dyson.

HU **Ne** húzza a kábelnál fogva.

NO **Ikke** dra i ledningen.

**Ne** használja meleg felületek mellett.

**Ikke** bruk i nærheten av varmekilder.

**Ne** használja nyílt láng mellett.

**Ikke** bruk i nærheten av åpen flamme.

**Ne** menjen át vele a kábelen.

**Ikke** kjør over ledningen.

**Ne** szívjon fel vele vizet vagy folyadékot.

**Ikke** sug opp vann eller væsker.

**Ne** porszívózzon. fel égő tárgyakat.

**Ikke** sug opp brennende objekter.

**Ne** használja maga fölött a lépcső tetején.

**Ikke** bruk stående høyere enn deg i trapper.

Használat közben **ne** rakja a kezeit a keferűd közelébe.

**Ikke** hold hendene i nærheten av børstekammene når støvsugeren er i bruk.

PL **Nie** należy ciągnąć za kabel.

PT **Não** puxe pelo cabo.

**Nie** należy używać w pobliżu źródeł ciepła.

**Não** utilize perto de fontes de calor.

**Nie** należy używać w pobliżu otwartego ognia.

**Não** utilize perto de chamas.

**Nie** należy przejeżdżać przez kabel.

**Não** passe a máquina por cima do cabo.

**Nie** należy używać do zbierania wody i innych płynów.

**Não** recolha água ou líquidos.

**Nie** należy używać do zbierania płonących przedmiotów.

**Não** recolha objectos incandescentes.

Podczas sprzątania schodów urządzenie powinno znajdować się na dole.

**Não** utilize acima de si em escadas.

**Nie** należy trzymać rąk w pobliżu turboszczotki podczas pracy urządzenia.

**Não** coloque as mãos perto da escova quando o aspirador está em uso.

# RU

# ОБЩИЕ ИНСТРУКЦИИ ПО ТЕХНИКЕ БЕЗОПАСНОСТИ

## ПРОЧИТАЙТЕ ВСЕ ИНСТРУКЦИИ, ПРЕЖДЕ ЧЕМ ПРИСТУПИТЬ К ИСПОЛЬЗОВАНИЮ ДАННОГО ПЫЛЕСОСА

При пользовании электроприборами необходимо всегда соблюдать основные меры предосторожности, включая те, что представлены ниже.

## ПРЕДУПРЕЖДЕНИЕ ⚠

### ВО ИЗБЕЖАНИЕ РИСКА ВОЗНИКНОВЕНИЯ ПОЖАРА, ПОРАЖЕНИЯ ЭЛЕКТРИЧЕСКИМ ТОКОМ ИЛИ ПОЛУЧЕНИЯ УВЕЧИЙ СОБЛЮДАЙТЕ СЛЕДУЮЩИЕ ПРАВИЛА:

1 Данный прибор можно использовать только в помещении. **Не** включайте пылесос на улице и не используйте его для уборки влажных поверхностей.

2 **Не** беритесь за вилку или за устройство влажными руками.

3 **Не** пользуйтесь пылесосом, если поврежден кабель или вилка. Если сетевой кабель поврежден, во избежание неприятностей, его необходимо заменить в компании Dyson Ltd, у нашего сервисного агента или обратившись к специалисту, имеющему соответствующую квалификацию.

4 Если пылесос не работает должным образом, если его уронили, он поврежден, был оставлен на улице или попал в воду или другую жидкость, **не** используйте его. Обратитесь в службу поддержки компании Dyson.

5 **Не** пользуйтесь пылесосом, если какие-либо детали неисправны, отсутствуют или повреждены.

6 Прежде чем использовать пылесос или переносить его, убедитесь в том, что все детали, включая контейнер clear bin™, надежно закреплены.

7 Лица с ограниченными физическими, сенсорными или умственными возможностями, а также лица, не имеющие достаточного опыта и знаний (в том числе дети), должны использовать данное устройство только в присутствии человека, отвечающего за их безопасность, и после получения соответствующих инструкций и разъяснений с его стороны. Следите за тем, чтобы дети не играли с данным устройством.

8 **Не** оставляйте устройство включенным в сеть. Отключайте устройство от сети, когда оно не используется, а также перед выполнением работ по обслуживанию, подключением или отключением шланга и заменой принадлежностей.

9 Если пылесос перегревается, он отключается; в этом случае пылесос нужно отключить от сети и дать ему остыть, прежде чем проверять фильтры или устранять засорения.

10 Храните устройство в помещении. Во избежание опасности поскользнуться, споткнуться или упасть убирайте пылесос после его использования и сворачивайте сетевой кабель.

11 Прежде чем отключить пылесос от сети, выключите все переключатели.

12 Отключая пылесос от сети, беритесь за вилку, а **не** за сетевой кабель.

13 **Не** тяните за кабель и не используйте его для переноски пылесоса. Следите, чтобы шнур не защемило дверью и чтобы он не цеплялся за острые углы и края. Держите его вдали от нагретых поверхностей.

14 **Не** рекомендуется использовать удлинители.

15 Следите, чтобы волосы или края одежды не попадали в отверстия или подвижные детали пылесоса, например в щетку.

16 **Не** вставляйте никакие предметы в отверстия. Не используйте пылесос, если отверстия заблокированы мусором.

17 Будьте крайне осторожны при уборке лестниц; **не** оставляйте пылесос на верхних ступеньках.

18 Ставьте пылесос на пол. **Не** ставьте его на стулья, столы и т.д.

19 **Не** трясите пылесос и не нажимайте на кнопку снятия циклона во время переноски пылесоса.

20 **Не** используйте пылесос для сбора легковоспламеняющихся или взрывоопасных жидкостей, таких как бензин, и не пользуйтесь пылесосам в местах, где могут находиться такие жидкости.

21 **Не** используйте пылесос для сбора горящего или тлеющего мусора, такого как сигареты, спички или горячий пепел.

22 Убедитесь в том, что напряжение в сети соответствует напряжению, указанному на табличке с техническими данными пылесоса. Пылесос должен подключаться только к сети с соответствующим напряжением.

23 Используйте пылесос только в соответствии с инструкциями. Используйте только насадки, рекомендованные компанией Dyson.

24 **Не** используйте пылесос, если не установлен контейнер clear bin™ или фильтры.

25 **Не** смазывайте детали прибора, **не** выполняйте работы по обслуживанию и ремонту, кроме указанных в данном руководстве или рекомендованных службой поддержки Dyson.

# SE

# ALLMÄNNA SÄKERHETSINSTRUKTIONER

## LÄS ALLA INSTRUKTIONER INNAN DU ANVÄNDER DAMMSUGAREN

Vid användning av elektriska redskap ska du alltid följa grundläggande säkerhetsföreskrifter, inklusive följande:

## VARNING ⚠

### MINSKA RISKEN FÖR BRAND, ELEKTRISKA STÖTAR ELLER PERSONSKADOR:

1 Den här maskinen är endast avsedd för hushållsbruk. Använd den **inte** utomhus eller på våta ytor.

2 Hantera **inte** kontakten eller maskinen med våta händer.

3 Använd **inte** maskinen om sladden eller kontakten är skadad. Om nätsladden är skadad måste den bytas av Dyson Ltd, vår serviceagent eller liknande kvalificerade personer för att undvika faror.

4 Om dammsugaren inte fungerar på rätt sätt, har tappats, skadats, lämnats utomhus eller doppats i vätska ska den **inte** användas. Ring Dysons akutnummer.

5 Använd **inte** dammsugaren om komponenter verkar vara felaktiga, saknas eller är skadade.

6 Se till att alla delar inklusive clear bin™ är ordentligt fastsatta innan du använder eller bär maskinen.

7 Den här maskinen är inte avsedd för användning av personer (inklusive barn) med nedsatt fysisk, sensorisk eller mental förmåga eller brist på erfarenhet och kunskap, om de inte får tillsyn eller instruktioner om användning av maskinen av en person som ansvarar för deras säkerhet. Barn bör övervakas för att säkerställa att de inte leker med maskinen.

8 Lämna **inte** maskinen när den är inkopplad. Koppla bort den från uttaget när den inte används, samt före användarunderhåll, in- och bortkoppling av slangen eller byte av tillbehör.

9 Om maskinen överhettas frånkopplas den. Den måste stängas av, kontakten måste dras ur och du måste låta den svalna innan du kontrollerar filter eller igensättningar.

10 Förvara maskinen inomhus. Ställ undan dammsugaren efter användning med sladden inrullad för att förhindra snubbelrisker.

11 Stäng av maskinen innan du drar ur sladden.

12 Dra **inte** i sladden när kontakten ska dras ur. Håll i kontakten, inte i sladden.

13 Dra eller bär **inte** maskinen i sladden, använd inte sladden som handtag, stäng ingen dörr med sladden i kläm eller dra sladden runt vassa kanter eller hörn. Kör **inte** maskinen över sladden. Håll sladden på avstånd från varma ytor.

14 Användning av en förlängningssladd rekommenderas inte.

15 Håll hår, löst sittande plagg, fingrar och alla kroppsdelar borta från öppningar och rörliga delar, t.ex. borsthuvudet.

16 För **inte** in föremål i öppningarna. Använd **inte** maskinen om en öppning är blockerad.

17 Var extra försiktig vid dammsugning i trappor och arbeta **inte** med dammsugaren på högre nivå än du själv.

18 Håll dammsugaren på golvet. Ställ den **inte** på stolar, bord osv.

19 Skaka **inte** maskinen och tryck inte på cyklonens utlösningsknapp när du bär maskinen.

20 Använd **inte** maskinen för att avlägsna antändbara eller brännbara vätskor, t.ex. bensin och använd den inte i utrymmen där sådana vätskor kan finnas.

21 Använd **inte** maskinen för att avlägsna något som brinner eller ryker, t.ex. cigaretter, tändstickor eller varm aska.

22 Kontrollera att din strömtillförsel motsvarar den som är angiven på märkskylten. Dammsugaren får bara användas enligt sin klassning.

23 Användning får bara ske enligt beskrivningen i den här handboken. Använd endast tillbehör som rekommenderas av Dyson.

24 Använd **aldrig** maskinen utan clear bin™ och filter på plats.

25 Smörj **inga** delar och utför **inget** underhålls- eller reparationsarbete utöver beskrivningen i den här handboken eller råd när du ringer Dysons akutnummer.

# SI

# SPLOŠNA VARNOSTNA NAVODILA

## PRED UPORABO SESALNIKA PREBERITE VSA NAVODILA

Pri uporabi električne naprave je treba vedno upoštevati previdnostne ukrepe, vključno z naslednjimi:

## OPOZORILO ⚠

### ZA PREPREČITEV POŽARA, ELEKTRIČNEGA UDARA ALI POŠKODBE:

1 Aparat je namenjen izključno uporabi v gospodinjstvu. **Sesalnika** ne uporabljajte na prostem ali na mokrih površinah.

2 Vtiča in naprave ne prijemajte z mokrimi rokami.

3 **Sesalnika** ne uporabljajte, če sta kabel ali vtič poškodovana. Če je napajalni kabel poškodovan, ga mora zaradi varnosti zamenjati podjetje Dyson Ltd., naš servisni zastopnik ali druga ustrezno kvalificirana oseba.

4 Če **sesalnik** ne deluje pravilno, če je padel na tla, je poškodovan, ste ga pustili na prostem ali je prišel v stik s tekočino, ga ne uporabljajte, temveč se obrnite na Dysonovo številko za pomoč.

5 **Sesalnika** ne uporabljajte, če njegovi deli ne delujejo, manjkajo ali so poškodovani.

6 Pred uporabo ali prenašanjem naprave preverite, ali so vsi deli ciklona, vključno z zbiralnikom clear bin™, pravilno pritrjeni.

7 Naprave ne smejo uporabljati osebe (vključno z otroki) z zmanjšanimi fizičnimi, senzoričnimi ali mentalnimi sposobnostmi ali s pomanjkanjem izkušenj in znanja, razen pod nadzorom ali z natančnimi navodili osebe, ki je zadolžena za njihovo varnost. Pazite, da se otroci ne igrajo z napravo.

8 **Ne** puščajte naprave brez nadzora, kadar je vključena v električno omrežje. Izvlecite vtič kadar je ne uporabljate, pred vzdrževanjem, pritrjevanjem cevi ali menjavo nastavkov.

9 Če se sesalnik pregreje, se izključi. Ugasnite ga, izvlecite vtič in pustite, da se ohladi, šele potem preverite filter ali poiščite blokade.

10 Aparat shranjujte v zaprtem prostoru. Po uporabi sesalnik pospravite z zvitim kablom, da preprečite nesreče zaradi spotikanja.

11 Preden izvlečete vtič, ugasnite sesalnik.

12 **Ne** iztikajte vtiča tako, da povlečete za kabel. Vedno primite za vtič.

13 **Ne** vlecite in nosite ga za kabel; ne uporabljajte kabla kot ročaj; ne pripirajte kabla med vrata in ne vlecite ga okrog ostrih robov in vogalov. **Ne** vozite sesalnika čez kabel. Kabel se ne sme dotikati vročih površin.

14 Uporaba podaljška ni priporočljiva.

15 Pazite, da lasje, široka oblačila, prsti ali drugi deli telesa ne pridejo v odprtine ali gibljive dele, kot je krtača.

16 V odprtine ne vstavljajte nobenih predmetov. **Ne** uporabljajte sesalnika z zamašenimi odprtinami.

17 Pri sesanju stopnic bodite zelo pazljivi; sesalnik naj **ne** stoji na stopnici oz. stopnicah višje od vas.

18 Sesalnik naj stoji na tleh. **Ne** postavljajte sesalnika na stole, mize ipd.

19 Med prenašanjem **sesalnika** ne stresajte in ne pritiskajte gumba za sprostitev ciklona.

20 **Ne** sesajte vnetljivih ali gorljivih tekočin, kot je bencin, in ne uporabljajte sesalnika na površinah, kjer so lahko prisotne.

21 **Ne** sesajte gorečih ali kadečih se predmetov kot so cigarete, vžigalice ali vroč pepel.

22 Preverite, ali vaša električna napeljava ustreza tisti, ki je navedena na ploščici s tehničnimi navedbami. Sesalnik lahko uporabljate le, kot je navedeno.

23 Sesalnik uporabljajte le v skladu s tem priročnikom. Uporabljajte le Dysonove nastavke.

24 Sesalnika **ne** uporabljajte brez nameščenega zbiralnika clear bin™ in filtrov.

25 **Ne** podmazujte nobenih delov niti ne izvajajte vzdrževalnih del ali popravil, razen tistih, ki so prikazani v tem priročniku, ali po nasvetu strokovnjaka z Dysonove številke za pomoč..

# TR

# GENEL GÜVENLİK TALİMATLARI

## BU ELEKTRİKLİ SÜPÜRGEYİ KULLANMADAN ÖNCE TÜM TALİMATLARI OKUYUNUZ

Elektrikli bir cihazı kullanırken bazı temel önlemlerin alınması her zaman için gereklidir. Bu önlemlerden birkaçı şunlardır:

## UYARI ⚠

### YANGIN, ELEKTRİK ÇARPMASI VEYA YARALANMA TEHLİKESİNİ AZALTMAK İÇİN:

1 Bu cihaz yalnızca iç mekanlarda kullanılmak üzere tasarlanmıştır. Dış mekanlarda veya ıslak yüzeylerde **kullanılmamalıdır**.

2 Fişi ya da cihazı ıslak elinizle **tutmayın**.

3 Cihazı hasarlı kablo veya fişle kullanmayın. Elektrik kablosu, hasar görmesi durumunda, tehlikeli bir durumu önlemek amacıyla Dyson Ltd., servis acentemiz ya da benzer nitelikli kişiler tarafından **değiştirilmelidir**.

4 Elektrikli süpürgenin düzgün çalışmaması, düşürülmesi, hasar görmesi, dış mekanda bırakılması ya da sıvıya batırılmış olması durumunda, cihazı **kullanmayın**. Dyson Yardım Hattı ile temas kurun.

5 Cihazın herhangi bir parçası arızalı, eksik ya da hasarlı görünüyorsa, süpürgeyi **kullanmayın**.

6 Cihazı kullanmadan ya da taşımadan önce, şeffaf hazne™ de dahil olmak üzere tüm parçaların sağlam biçimde yerine takılı olduğundan emin olun.

7 Bu cihaz, fiziksel, algısal ve zihinsel kapasiteye ya da yeterli deneyim ve bilgiye sahip olmayan kişiler (çocuklar dahil) tarafından, söz konusu kişilerin güvenliğinden sorumlu kişinin cihazın kullanımıyla ilgili talimatları ve gözetimi olmaksızın kullanılamaz. Makineyle oynamadıklarından emin olmak için çocuklar gözetim altında olmalıdır.

8 Cihazı fişi takılı olarak **bırakmayın**. Cihazı kullanmadığınız zamanlarda, kullanıcı tarafından gerçekleştirilecek bakım öncesinde ve hortumu takmadan veya çıkarmadan ya da aksesuarları değiştirmeden önce cihazın fişini prizden çekin.

9 Makine aşırı ısındığında kapanır. Böyle bir durumda, filtreleri ya da herhangi bir tıkanıklık olup olmadığını kontrol etmeden önce makineyi kapatmalı, fişini çekmeli ve soğumasını beklemelisiniz.

10 Makineyi iç mekanda saklayın. Elektrikli süpürgeyi kullandıktan sonra, takılıp düşmeyi önlemek için, kablosunu güvenli bir biçimde sararak ortalıktan kaldırın.

11 Fişten çıkarmadan önce tüm düğmeleri kapatın.

12 Fişi prizden kablodan çekerek **çıkarmayın**. Prizden çıkarmak için kablodan değil, fişten tutun.

13 Kabloyu çekmeyin veya **kablodan tutarak** cihazı taşımayın, kabloyu bir sap gibi kullanmayın, kablonun üzerinden kapı kapatmayın ya da kabloyu keskin kenar veya köşelerin etrafından çekiştirmeyin. Kablo cihazın altında kalacak şekilde cihazı **çalıştırmayın**. Kabloyu sıcak yüzeylerden uzak tutun.

14 Uzatma kablosu kullanılması önerilmez.

15 Saçlarınızı, bol giysilerinizi, parmaklarınızı ve bedeninizin diğer tüm uzuvlarını cihazın deliklerinden ve fırça başlığı gibi hareketli parçalarından uzak tutun.

16 Delik ağızlarına herhangi bir nesne **koymayın**. Deliklerin önü kapalıyken cihazı **kullanmayın**.

17 Merdivenleri süpürürken daha dikkatli olun; bulunduğunuz basamağın yukarısında kalacak şekilde elektrikli süpürgeyi **kullanmayın**.

18 Elektrikli süpürgeyi zeminden ayırmayın. Sandalye, masa vb. üzerine **koymayın**.

19 Makineyi taşırken **sallamayın** veya siklon tahliye düğmesine **basmayın**.

20 **Benzin** gibi alev alıcı veya yanıcı sıvıları emmek için ya da bu tür sıvıların var olabileceği mekanlarda cihazı **kullanmayın**.

21 Sigara, kibrit ya da sıcak kül gibi yanmakta olan ya da dumanı tüten hiçbir şeyi süpürmek için **kullanmayın**.

22 Elektrik şebekenizin cihazın değer plakasında verilen değerlere uygun olduğunu kontrol edin. Elektrikli süpürge ancak verilen değerlerle kullanılabilir.

23 Yalnızca bu kılavuzda açıklanan şekilde kullanın. Yalnızca Dyson tarafından önerilen aksesuarları kullanın.

24 Şeffaf hazne™ ve filtreler yerine takılı olmadan cihazı **kullanmayın**.

25 Hiçbir parçayı **yağlamayın**, bu kılavuzda gösterilenler ya da Dyson Yardım Hattı tarafından önerilen bakım ve onarım işleri haricinde herhangi bir işlem yapmayın.

RU **Не** тяните за шнур. | **Не** используйте вблизи источника тепла. | **Не** используйте вблизи открытого огня. | **Не** пережимайте шнур. | **Не** используйте для уборки воды или жидкостей. | **Не** используйте для уборки горящих предметов. | **Не** ставьте прибор выше себя на лестнице. | **Не** подносите руки к щетке, когда прибор включен.

SE Dra **inte** i sladden. | Använd **inte** dammsugaren nära varma föremål. | Använd **inte** dammsugaren nära öppen eld. | Kör **inte** över sladden. | Sug **inte** upp vatten eller andra vätskor. | Sug **inte** upp brinnande föremål. | Använd **inte** dammsugaren ovanför dig i trappor. | Håll **inte** handen nära borsten då dammsugaren är igång.

SI **Ne** vlecite kabla. | **Ne** shranjujte v bližini virov toplote. | **Ne** uporabljajte v bližini odprtega ognja. | **Ne** vozite čez kabel. | **Ne** sesajte vode ali drugih tekočin. | **Ne** sesajte gorečih predmetov. | **Ne** uporabljajte na stopnicah nad vami. | **Ne** segajte z roko blizu krtače, ko je sesalnik vključen.

TR Fişi prizden çekerek **çıkarmayın**. | Isı kaynakları yanında **kullanmayın**. | Çıplak ateş yanında **kullanmayın**. | Kablonun üzerine basmayın, üzerinden **geçmeyin**. | Su ya da diğer sıvıları **çekmeyin**. | Yanan objeleri **çekmeyin**. | Merdivenlerde, bulunduğunuz basamağın yukarısındayken **kullanmayın**. | Makinayı kullanırken ellerinizi fırça başlığının yanına **koymayın**.

## Using your Dyson cleaner • Utilisation de votre aspirateur Dyson • Gebrauch Ihres Dyson • Uw Dyson stofzuiger gebruiken • Cómo utilizar su aspiradora Dyson • Uso dell'aspirapolvere Dyson

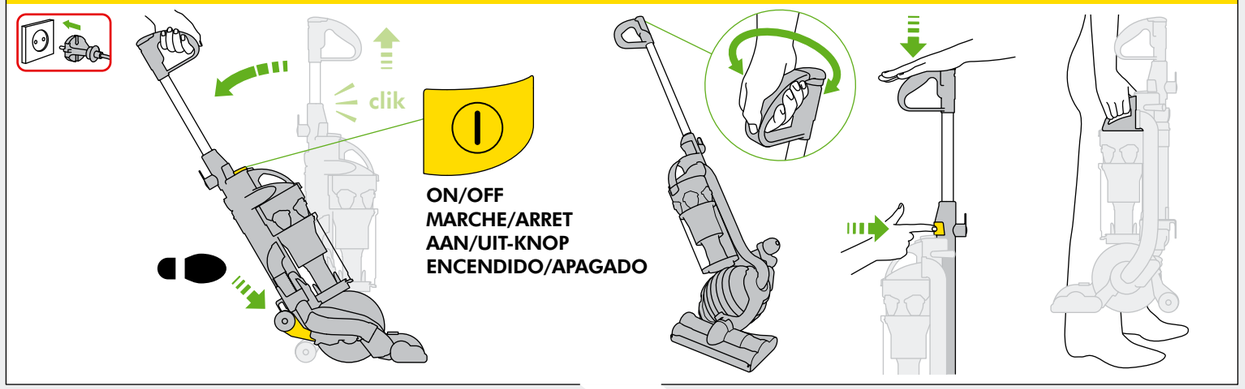


## Hard floors or carpets • Sols durs ou tapis et moquettes • Reinigung von Hartböden und Teppichen • Harde vloeren en tapijten • Parquets o alfombras • Pavimenti o tappeti

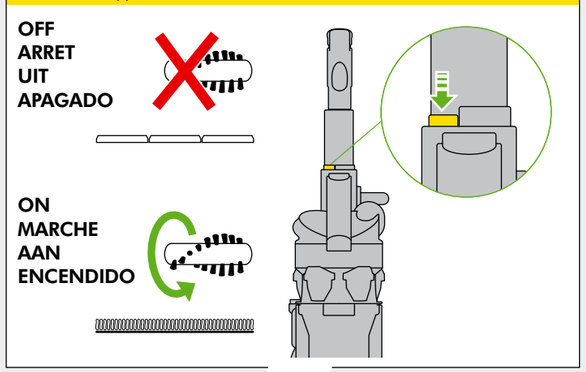


## High-reach cleaning • Nettoyage en profondeur • Reinigen von schwer zu erreichenden Flächen • Reinigen van hoger gelegen oppervlakken • Limpieza de largo alcance • Pulizia di superfici poste in alto

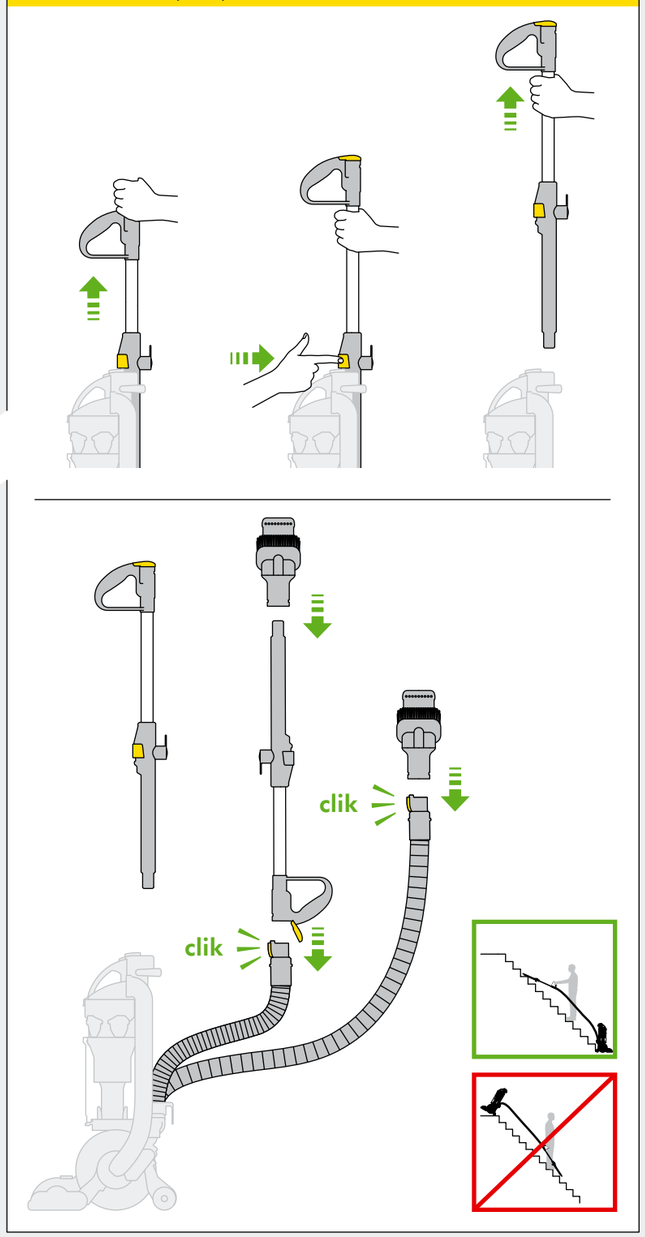


## Clear bin™ emptying • Vider le collecteur transparent™ • Behälter entleeren • Het doorzichtig stofreservoir™ leegmaken • Vaciado del cubo transparente™ • Come svuotare il contenitore trasparente™

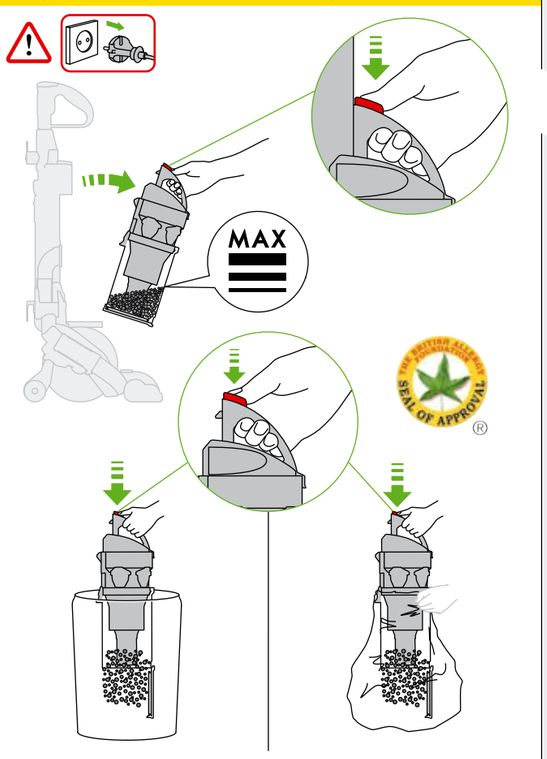


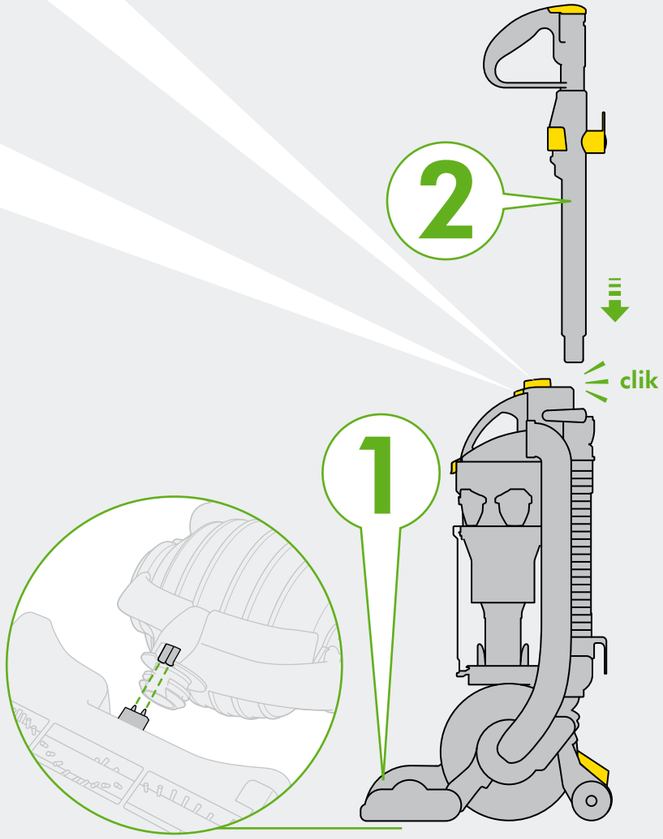


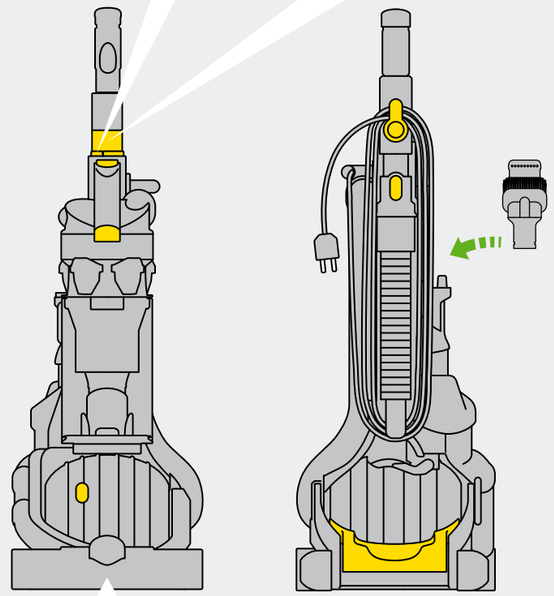

## Looking for blockages • Vérifier les blocages • Blockierungen entfernen • Controleren op blokkades • Eliminación de obstrucciones • Verifica della presenza di ostruzioni

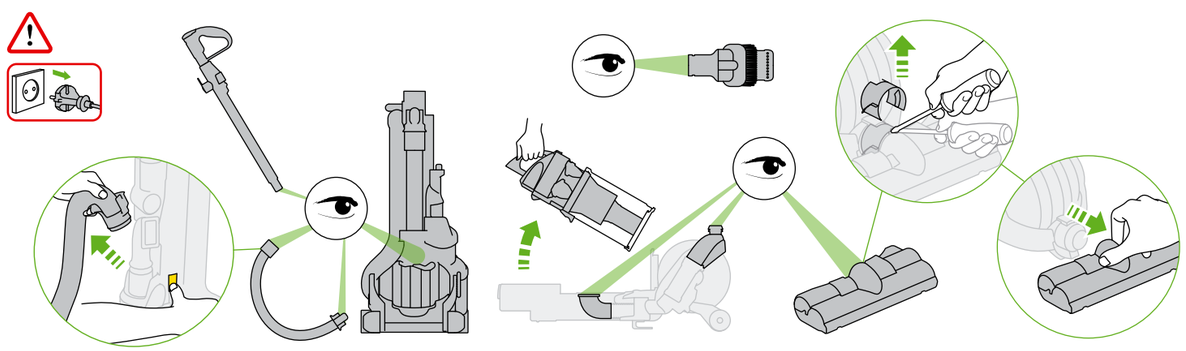

## Clearing brushbar obstructions • Retirer les objets bloquant la brosse rotative • Blockierungen der Bürstwalze entfernen • Borstelverstoppingen verwijderen • Eliminación de obstrucciones en el cepillo • Rimozione delle ostruzioni dalla spazzola

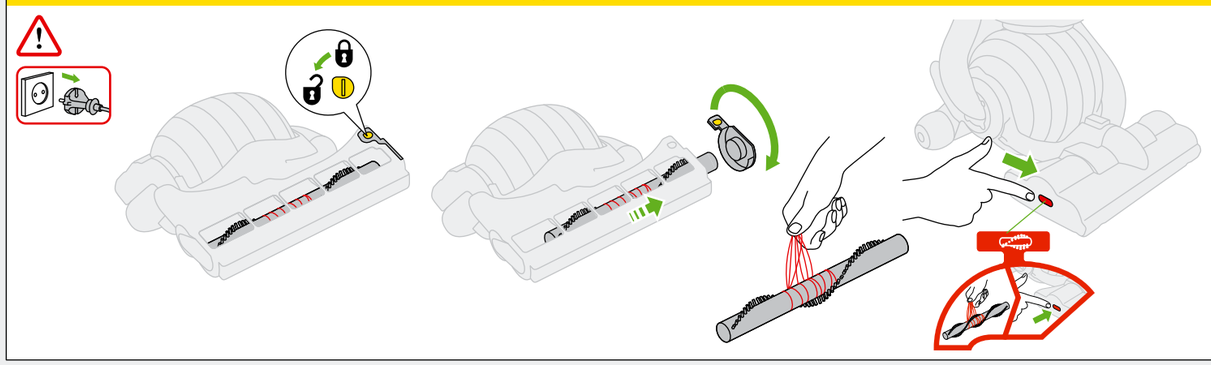

# ¡IMPORTANT!

WASH FILTERS • LAVAGE DU FILTRE

WASCHEN DER FILTER • FILTERS WASSEN

LAVADO DEL FILTRO • LAVAGGIO DEI FILTRI

Wash filters with cold water at least **every month**.
Laver les filtres à l'eau froide au moins **une fois par mois**.
Waschen Sie die Filter mindestens **einmal im Monat** mit kaltem Wasser.
Was de filters minimaal **één keer per maand** met koud water.
Lave los filtros con agua fría al menos **una vez al mes**.
Lavare i filtri con acqua fredda almeno **una volta al mese**.

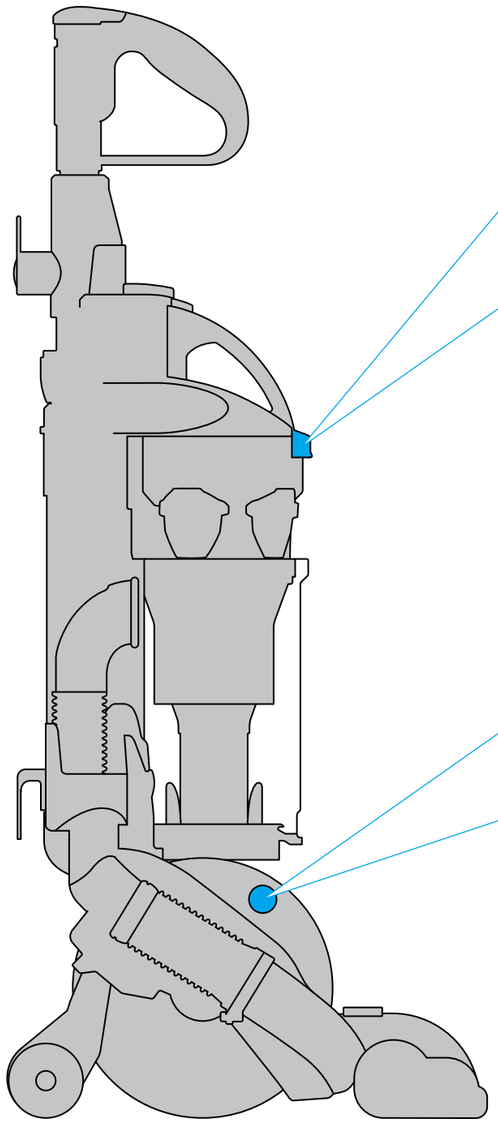

## Filter • Filtre • Filtro A

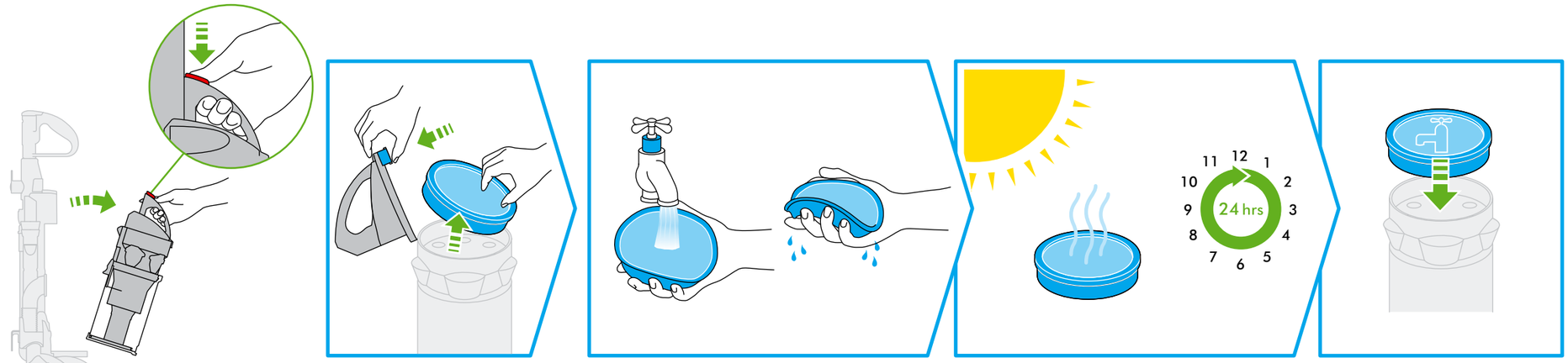


## Filter • Filtre • Filtro B

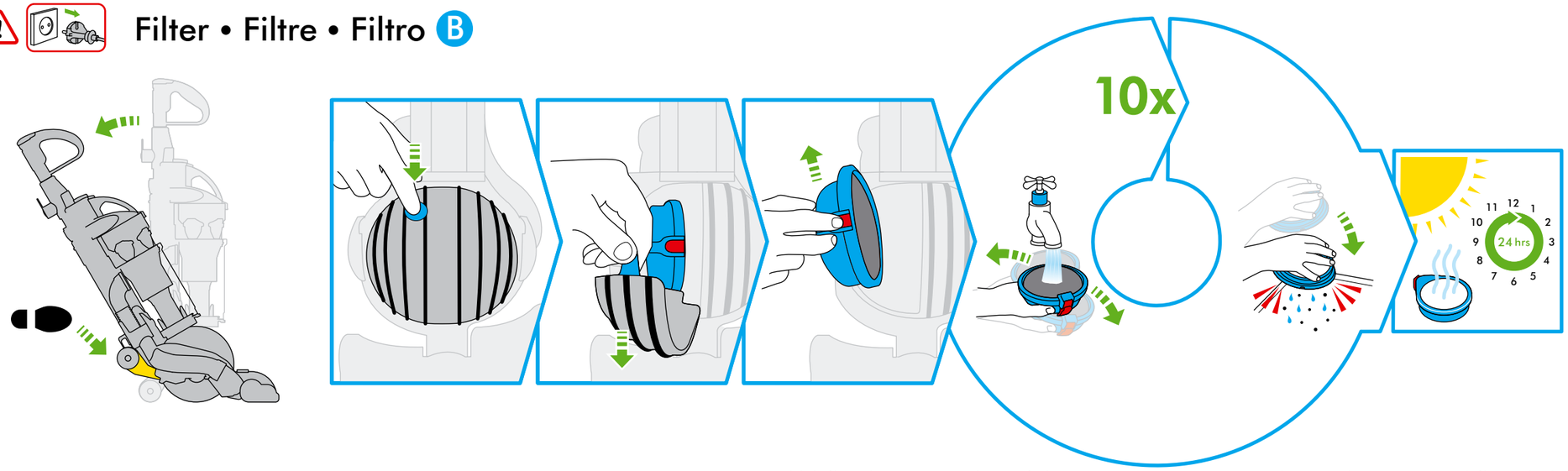


Rinse and shake filter under tap. Turn over and tap very firmly to remove motor emissions. Repeat 10x until water runs clear. • Rincer et agiter le filtre sous le robinet. Retourner le filtre et le taper fermement pour en retirer les émissions du moteur. Répéter l'opération 10 fois jusqu'à ce que l'eau qui s'écoule soit claire. • Spülen Sie den Filter unter fließendem Wasser aus. Drehen Sie den Filter um und klopfen Sie ihn gründlich aus, um die Kohlestaubemissionen des Motors zu entfernen. Wiederholen Sie den Vorgang 10x bzw. so lange, bis das Wasser klar abläuft. • Spoel de filter onder de kraan af en schud deze goed uit. Houd de filter op de kop en klop er stevig op om motorafval te verwijderen. Herhaal dit 10x totdat het water schoon is. • Enjuague el filtro bajo el grifo. Déle la vuelta y golpéelo ligeramente pero con firmeza para eliminar posibles emisiones del motor. Repita la operación 10 veces hasta que esté bien enjuagado. • Sciacquare e svuotare il filtro. Ruotare il filtro e agitarlo per rimuovere le emissioni del motore. Per una pulizia accurata ripetere l'operazione fino a 10 volte finché non fuoriesce acqua completamente pulita.

# GB

## Assembly

Lie machine flat and push on cleaner head until it clicks. Stand vacuum up straight, insert wand into hose and push into place until it clicks. Attach tools to the side of the machine.

## Using your Dyson

Press foot pedal and recline handle to use. The stabiliser stand will automatically lift up. To switch 'ON', depress power button in front of handle. When finishing cleaning, push machine into an upright position and stabiliser wheels will automatically drop. Use the carrying handle to carry the machine.

### ⚠ Caution:

(i) When returning to the upright position, ensure that the stabiliser wheels are fully engaged before releasing the cleaner.

(ii) **Do not** press the cyclone release button while carrying the machine or it could fall and cause injury.

### Please note:

(i) Fine dust such as plaster or flour should only be vacuumed in very small amounts.

(ii) Consult your flooring manufacturer's recommended instructions before vacuuming and caring for your flooring, rugs and carpets. Some carpets will fuzz if a rotating brushbar is used when vacuuming. If this is the case, we recommend vacuuming in hard floors mode and consulting with your flooring manufacturer. (See 'Hard floors or carpets' section.)

(iii) If used in a garage, care should be taken to wipe the soleplate and wheels with a dry cloth after vacuuming to clean off any sand, dirt, or pebbles which could damage delicate floors.

## Hard floors or carpets

The brushbar will always default to 'ON' (spinning) each time you switch on the machine and recline it for cleaning. The brushbar will automatically stop if it becomes obstructed. If the brushbar stops during use, please refer to the 'Clearing brushbar obstructions' section.

To switch the brushbar off (e.g. for hard floors), recline the machine and turn it 'ON', then press the brushbar "ON/OFF' button – the brushbar will stop spinning.

## High-reach cleaning

### ⚠ Caution:

(i) Powerful suction can cause the hose to 'pull back' – please take care.

(ii) To avoid personal injury and to prevent the machine from falling when cleaning stairs, **do not** work with the vacuum above you on the stairs.

To release the wand, press button and lift up. Rotate wand, open the wand cap and clip handle into hose. Tools can be attached to either the hose or wand.

## Emptying the Clear bin™

### ⚠ Caution:

(i) Switch 'OFF' and unplug machine before emptying the bin.

Empty as soon as the dirt reaches the level of the MAX mark – do not overfill. To remove the clear bin™ from the machine press the button at rear of carrying handle. To release the dirt, press the button again to open the bin. The British Allergy Foundation is a UK national charity with the aim of improving awareness, prevention and treatment of allergies. The British Allergy Foundation Seal of Approval is a UK-registered trademark.

### Please note:

(i) **Do not** use the machine without the clear bin™ in place.

## Cleaning the Clear bin™

### ⚠ Caution:

(i) **Do not** immerse the whole cyclone in water or pour water into the cyclones.

(ii) Ensure bin is completely dry before replacing.

### Please note:

(i) **Do not** use detergents, polishes or air fresheners to clean the bin.

(ii) **Do not** put bin in a dishwasher.

(iii) When vacuuming, certain carpets may generate small static charges in the clear bin™. These are entirely harmless and are not associated with the mains supply. To minimise any effect from this **do not** put your hand or insert any object into the clear bin™ unless you have first emptied it and rinsed it out with cold water.

## Washing your filters

### ⚠ Caution:

(i) Switch 'OFF' and unplug machine before removing the filters.

(ii) Ensure filters are completely dry before refitting to machine.

This machine has two filters, located as shown. It is important to check your filters regularly and wash at least **every month** according to instructions, to maintain performance. The filter in the ball should be rinsed and tapped out until the water runs clean, then tapped out again to ensure all excess water is removed. This will normally require up to 10 rinse cycles. Please leave to dry completely for 24 hours.

### Please note:

(i) It is normal for the filter in the ball to turn grey in colour. The filters may require more frequent washing if vacuuming fine dust.

(ii) **Do not** use detergents to clean the filters.

(iii) **Do not** put the filters in the dishwasher, washing machine, tumble dryer, oven, microwave or near an open flame.

## Looking for blockages

### ⚠ Caution:

(i) Switch 'OFF' and unplug machine before checking for blockages.

(ii) Please ensure machine is upright before removing hose or airway inspection parts.

(iii) Beware of sharp objects when clearing blockages.

(iv) Refit all parts of the machine securely before using.

### Please note:

(i) Clearing blockages is not covered by your machine's limited warranty. If any part of your machine becomes blocked, it may overheat and then automatically shut off. Unplug machine and leave to cool down. Clear blockage before restarting.

## Clearing brushbar obstructions

### ⚠ Caution:

(i) Switch 'OFF' and unplug machine before clearing brushbar obstructions.

If your brushbar is obstructed, it may shut off. If this happens you will need to remove brushbar as shown and clear any obstructing debris.

**European conformity information:** A sample of this product has been tested and found to conform with the following European Directives: 2006/95/EC Low voltage Directive, 2004/108/EC EMC Directive, 93/68/EEC CE marketing Directive.
**Please note:** Small details may vary from those shown.
**Product information:** Net weight 5.4kg, 230-240v, 50Hz, maximum power 650W.

The symbol on the product or on its packaging indicates that this product should not be treated as household waste. Instead it should be handed over to the applicable collection point for the recycling of electrical and electronic equipment – this may be your local civic amenity site or a facility provided by the retailer selling the product or a replacement product. By ensuring this product is disposed of correctly, you will help prevent potential negative consequences for the environment and for human health, which could otherwise be caused by inappropriate waste handling of this product. For more detailed information about recycling of this product, please contact the Dyson helpline, your local authority civic amenity site or the retailer selling the product or a replacement product.

# FR

## Assemblage

Poser l'appareil à plat et pousser sur la tête de l'aspirateur jusqu'à ce qu'elle émette un clic. Placer l'aspirateur à la verticale, insérer le tube dans le flexible et le pousser en place jusqu'à ce qu'il émette un clic. Fixer les accessoires sur le côté de l'appareil.

## Utilisation de votre aspirateur Dyson

Appuyer sur la pédale et incliner la poignée pour utiliser l'aspirateur. Le pied stabilisateur se relève automatiquement. Pour la mise en marche, relâcher le bouton d'allumage situé à l'avant de la poignée. Lorsque le nettoyage est terminé, remettre l'appareil à la verticale afin que les roues du stabilisateur descendent automatiquement. Utiliser la poignée de transport pour déplacer l'appareil.

### ⚠ Attention :

(i) Lorsqu'il est remis à la verticale, veiller à ce que les roues du stabilisateur soient complètement engagées avant de relâcher l'aspirateur.

(ii) **Ne pas** appuyer sur le bouton de libération des cyclones pendant le transport de l'appareil car l'ensemble cyclone pourrait tomber et provoquer des blessures.

### Remarque :

(i) Les fines particules de poussières comme le plâtre ou la farine ne doivent être aspirées qu'en très petites quantités.

(ii) Vérifier préalablement auprès de vos fournisseurs les instructions particulières relatives à l'entretien de vos sols, tapis et moquettes. Certains tapis et moquettes peuvent s'abîmer au contact d'une brosse rotative. Si cela se produit, nous recommandons de passer l'aspirateur en mode sols durs et de consulter votre fournisseur. (Voir la section « Sols durs ou tapis et moquettes ».)

(iii) Si l'aspirateur est utilisé dans un garage, bien essuyer après utilisation la semelle des roues avec un linge sec pour enlever tout sable, poussière ou caillou qui pourrait endommager les sols délicats.

## Sols durs ou tapis et moquettes

La brosse rotative se met sur en marche par défaut (rotation) à chaque fois que l'appareil est mis en marche et incliné pour le nettoyage. La brosse rotative s'arrête automatiquement de fonctionner si elle est obstruée. Si elle cesse de fonctionner pendant son utilisation, veuillez vous reporter à la section « Retirer les objets obstruant la brosse rotative ».

Pour désactiver la brosse rotative (par ex. : sur les sols durs), il convient d'incliner l'appareil et de le mettre en marche, puis d'actionner le bouton « ON/OFF » de la brosse rotative – la brosse cesse alors de tourner.

## Nettoyage en profondeur

### ⚠ Attention :

(i) Attention ! La puissance d'aspiration peut provoquer le refoulement du flexible.

(ii) Afin d'éviter les blessures corporelles et que l'appareil ne tombe pendant le nettoyage des escaliers, **ne pas** laisser l'aspirateur au-dessus de soi dans les escaliers.

Pour libérer le tube, appuyer sur le bouton et soulever. Faire tourner le tube, ouvrir son couvercle et accrocher la poignée dans le flexible. Les accessoires peuvent être fixés au flexible comme au tube.

## Vider le Collecteur transparent™

### ⚠ Attention :

(i) Eteindre l'aspirateur avant de vider le collecteur.

Vider le collecteur dès que le niveau MAX est atteint – ne pas le remplir à l'excès. Pour retirer le collecteur transparent™ de l'appareil, appuyer sur le bouton situé à l'arrière de la poignée de transport. Pour libérer la saleté, appuyer à nouveau sur le bouton pour ouvrir le collecteur. La Fondation britannique de lutte contre les allergies est une association caritative dont le but est la sensibilisation, la prévention et le traitement des allergies. Le sceau d'approbation de la Fondation Britannique de lutte contre Allergies est une marque déposée au Royaume-Uni.

### Remarque :

(i) **Ne pas** utiliser l'appareil sans le collecteur transparent™ remis en place.

## Nettoyer le Collecteur transparent™

### ⚠ Attention :

(i) **Ne pas** immerger l'ensemble du cyclone dans l'eau ou verser de l'eau dans les cyclones.

(ii) S'assurer que le collecteur est complètement sec avant de le remettre en place.

### Remarque :

(i) **Ne pas** utiliser de détergent, de produit lustrant ou de désodorisant pour nettoyer le collecteur.

(ii) **Ne pas** mettre le collecteur dans un lave-vaisselle.

(iii) Lors du nettoyage, certains tapis peuvent générer de petites décharges statiques dans le collecteur transparent™. Ces décharges sont sans le moindre danger et ne se rapportent pas à l'alimentation électrique principale. Afin de limiter les effets de ces décharges, éviter de poser les mains ou d'insérer des objets dans le collecteur transparent™, sauf s'il a d'abord été vidé et rincé à l'eau froide.

## Laver vos filtres

### ⚠ Attention :

(i) Eteindre l'appareil avant d'enlever les filtres.

(ii) S'assurer que les filtres sont complètements secs avant de les remettre en place.

Cet appareil est doté de deux filtres, situés dans les emplacements indiqués. Il est important de vérifier régulièrement vos filtres et de les laver au moins **une fois par mois**, en respectant les instructions, pour conserver toutes les performances de l'aspirateur. Le filtre B doit être rincé plusieurs fois, jusqu'à ce que l'eau qui s'en écoule soit claire. Tapoter légèrement dessus pour s'assurer que toute l'eau a été évacuée. Cette opération peut nécessiter jusqu'à 10 cycles de rinçage. Laisser sécher pendant 24 heures.

### Remarque :

(i) Il est normal que les filtres B deviennent gris. Il se peut que les filtres nécessitent un nettoyage plus fréquent en cas d'aspiration de fines particules de poussière.

(ii) **Ne pas** utiliser de détergents pour nettoyer les filtres.

(iii) **Ne pas** mettre les filtres dans le lave-vaisselle, le lave-linge, le four, le micro-ondes ou à proximité d'une flamme.

## Vérifier les blocages éventuels

### ⚠ Attention :

(i) Eteindre et débrancher l'aspirateur avant de vérifier les blocages éventuels.

(ii) S'assurer que l'appareil est debout avant d'enlever le flexible ou les pièces d'inspection des conduits d'air.

(iii) Faire attention aux objets coupants en enlevant les obstructions.

(iv) Remettre toutes les pièces de l'appareil en place avant de l'utiliser à nouveau.

### Remarque :

(i) Enlever les blocages n'est pas couvert par la garantie garantie de votre appareil. Si une partie de votre aspirateur se bloque, il peut surchauffer et s'éteindre automatiquement. Débrancher l'appareil et le laisser refroidir. Enlever les blocages n'est pas couvert par la garantie de votre appareil.

## Retirer les objets bloquant la brosse rotative

### ⚠ Attention :

(i) Eteindre et débrancher l'aspirateur avant de vérifier les blocages dans la brosse rotative.

Si votre brosse rotative est obstruée, il se peut qu'elle s'éteigne. Si cela se produit, vous devrez retirer la brosse rotative comme indiqué et retirer tous les débris qui l'encombrent.

**Informations relatives à la conformité européenne** : Un échantillon de ce produit a été testé et jugé conforme aux Directives européennes suivantes : Directive de sécurité 2006/95/CE relative aux limites de tension, Directive CEM 2004/108/CE, Directive de marketing 93/68/CEE
**Note** : Certains petits détails peuvent varier légèrement par rapport aux modèles présentés.
**Informations sur le produit** : Poids net 5,4 kg, 230-240 v, 50 Hz, puissance maximale 650 W.

Le logo présent sur le produit ou sur son emballage indique que ce dernier ne peut pas être traité comme les ordures ménagères traditionnelles. En effet, ce produit devra être déposé dans un endroit de ramassage dédié au recyclage des équipements électriques et électroniques. En vous assurant que ce produit est déposé dans les conditions requises, vous éviterez des conséquences négatives pour l'environnement et la santé des personnes pouvant être causées par un traitement non approprié de ce produit. Pour plus d'informations sur le recyclage de ce produit, merci de contacter le Service Consommateurs de Dyson, votre mairie, votre service de ramassage d'ordures ménagères ou le magasin dans lequel vous avez acheté ce produit.

# DE

## Montage

Legen Sie das Gerät flach auf den Boden und bringen Sie den Bürstkopf am Gerät an. Er muss hörbar einrasten (1). Bringen Sie den Staubsauger in eine aufrechte Position, schieben Sie das Rohr in den Schlauch und achten Sie darauf, dass das Rohr einrastet (2). Befestigen Sie das Zubehör an der Seite des Geräts.

## Gebrauch Ihres Dyson

Um den Staubsauger in Saugposition zu bringen, treten Sie mit dem Fuß auf die Stabilisatorplatte und ziehen Sie dann den Handgriff zu sich heran. Achten Sie darauf, dass das Fahrgestell komplett eingezogen ist, damit die Bürstwalze einwandfrei arbeiten kann. Zum Einschalten drücken Sie den Ein-/Ausschalter an der Vorderseite des Gerätes. Bringen Sie das Gerät nach dem Staubsaugen in eine aufrechte Position. Das Fahrgestell muss dabei nach unten ausfahren und komplett einrasten. Verwenden Sie ausschließlich den Tragegriff zum Transport des Gerätes.

### ⚠ Achtung:

(i) Achten Sie darauf, dass das Fahrgestell nach unten ausfährt und komplett einrastet, wenn Sie das Gerät in eine aufrechte Position bringen.

(ii) Drücken Sie **nicht** den Behälterentnahmeknopf, wenn Sie das Gerät tragen. Andernfalls könnte es zu Verletzungen kommen.

### Bitte beachten Sie:

(i) Feinststaub, wie z. B. Mehl oder Baustaub, sollte nur in sehr kleinen Mengen aufgesaugt werden.

(ii) Bitte beachten Sie die Pflege- und Reinigungshinweise Ihres Bodenbelag-Herstellers, bevor Sie mit dem Staubsaugen beginnen. Einige Teppichböden fusseln, wenn sie mit einer rotierenden Bürstwalze gereinigt werden. Sollte das der Fall sein, empfehlen wir, die Bürstwalze beim Saugen auszuschalten und den Teppichherstellerzu kontaktieren.

(iii) Der Sauger kann in der Garage zur Autoreinigung benutzt werden. Bevor das Gerät wieder im Haus verwendet wird, bitte die Bodenplatte und Räder mit einem trockenen Tuch reinigen, um eventuellen Sand, Schmutz oder Steine zu entfernen, da diese empfindliche Bodenbeläge beschädigen könnten.

## Reinigung von Hartböden und Teppichen

Die Bürstwalze schaltet sich automatisch ein, wenn Sie den Staubsauger einschalten und in Saugposition bringen. Bei einer Blockierung hört die Bürstwalze automatisch auf zu rotieren. Schaltet sich die Bürstwalze während des Saugens aus, bitte den Anweisungen unter „Blockierungen entfernen" folgen.

Um die Bürstwalze auszuschalten, schalten Sie das Gerät ein und drücken Sie den Knopf neben dem Ein-/Ausschalter.

## Reinigen von schwer zu erreichenden Flächen

### ⚠ Achtung:

(i) Aufgrund der hohen Saugleistung kann es sein, dass der Schlauch „zurückgezogen" wird – achten Sie bitte darauf, wenn Sie Treppen reinigen.

(ii) Beim Reinigen von Treppen den Staubsauger immer am untersten Treppenabsatz abstellen, damit das Gerät nicht umfällt und so Verletzungen verursacht.

Um schwer zu erreichende Stellen zu reinigen, können Sie das Rohr zusammen mit dem am Gerät angebrachten Schlauch verwenden.

Bringen Sie den Staubsauger zunächst in die aufrechte Standposition. Betätigen Sie den Schnapper am Rohr und ziehen Sie das Rohr nach oben heraus. Drehen Sie das Rohr und öffnen Sie die Verschlusskappe. Stecken Sie dann den Schlauch in das Rohrende. Das Zubehör kann entweder am Rohr oder direkt am Schlauch befestigt werden.

## Behälterentleerung

### ⚠ Achtung:

(i) Schalten Sie das Gerät aus und ziehen Sie den Netzstecker, bevor Sie den Behälter entleeren.

Leeren Sie den Behälter, sobald der Staub an einer Stelle im Behälter die Höhe der MAX Linie erreicht hat. Um den durchsichtigen Behälter vom Gerät abzunehmen, drücken Sie den Knopf auf der Rückseite des Tragegriffs. Um den Behälter zu entleeren, drücken Sie den Knopf erneut, die Bodenplatte des Behälters öffnet sich nach unten. Allergikern und Asthmatikern wird empfohlen, den Behälter direkt in eine Plastiktüte zu entleeren.

Die Britische Allergie Stiftung ist eine unabhängige britische Organisation, die sich zum Ziel gesetzt hat, die Kenntnis über Allergien in der Bevölkerung zu fördern sowie deren Behandlung zu verbessern. Das Gütesiegel der Britischen Allergie Stiftung ist eine eingetragene Marke im Vereinigten Königreich.

### Bitte beachten Sie:

(i) Das Gerät **nicht** benutzen, wenn der Behälter nicht eingesetzt ist.

## Reinigen des durchsichtigen Behälters

### ⚠ Achtung:

(i) Das Gerät **nicht** in Wasser tauchen. Tauchen Sie weder den ganzen Behälter noch das Behälteroberteil in Wasser. Füllen Sie kein Wasser in das Behälteroberteil.

(ii) Das Behälterunterteil muss vollständig trocken sein, bevor es wieder eingesetzt wird.

### Bitte beachten Sie:

(i) **Keine** Reinigungsmittel oder Dufterfrischer verwenden, um den Behälter zu reinigen.

(ii) Den Behälter **nicht** in der Spülmaschine waschen.

(iii) Bestimmte Teppichbeläge können eine schwache elektrostatische Aufladung im Auffangbehälter verursachen. Diese sind nicht auf die Stromzufuhr zurückzuführen und vollkommen ungefährlich. In einem solchen Fall stecken Sie bitte weder Ihre Hände noch Gegenstände in den durchsichtigen Behälter, es sei denn, Sie haben den Behälter vorher entleert und mit kaltem Wasser ausgespült.

## Waschen der Filter

### ⚠ Achtung:

(i) Schalten Sie das Gerät aus und ziehen Sie den Netzstecker, bevor Sie die Filter waschen.

(ii) Die Filter müssen vollständig trocken sein, bevor sie wieder in das Gerät eingesetzt werden.

Das Gerät verfügt über zwei Filter, deren Lage Sie der Abbildung entnehmen können. Prüfen Sie regelmäßig die Filter und waschen Sie sie mindestens einmal im Monat gemäß dieser Bedienungsanleitung. Der Nachmotorfilter im Ball sollte gespült und gründlich ausgeklopft werden. Sobald nur noch klares Wasser abfließt, den Filter noch einmal ausklopfen, um das gesamte überschüssige Wasser zu entfernen. In der Regel sind hierfür zehn Spüldurchgänge erforderlich. Lassen Sie den Filter bitte 24 Stunden lang vollständig trocknen.

### Bitte beachten Sie:

(i) Es ist normal, dass sich die Filter nach einer gewissen Zeit grau verfärben. Das Aufsaugen von Feinstaub kann den Waschzyklus verkürzen.

(ii) Verwenden Sie **keine** Reinigungsmittel zum Waschen der Filter.

(iii) Die Filter **nicht** in der Spülmaschine oder Waschmaschine reinigen. Nicht in einem Trockner, der Mikrowelle oder in der Nähe einer offenen Flamme trocknen.

## Blockierungen entfernen

### ⚠ Achtung:

(i) Schalten Sie das Gerät aus und ziehen Sie den Netzstecker, bevor Sie eine Blockierung entfernen.

(ii) Achten Sie darauf, dass sich das Gerät in einer aufrechten Position befindet, bevor Sie den Schlauch oder Teile der Luftkanäle entnehmen.

(iii) Achten Sie auf scharfe Objekte, wenn Sie eine Blockierung entfernen.

(iv) Setzen Sie das Gerät erst komplett wieder zusammen, bevor Sie es einschalten.

### Bitte beachten Sie:

(i) Das Entfernen von Blockierungen fällt nicht unter die Garantie. Ihr Staubsauger ist mit einem Überhitzungsschutz ausgestattet. Sollte eine Blockierung auftreten und das Gerät zu heiß werden, schaltet es sich automatisch ab. Ziehen Sie den Netzstecker und lassen Sie das Gerät abkühlen. Entfernen Sie die Blockierung, bevor Sie den Sauger erneut benutzen.

## Blockierung der Bürstwalze beheben

### ⚠ Achtung:

(i) Schalten Sie das Gerät aus und ziehen Sie den Netzstecker, bevor Sie eine Blockierung der Bürstwalze beheben.

Bei einer Blockierung der Bürstwalze schaltet sich diese eventuell ab. Sollte dies der Fall sein, folgen Sie bitte den Abbildungen dieser Bedienungsanleitung, um die Bürstwalze zu entnehmen und die Blockierung zu entfernen.

**Information zur EG-Konformitätserklärung**: Ein Muster dieses Produkts wurde überprüft, und es wurde festgestellt, dass es die folgenden europäischen Richtlinien erfüllt: Richtlinie 2006/95/EWG über elektrische Betriebsmittel zur Verwendung innerhalb bestimmter Spannungsgrenzen (Sicherheit), Richtlinie 93/68/EWG über CE Kennzeichnung, Richtlinie 2004/108/EG über elektromagnetische Verträglichkeit.
**Bitte beachten Sie**: Produktdetails können von den hier abgebildeten leicht abweichen.
**Produktinformation**: Nettogewicht 5,4 kg, 230-240 V, 50 Hz, Höchstleistung 650 W.

Das folgende Symbol bedeutet, dass dieses Produkt den Regelungen des Elektro- und Elektronikgerätegesetzes (ElektroG) unterliegt. Dieses Gesetz schreibt vor, dass ausgediente Elektro- und Elektronikgeräte separat von anderen Abfällen entsorgt werden sollen. Gleichzeitig werden die Hersteller von Elektrogeräten in die Pflicht genommen, für die Verwertung bzw. Beseitigung ihrer Produkte zu sorgen. Geben Sie dieses Gerät deshalb bitte nicht in die reguläre Hausmüllsammlung, wenn Sie es entsorgen möchten, sondern führen Sie es einer getrennten Entsorgung zu. Ihre Kreis- oder Stadtverwaltung wird Ihnen gerne mitteilen, wo Sie das Gerät abgeben können.

# NL

## Montage

Leg het apparaat plat op de grond en druk op de zuigkop totdat hij vast klikt. Zet de stofzuiger rechtop, plaats de buis in de slang en druk hem op zijn plaats totdat hij vast klikt. Bevestig de hulpstukken aan de zijkant van het apparaat.

## Uw Dyson gebruiken

Druk op het voetpedaal en laat het handvat zakken. De stabilisator komt nu automatisch naar boven. Om het apparaat in te schakelen, drukt u op de aan/uit-knop voor het handvat. Zodra u klaar bent, zet u het apparaat rechtop; de stabilisatorwielen zakken automatisch. Gebruik de draaggreep om het apparaat te dragen.

### ⚠ Let op:

(i) Controleer bij het rechtop zetten van het apparaat of de stabilisatorwielen volledig zijn gezakt voordat u het apparaat loslaat.

(ii) Druk **niet** op het knopje voor het loslaten van de cycloon wanneer u de stofzuiger draagt; deze kan daardoor vallen en tot verwondingen leiden.

### Houd rekening met het volgende:

(i) Fijn stof, zoals pleisterkalk of meel, alleen in zeer kleine hoeveelheden opzuigen.

(ii) Raadpleeg de onderhoudsinstructies van de fabrikant van uw vloerbedekking voordat u uw harde vloeren of tapijten en kleden gaat stofzuigen. Sommige tapijten kunnen gaan rafelen als u er een roterende borstel op zet bij het stofzuigen. Mocht dit het geval zijn, dan raden wij u aan de borstel in de stand voor harde vloeren te zetten en de fabrikant van uw vloerbedekking om advies te vragen. (Zie het gedeelte 'Harde vloeren en tapijten'.)

(iii) Bij gebruik in een garage is het raadzaam om de wielen en de bodemplaat van de zuigvoet met een droge doek af te nemen na gebruik. Hiermee verwijdert u zand, vuil en steentjes die kwetsbare vloeroppervlakken zouden kunnen beschadigen.

## Harde vloeren en tapijten

De roterende borstel staat standaard altijd aan (draait) wanneer u het apparaat inschakelt of laat zakken om te stofzuigen. De roterende borstel stopt automatisch als hij geblokkeerd raakt. Als de roterende borstel tijdens het gebruik stopt, raadpleeg dan het gedeelte 'Borstelverstoppingen verwijderen'.

Om de roterende borstel uit te schakelen (bijvoorbeeld voor harde vloeren), laat u het apparaat zakken en zet u het aan; druk vervolgens op de aan/uit-knop van de roterende borstel – de roterende borstel stopt nu met draaien.

## Reinigen van hoger gelegen oppervlakken

### ⚠ Let op:

(i) Een grote zuigkracht kan ervoor zorgen dat de slang 'trekt' – wees voorzichtig.

(ii) Werk bij het stofzuigen van trappen **niet** met het apparaat boven u om persoonlijke verwondingen te voorkomen en om ervoor te zorgen dat het apparaat niet valt.

Om de buis te gebruiken, drukt u op de knop en trekt u de buis omhoog. Draai de buis, open de kap van de buis en klem het handvat aan de slang. U kunt de hulpstukken aan de slang of de buis bevestigen.

## Het Doorzichtig stofreservoir™ leegmaken

### ⚠ Let op:

(i) Schakel het apparaat uit voordat u het reservoir leegmaakt.

Maak het reservoir leeg zodra de markering MAX is bereikt – vul het reservoir niet verder. U verwijdert het doorzichtig stofreservoir™ van het apparaat door op de knop aan de achterkant van de draaggreep te drukken. Druk nogmaals op de knop om het reservoir te openen en het stof te verwijderen. De British Allergy Foundation (Britse Allergiestichting) is een onafhankelijk orgaan in het Verenigd Koninkrijk dat als doelstelling heeft om de bewustwording, preventie en behandeling van allergieën te bevorderen. Het keurmerk van de British Allergy Foundation is wettelijk geregistreerd in het Verenigd Koninkrijk.

### Houd rekening met het volgende:

(i) Gebruik het apparaat **niet** zonder dat het doorzichtig stofreservoir™ is geplaatst.

## Het Doorzichtig stofreservoir™ reinigen

### ⚠ Let op:

i) Dompel de cycloon **niet** volledig onder in water en giet geen water in de cyclonen.

(ii) Zorg ervoor dat het reservoir volledig droog is voordat u het terugplaatst.

### Houd rekening met het volgende:

(i) Gebruik geen reinigingsmiddelen, poetsmiddelen of luchtverfrissers om het reservoir schoon te maken.

(ii) Reinig het reservoir **niet** in de afwasmachine.

(iii) Tijdens het stofzuigen kunnen sommige tapijten kleine statische ladingen veroorzaken in het doorzichtig stofreservoir™. Dit is volledig ongevaarlijk en is niet gerelateerd aan de stroomvoorziening. Om eventuele effecten hiervan te minimaliseren, steekt u uw hand niet in het doorzichtig stofreservoir™ en steekt u er geen objecten in tenzij u het reservoir hebt leeggemaakt en uitgespoeld met koud water.

## De filters wassen

### ⚠ Let op:

(i) Schakel het apparaat uit voordat u de filters verwijdert.

(ii) Zorg ervoor dat de filters volledig droog zijn voordat u ze terugplaatst.

Dit apparaat beschikt over twee filters op de aangegeven plekken. Het is van belang de filters regelmatig te controleren en ze iedere maand volgens de voorschriften te wassen om de prestaties te behouden. Filter B moet worden afgespoeld en doorgespoeld totdat het water er schoon uitkomt; herhaal dit om er zeker van te zijn dat al het overtollige water wordt verwijderd. Normaal gesproken moet u de filter hiervoor 10 keer schoonspoelen. Laat de filter vervolgens 24 uur drogen.

### Houd rekening met het volgende:

(i) Het is normaal dat de filters in de bal grijs worden. De filters moeten mogelijk vaker worden gewassen bij het opzuigen van fijn stof.

(ii) Gebruik **nooit** reinigingsmiddelen om de filters te reinigen.

(iii) Reinig of droog de filters **niet** in de afwasmachine, wasmachine, droger, oven, magnetron en zet ze niet in de buurt van open vuur.

## Controleren op blokkades

### ⚠ Let op:

(i) Schakel het apparaat uit en trek de stekker uit het stopcontact voordat u controleert op blokkades.

(ii) Zet het apparaat rechtop alvorens u de slang of inspectieonderdelen van de luchtkanalen verwijdert.

(iii) Pas op voor scherpe objecten bij het verwijderen van blokkades.

(iv) Zet alle onderdelen weer goed vast voordat u het apparaat weer in gebruik neemt.

### Houd rekening met het volgende:

(i) Het verwijderen van blokkades is niet inbegrepen bij de beperkte garantie van uw stofzuiger. Als een onderdeel van het apparaat geblokkeerd raakt, kan het apparaat oververhit raken en automatisch worden uitgeschakeld. Haal de stekker uit het stopcontact en laat de stofzuiger afkoelen. Verwijder de blokkade voordat u het apparaat weer in gebruik neemt.

## Borstelverstoppingen verwijderen

### ⚠ Let op:

(i) Schakel het apparaat uit en haal de stekker uit het stopcontact voordat u een borstelverstopping verwijdert.

Als de borstel is verstopt, kan deze worden uitgeschakeld. Als dit gebeurt, dient u de borstel op de aangegeven manier te verwijderen en de verstopping te verwijderen.

**Europese conformiteitinformatie:** een monster van dit product is getest en er is vastgesteld dat het voldoet aan de volgende Europese richtlijnen: 2006/95/EC richtlijn laagspanning, 2004/108/EC richtlijn elektromagnetische compatibiliteit, 93/68/EEC CE richtlijn merken.
**Houd rekening met het volgende:** kleine details kunnen afwijken van hetgeen er wordt afgebeeld.
**Productinformatie:** netto gewicht 5,4 kg, 230-240 v, 50 Hz, maximale vermogen 650 W.

Het symbool op het product of op de verpakking geeft aan dat dit product niet als huishoudafval behandeld mag worden. In plaats daarvan moet het overgedragen worden aan het toegewezen recyclecentrum voor electronisch afval in uw regio. Door er zeker van te zijn dat dit product op de juiste manier wordt afgedragen, helpt u mee aan het voorkomen van potentieel negatieve consequenties voor het milieu en de algemene gezondheid, die anders veroorzaakt hadden kunnen worden door het verkeerd afstand doen van dit product als afval. Voor gedetailleerde informatie over het recyclen van dit product kunt u terecht bij uw gemeentehuis, uw huishoudafvaldienst of de winkel waar u het product heeft gekocht.

# ES

## Cómo ensamblar su aspiradora Dyson

Tumbe la aspiradora en el suelo y presione sobre el cabezal limpiador hasta que haga clic. Vuelva a colocar la aspiradora en posición vertical, introduzca la empuñadura en la manguera y presione hasta que haga clic. Coloque los accesorios en el lateral de la aspiradora.

## Cómo utilizar su aspiradora Dyson

Presione el pedal y recline el mango para usar la aspiradora. El soporte estabilizador se levantará automáticamente. Para encender la aspiradora, apriete el botón de encendido/apagado, situado delante del mango. Cuando acabe de aspirar, vuelva a colocar la máquina en posición vertical y las ruedas estabilizadoras bajarán automáticamente. Utilice el asa para el transporte para levantar la máquina.

### ⚠ Precaución:

(i) Cuando coloque la aspiradora en posición vertical, asegúrese de que las ruedas estabilizadoras quedan aseguradas en su posición antes de soltar la aspiradora.

(ii) **No** apriete el botón para soltar el ciclón mientras transporta la aspiradora, ya que podría caerse y provocar lesiones.

### Tenga en cuenta lo siguiente:

(i) El polvo fino como, por ejemplo, el yeso o la harina, se debe aspirar en pequeñas cantidades.

(ii) Consulte las recomendaciones del fabricante del material del suelo antes de aspirar el suelo, las alfombras y las moquetas. Las fibras de algunas alfombras se levantarán si se utiliza el cepillo motorizado. Si esto ocurre, recomendamos aspirar en la posición de parquet y consultar con el fabricante del material del suelo. (Véase el apartado "Parquets o alfombras".)

(iii) Si se utiliza en un garaje, debería limpiar la zapata y las ruedas con un paño seco una vez finalizada la limpieza para eliminar cualquier resto de arena, suciedad o gravilla que pudiera dañar los suelos delicados.

## Parquets o alfombras

El cepillo siempre estará ajustado por defecto en la posición de encendido (girar) cada vez que ponga en marcha su aspiradora y la recline para limpiar. El cepillo se parará automáticamente si se obstruye. En caso de que esto ocurra, consulte el apartado "Eliminación de obstrucciones en el cepillo".

Para apagar el cepillo (p.ej. para aspirar parquets), recline la aspiradora y enciéndala; a continuación, pulse el boton de encendido/apagado del cepillo y éste dejará de girar.

## Limpieza de largo alcance

### ⚠ Precaución:

(i) La succión potente puede provocar que la manguera se contraiga y tire; tenga cuidado.

(ii) Para evitar lesiones e impedir que la máquina se caiga cuando limpie las escaleras, nunca coloque la aspiradora en un nivel superior a usted.

Para extraer la empuñadura, presione el botón y sáquela. Gire la empuñadura, abra la tapa de la misma y sujete el mango a la manguera. Los accesorios se pueden acoplar tanto a la manguera como a la empuñadura.

## Vaciado del Cubo transparente™

### ⚠ Precaución:

(i) Apague la máquina antes de vaciar el cubo.

Vacíe el cubo transparente™ cuando la suciedad alcance el indicador MAX, que no se debe rebasar. Para extraer el cubo transparente™, presione el botón que se encuentra detrás del asa para el transporte. Para vaciarlo, vuelva a presionar el botón y así se abrirá el cubo. La Fundación Británica de Alergología es una organización benéfica del Reino Unido que tiene como objetivo mejorar el conocimiento, la prevención y el tratamiento de alergias. El sello de aprobación de la Fundación Británica de Alergología es una marca registrada del Reino Unido.

### Tenga en cuenta lo siguiente:

(i) **No** utilice la aspiradora sin que el cubo transparente™ esté colocado en su sitio.

## Limpieza del Cubo transparente™

### ⚠ Precaución:

(i) **No** sumerja el cuerpo del ciclón en agua ni vierta agua sobre los ciclones.

(ii) Asegúrese de que el cubo está completamente seco antes de reponerlo.

### Tenga en cuenta lo siguiente:

(i) **No** utilice detergentes, ceras ni ambientadores para limpiar el cubo.

(ii) **No** meta el cubo en el lavavajillas.

(iii) Al aspirar, algunas alfombras pueden generar pequeñas descargas de electricidad estática en el cubo transparente™. Éstas no están asociadas al suministro de corriente eléctrica. Para minimizar sus efectos, no coloque la mano ni introduzca ningún objeto en el cubo transparente™, a menos que primero lo haya vaciado y lavado con agua fría.

## Lavado de los filtros

### ⚠ Precaución:

(i) Apague la máquina antes de quitar los filtros.

(ii) Asegúrese de que los filtros están completamente secos antes de volver a colocarlos en la máquina.

Esta máquina tiene dos filtros, tal y como se muestra en la ilustración. Es importante que compruebe los filtros regularmente y que los lave al menos una vez al mes, según se indica en las instrucciones, para mantener su rendimiento. El filtro B debe enjuagarse bien, asegurándose de que se elimina toda el agua, golpeándolo suavemente. Normalmente se necesitarán 10 ciclos de enjuague. Deje que el filtro se seque completamente durante al menos 24 horas.

### Tenga en cuenta lo siguiente:

(i) Es normal que el filtro B adquiera un tono grisáceo. Puede que los filtros necesiten lavarse con más frecuencia si se aspira polvo fino.

(ii) **No** utilice detergentes para limpiar los filtros.

(iii) **No** meta los filtros en el lavavajillas, la lavadora, la secadora, el horno o el microondas, ni los coloque cerca de una llama.

## Eliminación de obstrucciones

### ⚠ Precaución:

(i) Apague y desenchufe la máquina antes de buscar posibles obstrucciones.

(ii) Asegúrese de que la máquina esté en posición vertical antes de quitar la manguera o las puertas de inspección del conducto de aire.

(iii) Tenga cuidado con posibles objetos afilados al eliminar obstrucciones.

(iv) Vuelva a montar todas las piezas de la máquina antes de encenderla de nuevo.

### Tenga en cuenta lo siguiente:

(i) La eliminación de obstrucciones no está cubierta por la garantía limitada. Si cualquier pieza de su máquina se obstruye, es posible que se recaliente y se apague de forma automática. Desenchufe la máquina y permita que se enfríe. Elimine la obstrucción antes de volver a encender la máquina.

## Eliminación de obstrucciones del cepillo

### ⚠ Precaución:

(i) Apague y desenchufe la máquina antes de eliminar las obstrucciones del cepillo.

Si el cepillo está obstruido, es probable que la aspiradora se apague de forma automática. En caso de que esto ocurra, extraiga el cepillo tal y como se muestra en la ilustración y elimine cualquier obstrucción.

**Información sobre conformidad europea:** se ha probado una muestra de este producto y encontrado conforme a las siguientes directivas europeas: Directiva relativa al material eléctrico destinado a utilizarse con determinados límites de tensión 2006/95/EC, Directiva sobre compatibilidad electromagnética 2004/108/EC y Directiva relativa al marcado CE 93/68/EEC. Tenga en cuenta que algunos detalles pueden variar.
**Información del producto:** peso neto: 5,4 kg, 230-240 V, 50 Hz, potencia máxima: 650 W.

El símbolo ☒ en el producto o en su embalaje indica que este producto no debe ser desechado como basura doméstica. Por el contrario, debe ser enviado a un punto limpio para el correcto reciclado de los componentes eléctricos y electrónicos. Asegúrese de que este producto es desechado de forma correcta: evitará las potenciales consecuencias negativas para el entorno medioambiental y la salud humana, que podrían darse en caso de no desecharlo adecuadamente. Para más información sobre el reciclado de este producto, contacte por favor con la administración local o ayuntamiento, su servicio de recogidas o punto limpio, o la tienda en la que compró este producto.

# IT

## Assemblaggio

Collocare l'apparecchio in orizzontale e inserire la testa dell'aspirapolvere fino a sentire un clic. Porre l'aspirapolvere in posizione verticale, inserire il tubo all'interno del tubo flessibile e premere fino a farlo scattare. Collegare gli accessori al lato dell'apparecchio.

## Uso dell'aspirapolvere Dyson

Premere il pedale e reclinare la maniglia per utilizzare l'aspirapolvere. Il supporto dello stabilizzatore si alzerà automaticamente. Per accendere, premere il pulsante di accensione davanti alla maniglia. Al termine delle operazioni di pulizia, collocare l'apparecchio in posizione verticale e le ruote dello stabilizzatore fuoriusciranno automaticamente. Per trasportare l'apparecchio, utilizzare la maniglia per il trasporto.

### ⚠ Attenzione:

(i) Quando si riporta l'apparecchio in posizione verticale, verificare che le ruote dello stabilizzatore siano fuoriuscite completamente prima di rilasciare l'aspirapolvere.

(ii) **Non** premere il pulsante di rilascio del ciclone mentre si trasporta l'apparecchio per evitare che cada causando infortuni.

### Note:

(i) Polvere fine come gesso o farina deve essere aspirata in piccole quantità.

(ii) Consultare le istruzioni di manutenzione del produttore del rivestimento dei pavimenti prima di usare l'aspirapolvere su pavimenti, parquet, moquette, tappeti, ecc. Alcuni tipi di moquette o tappeti possono arruffarsi se puliti con un aspirapolvere a spazzola rotante. In tal caso, si consiglia di usare la modalità per pavimenti standard e consultare il produttore della moquette o del tappeto per ulteriori informazioni (vedere la sezione "Pavimenti o tappeti").

(iii) Se l'apparecchio viene usato anche in garage per pulire gli interni dell'automobile, pulire la piastra e le ruote con un panno asciutto dopo l'uso per rimuovere eventuali particelle di sabbia, sporco o piccoli detriti che potrebbero rovinare i pavimenti delicati.

## Pavimenti o tappeti

Ogni volta che si accende l'apparecchio e lo si inclina per le pulizie, la spazzola sarà sempre impostata su "ON" (in funzione). La spazzola si arresterà automaticamente se è ostruita. Se la spazzola si arresta durante l'uso, consultare la sezione "Rimozione delle ostruzioni dalla spazzola".

Per disattivare la spazzola (ad esempio per i pavimenti), inclinare l'apparecchio e accenderlo, quindi premere il pulsante "ON/OFF" della spazzola, che si spegnerà.

## Pulizia di superfici poste in alto

### ⚠ Attenzione:

(i) Un'intensa aspirazione può causare l'arretramento del tubo flessibile.

(ii) Per evitare infortuni oppure che l'apparecchio cada quando si puliscono le scale, tenere l'aspirapolvere alla base delle scale.

Per rilasciare il tubo, premere il pulsante e sollevarlo. Ruotare il tubo, aprire il coperchio e inserire la maniglia nel tubo flessibile. Gli accessori possono essere collegati al tubo o al tubo flessibile.

## Come svuotare il Contenitore trasparente™

### ⚠ Attenzione:

(i) Spegnere l'apparecchio prima di svuotare il contenitore.

Svuotare il contenitore non appena lo sporco raggiunge il livello MAX: **non** riempire eccessivamente il contenitore. Per rimuovere il contenitore trasparente™, premere il tasto sul retro della maniglia per il trasporto. Per svuotare il contenitore, premere nuovamente il tasto per aprirlo. La British Allergy Foundation è un'istituzione no-profit del Regno Unito attiva nella divulgazione di informazioni, prevenzione e cura delle allergie. Il sigillo di approvazione della British Allergy Foundation è un marchio registrato nel Regno Unito.

### Note:

(i) **Non** usare l'aspirapolvere senza il contenitore trasparente™.

## Pulizia del Contenitore trasparente™

### ⚠ Attenzione:

(i) **Non** immergere la parte con i cicloni nell'acqua né versare acqua nei cicloni.

(ii) Verificare che il contenitore sia completamente asciutto prima di riposizionarlo sull'apparecchio.

### Note:

(i) **Non** usare detersivi, cere o deodoranti per l'ambiente per pulire il contenitore.

(ii) **Non** mettere il contenitore nella lavastoviglie.

(iii) Durante l'aspirazione, alcuni tappeti possono generare piccole cariche elettrostatiche nel contenitore trasparente™, che sono totalmente innocue e non sono associate all'alimentazione generale. Per evitare qualsiasi effetto dovuto a queste cariche, **non** inserire le mani o qualsiasi altro oggetto nel contenitore trasparente™ prima di averlo svuotato e sciacquato con acqua fredda.

## Lavaggio dei filtri

### ⚠ Attenzione:

(i) Spegnere l'apparecchio prima di rimuovere i filtri.

(ii) Verificare che i filtri siano completamente asciutti prima di rimontarli sull'apparecchio.

L'apparecchio dispone di due filtri, posizionati come illustrato. Per un funzionamento ottimale, è importante controllare regolarmente i filtri e lavarli almeno una volta al mese, come illustrato nelle istruzioni. Sciacquare accuratamente il filtro nel supporto circolare fino a far fuoriuscire acqua pulita, quindi sciacquarlo nuovamente per assicurarsi di rimuovere tutta l'acqua in eccesso. Di solito, sono richiesti 10 cicli di lavaggio. Lasciare asciugare il filtro all'aria per 24 ore.

### Note:

(i) È normale che i filtri diventino grigi. Se si aspirano polveri sottili può essere necessario lavare i filtri con maggiore frequenza.

(ii) **Non** usare detersivi per pulire i filtri.

(iii) **Non** mettere i filtri in lavastoviglie, lavatrice, asciugatrice, forno, microonde o vicino a fiamme vive.

## Rimozione delle ostruzioni

### ⚠ Attenzione:

(i) Spegnere l'apparecchio e staccare la spina prima di cercare le ostruzioni.

(ii) Assicurarsi che l'apparecchio si trovi in posizione verticale prima di rimuovere il tubo flessibile o i condotti d'aria.

(iii) Fare attenzione agli oggetti appuntiti quando si rimuovono le ostruzioni.

(iv) Rimontare tutte le parti dell'apparecchio prima dell'uso.

### Note:

(i) La rimozione delle ostruzioni non è coperta dalla garanzia limitata. Se una parte qualsiasi dell'aspirapolvere si blocca, l'apparecchio può surriscaldarsi e spegnersi automaticamente. Staccare la spina e lasciare raffreddare l'apparecchio. Rimuovere le ostruzioni prima di riaccendere l'apparecchio.

## Rimozione delle ostruzioni della spazzola

### ⚠ Attenzione:

(i) Spegnere l'apparecchio e staccare la spina prima di rimuovere le ostruzioni della spazzola.

Se la spazzola è ostruita si può arrestare. In tal caso, togliere la spazzola come illustrato e rimuovere eventuali detriti.

**Informazioni di conformità alle normative europee:** un esemplare di questo apparecchio è stato testato ed è risultato conforme alle seguenti direttive europee: 2006/95/CE Direttiva di bassa tensione, 2004/108/CE Direttiva di compatibilità elettromagnetica, 93/68/CEE Direttiva per la marcatura CE.
**Nota:** alcuni dettagli possono risultare diversi da quelli mostrati nelle immagini.
**Informazioni sul prodotto:** peso netto 5,4 kg, 230-240 V, 50Hz, alimentazione massima 650 W.

Il simbolo ☒ sul prodotto o sulla confezione indica che il prodotto non deve essere considerato come un normale rifiuto domestico, ma deve essere portato nel punto di raccolta appropriato per il riciclaggio di apparecchiature elettriche ed elettroniche. Provvedendo a smaltire questo prodotto in modo appropriato, si contribuisce a evitare potenziali conseguenze negative per l'ambiente e per la salute, che potrebbero derivare da uno smaltimento inadeguato del prodotto. Per informazioni più dettagliate sul riciclaggio di questo prodotto, contattare l'ufficio comunale, il servizio locale di smaltimento rifiuti o il negozio in cui è stato acquistato il prodotto.

# CY

## Συναρμολόγηση

Τοποθετήστε τη συσκευή σε οριζόντια θέση και σπρώξτε την κεφαλή καθαρισμού προς τα πάνω μέχρι να κουμπώσει. Σηκώστε την ηλεκτρική σκούπα όρθια, περάστε τη ράβδο μέσα στον εύκαμπτο σωλήνα και σπρώξτε την μέχρι να κουμπώσει στη σωστή θέση. Τοποθετήστε τα εργαλεία στο πλάι της συσκευής.

## Χρησιμοποίηση της συσκευής Dyson

Πιέστε το ποδόπληκτρο και δώστε κλίση στη λαβή για να χρησιμοποιήσετε τη συσκευή. Η βάση σταθεροποίησης θα ανασηκωθεί αυτόματα. Για να θέσετε τη συσκευή σε λειτουργία (ON), πιέστε το κουμπί τροφοδοσίας μπροστά από τη λαβή. Όταν τελειώσετε το καθάρισμα, σηκώστε τη συσκευή σε όρθια θέση. Οι τροχοί σταθεροποίησης θα πέσουν αυτόματα. Χρησιμοποιήστε την προβλεπόμενη λαβή για να μεταφέρετε τη συσκευή.

### ⚠ Προσοχή:

(i) Κατά την επιστροφή της σκούπας στην όρθια θέση, βεβαιωθείτε ότι οι τροχοί σταθεροποίησης έχουν ασφαλίσει προτού αφήσετε τη συσκευή.

(ii) **Μην** πιέζετε το κουμπί απελευθέρωσης των κυκλώνων ενώ μεταφέρετε τη συσκευή γιατί μπορεί να πέσει και να προκαλέσει τραυματισμό.

### Σημείωση:

(i) Η ψιλή σκόνη, όπως ψύψος ή αλεύρι, πρέπει να μαζεύεται μόνο σε πολύ μικρές ποσότητες.

(ii) Συμβουλευθείτε τις προτινόμενες οδηγίες του αντίστοιχου κατασκευαστή πριν σκουπίσετε ή καθαρίσετε τα δάπεδα, τα χαλιά και τις μοκέτες. Μερικά χαλιά βγάζουν χνούδι αν χρησιμοποιηθεί περιστρεφόμενος κύλινδρος με βούρτσα πάνω τους. Αν συμβαίνει κάτι τέτοιο, συνιστάται να καθαρίσετε με τη λειτουργία σκληρών δαπέδων και να αναζητήσετε συμβουλή από τον αντίστοιχο κατασκευαστή. (Ανατρέξτε στην ενότητα «Σκληρά δάπεδα ή χαλιά».)

(iii) Αν χρησιμοποιείται σε γκαράζ, φροντίστε να σκουπίσετε την κάτω επιφάνεια και τους τροχούς με ένα στεγνό ύφασμα αφού χρησιμοποιήσετε την ηλεκτρική σκούπα για να καθαρίσετε οποιαδήποτε άμμο, βρωμιές ή πετραδάκια που ενδεχομένως να κατέστρεψαν τα ευαίσθητα δάπεδα.

## Σκληρά δάπεδα ή χαλιά

Ο κύλινδρος με τη βούρτσα θα μεταβαίνει πάντα στην προεπιλεγμένη θέση ON (δηλαδή θα περιστρέφεται) κάθε φορά που ενεργοποιείτε τη συσκευή και της δίνετε κλίση για να καθαρίσετε. Ο κύλινδρος με τη βούρτσα θα σταματήσει αυτόματα αν συναντήσει εμπόδιο. Αν σταματήσει στη διάρκεια της χρήσης, ανατρέξτε στην ενότητα «Καθαρισμός των φραγμών από τον κύλινδρο με τη βούρτσα».

Για να απενεργοποιήσετε τον κύλινδρο με τη βούρτσα (π.χ. για σκληρά δάπεδα), δώστε κλίση στη συσκευή, θέστε τη σε λειτουργία (ρύθμιση ON) και, στη συνέχεια, πιέστε το κουμπί ON/OFF στον κύλινδρο για να διακόψετε την περιστροφή.

## Καθαρισμός ψηλών σημείων

### ⚠ Προσοχή:

(i) Προσέξτε καθώς η ισχυρή αναρρόφηση μπορεί να κάνει τον εύκαμπτο σωλήνα να «σέρνεται προς τα πίσω».

(ii) Προς αποφυγή τραυματισμού και πτώσης της συσκευής όταν καθαρίζετε σκάλες, μην χρησιμοποιείτε τη συσκευή όταν είναι σε ψηλότερο σκαλοπάτι από εσάς.

Για να αποδεσμεύσετε τη ράβδο, πιέστε το κουμπί και τραβήξτε την προς τα επάνω. Περιστρέψτε την, ανοίξτε το πώμα της και κουμπώστε τη λαβή στον εύκαμπτο σωλήνα. Μπορείτε να τοποθετήσετε τα εργαλεία είτε στον εύκαμπτο σωλήνα είτε στη ράβδο.

## Άδειασμα του Καθαρού κάλαθου™

### ⚠ Προσοχή:

(i) Απενεργοποιήστε τη συσκευή πριν αδειάσετε τον κάλαθο.

Αδειάστε αμέσως μόλις η σκόνη φτάσει μέχρι την ένδειξη MAX – **μην γεμίζετε** υπερβολικά. Για να αφαιρέσετε τον καθαρό κάλαθο™ από τη συσκευή, πιέστε το κουμπί στην περιοχή της λαβής μεταφοράς. Για να βγάλετε τη σκόνη, πιέστε το κουμπί και πάλι για να ανοίξει ο κάλαθος. Το Βρετανικό Ίδρυμα Αλλεργιών είναι ένας εθνικός φιλανθρωπικός οργανισμός του Ηνωμένου Βασιλείου με σκοπό την ενημέρωση, πρόληψη και θεραπεία των αλλεργιών. Η σφραγίδα έγκρισης του Βρετανικού Ιδρύματος Αλλεργιών είναι σήμα κατατεθέν στο Ηνωμένο Βασίλειο.

### Σημείωση:

(i) **Μην** χρησιμοποιείτε τη συσκευή αν δεν έχετε τοποθετήσει καθαρό κάλαθο™.

## Καθαρισμός του Καθαρού κάλαθου™

### ⚠ Προσοχή:

(i) **Μην** βυθίσετε ολόκληρο τον κυκλώνα σε νερό ή μην αφήσετε νερό να τρέχει πάνω από τους κυκλώνες.

(ii) Σιγουρευτείτε ότι ο κάλαθος είναι εντελώς στεγνός πριν τον χρησιμοποιήσετε.

### Σημείωση:

(i) **Μην** χρησιμοποιείτε απορρυπαντικά, βερνίκια ή αποσμητικά χώρου για να καθαρίσετε τον κάλαθο.

(ii) **Μην** βάλετε τον κάλαθο σε πλυντήριο πιάτων.

(iii) Ορισμένα χαλιά μπορεί να δημιουργήσουν μικρά στατικά φορτία στον καθαρό κάλαθο™, όταν τα καθαρίζετε με την ηλεκτρική σκούπα. Τα φορτία αυτά είναι απολύτως αβλαβή και δεν έχουν σχέση με τον ηλεκτρισμό. Για να ελαχιστοποιήσετε τις επιπτώσεις τους μη βάζετε τα χέρια σας ή αντικείμενα μέσα στον καθαρό κάλαθο™, αν προηγουμένως δεν τον αδειάσετε και δεν τον ξεπλύνετε με κρύο νερό.

## Πλύσιμο των φίλτρων

### ⚠ Προσοχή:

(i) Απενεργοποιήστε (OFF) τη συσκευή πριν αφαιρέσετε τα φίλτρα.

(ii) Βεβαιωθείτε ότι τα φίλτρα είναι εντελώς στεγνά πριν τα τοποθετήσετε εκ νέου στη συσκευή.

Η συσκευή αυτή έχει δύο φίλτρα, που βρίσκονται στις θέσεις που φαίνονται. Είναι σημαντικό να ελέγχετε τα φίλτρα τακτικά και να τα πλένετε τουλάχιστον κάθε μήνα σύμφωνα με τις οδηγίες, ώστε να διατηρηθεί η απόδοση. Το φίλτρο Β πρέπει να ξεπλένεται και η περίσσεια του νερού να αφαιρείται μέχρι το νερό να τρέχει καθαρό. Κατόπιν χτυπήστε ελαφρά το φίλτρο για να εξασφαλίσετε ότι η περίσσεια του νερού απομακρύνθηκε. Ο καθαρισμός συνήθως απαιτεί 10 κύκλους ξεβγάλματος. Αφήστε το φίλτρο να στεγνώσει τελείως για 24 ώρες.

### Σημείωση:

(i) Τα φίλτρα στη μπάλα είναι φυσιολογικό να γίνονται γκρίζα όταν λερώνουν. Ίσως χρειαστούν συχνότερο πλύσιμο αν καθαρίζετε σημεία με λεπτή σκόνη.

(ii) **Μην** χρησιμοποιείτε απορρυπαντικά για να καθαρίσετε τα φίλτρα.

(iii) **Μην** τοποθετείτε τα φίλτρα στο πλυντήριο πιάτων, στο πλυντήριο ρούχων, στο στεγνωτήριο, στο φούρνο, στο φούρνο μικροκυμάτων ή κοντά σε ακάλυπτες φλόγες.

## Έλεγχος για φραγμούς

### ⚠ Προσοχή:

(i) Απενεργοποιήστε (OFF) και βγάλτε τη συσκευή από την πρίζα πριν ελέγξετε για φραγμούς.

(ii) Βεβαιωθείτε ότι η συσκευή είναι τοποθετημένη σε όρθια θέση πριν αφαιρέσετε τον εύκαμπτο σωλήνα ή επιθεωρήσετε τα τμήματα του αεραγωγού.

(iii) Προσοχή στα αιχμηρά αντικείμενα όταν καθαρίζετε τους φραγμούς.

(iv) Συναρμολογήστε εκ νέου όλα τα κομμάτια της συσκευής πριν τη χρησιμοποιήσετε.

### Σημείωση:

(i) Ο καθαρισμός των φραγμών δεν καλύπτεται από την περιορισμένη εγγύηση της συσκευής σας. Αν οποιοδήποτε τμήμα της συσκευής φράξει, πιθανόν να υπερθερμανθεί και κατόπιν να απενεργοποιηθεί αυτομάτως. Βγάλτε τη συσκευή από την πρίζα και αφήστε την να ψυχθεί. Καθαρίστε τους φραγμούς πριν την θέσετε εκ νέου σε λειτουργία.

## Καθαρισμός των φραγμών από τον κύλινδρο με τη βούρτσα

### ⚠ Προσοχή:

(i) Απενεργοποιήστε (OFF) και βγάλτε τη συσκευή από την πρίζα πριν καθαρίσετε τα φραξίματα του κυλίνδρου με τη βούρτσα.

Αν ο κύλινδρος με τη βούρτσα έχει φράξει, η λειτουργία της συσκευής ενδέχεται να διακοπεί. Αν συμβεί κάτι τέτοιο, πρέπει να αφαιρέσετε τον κύλινδρο με τη βούρτσα, όπως φαίνεται και να απομακρύνετε οποιαδήποτε βρωμιά που φράζει τη δίοδο.

**Πληροφορίες για τη συμμόρφωση προς τα ευρωπαϊκά πρότυπα:** Δείγμα του προϊόντος υποβλήθηκε σε δοκιμή και διαπιστώθηκε ότι συμμορφώνετε προς τις ακόλουθες ευρωπαϊκές οδηγίες: Οδηγία 2006/95/ΕΚ περί χαμηλής τάσης, Οδηγία 2004/108/ΕΚ περί ηλεκτρομαγνητικής συμβατότητας (EMC), Οδηγία 93/68/ΕΟΚ περί σήμανσης CE.
**Σημείωση:** Ορισμένες μικρές λεπτομέρειες ίσως διαφέρουν από τα σημεία που υποδεικνύονται στο παρόν έντυπο.
**Πληροφορίες προϊόντος:** Καθαρό βάρος 5,4 κιλά, 230-240 V, 50Hz, μέγιστη ισχύς 650W.

Το σύμβολο στο προϊόν ☒ ή στο πακέτο του συμβολίζει ότι αυτό το προϊόν δεν πρέπει να θεωρηθεί σαν κανονικό απόβλητο ενός νοικοκυριού. Άντ' αυτού θα πρέπει να δοθεί σε ένα σημείο συλλογής ηλεκτρικών ή ηλεκτρονικών αντικειμένων προς ανακύκλωση. Με το να βεβαιωθείτε ότι το προϊόν αυτό διατίθηκε με τον σωστό τρόπο, βοηθάτε να αποτραπούν πιθανές αρνητικές συνέπειες για το περιβάλλον και για την ανθρώπινη υγεία, που μπορεί να υπάρξουν με την λάθος διάθεση αυτού του προϊόντος. Για περισσότερες πληροφορίες για την ανακύκλωση αυτού του προϊόντος, παρακαλείσθε όπως απευθυνθείτε στο τοπικό γραφείο αυτοδιοίκησης ή στο κατάστημα όπου αγοράσατηκε το προϊόν αυτό.

# CZ

## Sestavení přístroje

Položte přístroj na plocho a tlačte na čistící hlavu, až cvakne. Vysavač postavte, připojte sací trubici k hadici a tlačte, až zacvakne na své místo. Připojte nástavce ke straně přístroje.

## Používání vysavače Dyson

Při použití stiskněte nožní pedál a sklopte držadlo. Stabilizační stojan se automaticky zvedne. Chcete-li přístroj ZAPNOUT (poloha „ON"), stiskněte hlavní spínač před držadlem. Po dokončení vysávání přístroj postavte – automaticky se vysunou stabilizační kolečka. K přenášení přístroje používejte držadlo pro přenášení.

### ⚠ Upozornění:

(i) Když vracíte přístroj do vzpřímené polohy, ujistěte se, že jsou stabilizační kolečka plně vysunuta dříve, než vysavač pustíte.

(ii) **Na** přístroji netiskněte tlačítko k uvolnění cyklonu, pokud přístroj přenášíte. Přístroj by mohl spadnout a způsobit zranění.

### Nezapomeňte:

(i) Jemný prach, jako je omítka nebo mouka, by vysávejte pouze ve velmi malých objemech.

(ii) Obraťte se na výrobce vaší podlahové krytiny, který vám poskytne informace o doporučené údržbě dříve, než začnete vysávat a provádět čištění podlahové krytiny, předložek a koberců. Některé koberce se po vysávání mohou roztřepit. V takovém případě doporučujeme vysávat v režimu vysávání tvrdých podlah a obrátit se na výrobce vaší podlahové krytiny. (Viz část „Tvrdé podlahy nebo koberce".)

(iii) Při použití přístroje v garáži, je třeba po vysávání otřít spodní desku a kolečka suchým hadříkem, aby se odstranily veškeré nečistoty, písek nebo štěrk, které by mohly poškodit méně odolnou podlahu.

## Tvrdé podlahy nebo koberce

Základní nastavení kartáče je při každém spuštění přístroje vždy ZAPNUTO (poloha „ON" – rotuje). Při vysávání ho sklopte. Kartáč se při ucpání automaticky vypne. Pokud se kartáč během vysávání vypne, nahlédněte do části „Vyčištění ucpaného kartáče".

Chcete-li kartáč vypnout (např. k vysávání tvrdých podlah), sklopte přístroj a ZAPNĚTE jej (poloha „ON"), poté stiskněte tlačítko kartáče „ON/OFF" – kartáč přestane rotovat.

## Vysávání ve výškách

### ⚠ Upozornění:

(i) Silný tah může způsobit „stažení" hadice – prosím, dávejte pozor.

(ii) Abyste při vysávání schodů zamezili zranění osob a chránili přístroj před pádem, vždy mějte vysavač při vysávání schodů pod sebou.

Chcete-li uvolnit sací trubici, stiskněte tlačítko a vytáhněte ji. Otočte sací trubici, otevřete kryt sací trubice a připevněte držadlo k hadici. Nástavce lze připojovat k hadici nebo sací trubici.

## Vyprazdňování nádobky Clear bin™

### ⚠ Upozornění:

(i) Před vyprázdněním nádobky přístroj vypněte.

Nádobku vyprázdněte, jakmile vysátá nečistota dosáhne úrovně MAX – **nádobku** nepřeplňujte. Pro vyjmutí nádobky clear bin™ z přístroje stiskněte tlačítko na zadní straně držadla. Pro vyprázdnění stiskněte tlačítko ještě jednou a nádobka se otevře. Tento produkt schválila British Allergy Foundation (Britská alergologická nadace), což je státní nevýdělečná organizace ve Velké Británii a jejím cílem je zlepšovat povědomí, prevenci a léčbu alergií. Značka schválení organizací British Allergy Foundation je ochrannou známkou registrovanou ve Velké Británii.

### Nezapomeňte:

(i) **Nepoužívejte** přístroj, pokud není vložena nádobka clear bin™.

## Čištění nádobky Clear bin™

### ⚠ Upozornění:

(i) **Neponořujte** celý cyklon do vody ani do cyklonu nelijte vodu.

(ii) Před vrácením nádobky do vysavače se ujistěte, že je nádobka zcela suchá.

### Nezapomeňte:

(i) Pro čištění nádobky **nepoužívejte** čisticí prostředky, leštidla ani osvěžovače vzduchu.

(ii) **Nádobku** nedávejte do myčky nádobí.

(iii) Při vysávání mohou některé koberce vytvářet v nádobce clear bin™ malé statické náboje. Ty jsou zcela neškodné a nijak nesouvisí s hlavním napájením. Abyste minimalizovali účinek tohoto jevu, nevkládejte do nádobky clear bin™ ruce ani žádné jiné předměty, pokud jste ovšem nádobku nevyprázdnili a nevypláchnuli studenou vodou.

## Praní filtrů

### ⚠ Upozornění:

(i) Před vyjmutím filtrů přístroj vypněte (poloha OFF).

(ii) Před opětovným vložením do přístroje se ujistěte, že jsou filtry zcela suché.

Tento přístroj má dva filtry umístěné dle obrázku. Je důležité pravidelně kontrolovat a prát filtry nejméně každý měsíc dle pokynů – tím zajistíte stabilní výkonnost přístroje. Filtr by se měl promývat a ždímat tak dlouho, až začne vytékat čistá voda. Poté je třeba filtr znovu vyždímat, aby se všechna voda dostala ven. To běžně vyžaduje asi 10 cyklů propláchnutí. Filtr nechte zcela uschnout po dobu 24 hodin.

### Nezapomeňte:

(i) Je zcela normální, že filtry zešednou. Při vysávání jemného prachu je třeba filtry prát častěji.

(ii) K čištění filtrů **nepoužívejte** čisticí prostředky.

(iii) **Nedávejte** filtry do myčky, pračky, sušičky, trouby, mikrovlnné trouby ani do blízkosti otevřeného ohně.

## Hledání ucpaných míst

### ⚠ Upozornění:

(i) Před hledáním ucpaných míst přístroj vypněte (poloha OFF).

(ii) Před odstraněním hadice nebo se ujistěte, že je přístroj ve vzpřímené pozici.

(iii) Při odstraňování překážek se vyhýbejte ostrým předmětům.

(iv) Před dalším použitím všechny části opět připevněte.

### Nezapomeňte:

(i) Na odstraňování zablokování se nevztahuje omezená záruka k přístroji. Pokud se nějaká část přístroje ucpe, přístroj se může přehřát a automaticky se vypne. Vypojte přístroj a nechte jej vychladnout. Před dalším spuštěním překážku odstraňte.

## Vyčištění zablokovaného kartáče

### ⚠ Upozornění:

(i) Před odstraňováním zablokování kartáče přístroj vypněte (poloha OFF).

Pokud je kartáč zablokovaný, může se přístroj vypnout. Pokud k tomu dojde, bude nutné dle obrázku odstranit kartáč a odstranit všechny překážky.

**Informace o shodě s evropskými směrnicemi:** Vzorek tohoto výrobku byl testován a shledán v souladu s následujícími evropskými směrnicemi: směrnice 2006/95/ES o elektrických zařízeních pro provoz při nízkém napětí, směrnice 2004/108/ES o elektromagnetické kompatibilitě kompatibilitě, směrnice 93/68/EHS pro používání značky CE.
**Poznámka:** Přístroj se může v drobných detailech lišit od zobrazených přístrojů.
**Informace o výrobku:** čistá hmotnost 5,4 kg, 230-240 V, 50 Hz, maximální výkon 650 W.

Elektrická zařízení označené symbolem ☒ na výrobku nebo na jeho obalu, návodu k použití, záručním listě nesmí být umístěno do kontejneru na směsný odpad, ale do místa sběru elektrických zařízení. Seznam těchto míst lze získat na příslušném obecním úřadě, nebo u posledního prodejce. Pomáháte tak chránit životní prostředí.

# DK

## Samling

Læg maskinen helt ned og skub så støvsugerhovedet på plads, indtil der høres et klik. Rejs derefter støvsugeren op og sæt røret ind i slangen og skub på plads, indtil der høres et klik. Fastgør redskaberne på siden af maskinen.

## Sådan bruger du din DYSON

Tryk på fodpedalen og tryk håndtaget tilbage til brug. Støttebenet løftes automatisk. Når der skal tændes, trykker man på startknappen "ON" foran håndtaget. Efter endt arbejde, skubber man maskinen op til lodret stilling, hvorefter støttehjulene automatisk sænkes. Brug håndtaget til at bære maskinen.

### ⚠ Advarsel:

(i) Når man sætter maskinen tilbage i lodret stilling, skal man sikre sig, at støttehjulene er helt slået ud, før man slipper maskinen.

(ii) Tryk **ikke** på cyklonens udløserknap mens du bærer maskinen, da den kan tabes og forårsage personskader.

### Bemærk venligst:

(i) Fint støv, såsom byggestøv eller aske, må kun støvsuges op i meget små mængder.

(ii) Rådfør dig med fabrikanten af dit gulv/tæppe angående anbefalede rengøringsmetoder, inden du støvsuger og vedligeholder dine gulve eller tæpper. Nogle tæpper vil fnulre, hvis der bruges et mundstykke med roterende børstehoved, når der støvsuges. Hvis dette sker, anbefaler vi, at mundstykket sættes på glatgulvfunktion, og at du konsulterer fabrikanten af gulvtæppet. Se afsnittet om 'Glatte gulve eller tæpper'.

(iii) Ved brug i garage skal man huske at tørre bundplade og hjul med en tør klud efter endt støvsugning for at fjerne sand, snavs eller smæsten, der kan skade sarte gulve.

## Hårde gulve og tæpper

Børstehovedet vil altid vende tilbage til 'ON' (roterende) hver gang du tænder for maskinen og hælder den for at støvsuge. Børstehovedet stopper automatisk, hvis det blokeres. Hvis børstehovedet stopper under brug, se afsnittet 'Fjernelse af blokeringer i børstehovedet'.

Børstehovedet deaktiveres (f.eks. ved brug på glat gulv) ved at hælde maskinen og trykke på 'ON' hvorefter man trykker på børstehovedets 'ON/OFF' knap – hvorefter børstehovedet stopper rotationen.

## Rengøring i højden

### ⚠ Advarsel:

(i) Den kraftige sugestyrke kan få slangen til at 'slå tilbage', så pas på.

(ii) For at undgå personskader samt at maskinen falder ned, når der støvsuges på trapper, bør man **ikke** arbejde med maskinen oven over sig på trapperne.

For at frigøre røret, trykkes på knappen og der løftes op. Drej røret rundt, rørets endestykke åbnes og håndtaget indsættes i slangen. Redskaber kan fastgøres enten til slangen eller til røret.

## Tømning af Clear bin™

### ⚠ Advarsel:

(i) Sluk for strømmen, inden du tømmer clear bin™

Tøm clear bin™ straks, når den står på MAX – den må **ikke** overfyldes. Fjern clear bin™ fra maskinen ved at trykke på udløserknappen ved siden af håndtaget. Snavset frigøres ved at trykke på knappen igen for at åbne beholderen. The British Allergy Foundation er en landsdækkende britisk velgørende institution, hvis formål er at forbedre kendskab, forebyggelse og behandling af allergier. Det Britiske Allergi Forbunds godkendelsessegl er et britisk registreret varemærke.

### Bemærk venligst:

(i) Brug **ikke** støvsugeren uden at clear bin™ sidder i.

## Rengøring af Clear bin™

### ⚠ Advarsel:

(i) Sænk **ikke** hele cyklonen ned i vand, og hæld ikke vand ind i cyklonerne.

(ii) Sørg for, at beholderen er helt tør, inden den sættes på støvsugeren igen.

### Bemærk venligst:

(i) Brug **ikke** sæbe, rengøringsmidler eller luftfriskere til rengøring af beholderen.

(ii) Kom **ikke** beholderen i opvaskemaskinen.

(iii) Ved støvsugning kan visse typer tæpper afgive en smule statisk elektricitet i clear bin™. Dette er helt uskadeligt og har intet at gøre med strømforsyningen. For at begrænse virkningen af dette, skal man undlade at stikke sin hånd eller nogen genstand ind i clear bin™ med mindre man først har tømt den og skyllet efter med koldt vand.

## Rengøring af filtrene

### ⚠ Advarsel:

(i) Tryk på 'OFF', inden du fjerner filtrene.

(ii) Filtrene skal være helt tørre, før de sættes i maskinen igen.

Denne støvsuger har to filtre, der er placeret som vist. Det er vigtigt at kontrollere filtrene jævnligt og at vaske dem mindst en gang om måneden i henhold til instruktionerne for at bevare ydeevnen. Filteret i skal skylles og presses, indtil vandet er rent. Derefter presser man igen for at sikre sig, at alt overskydende vand er væk. Dette tager normalt op til 10 omgange. Filteret skal tørre i mindst 24 timer, indtil det er helt tørt.

### Bemærk venligst:

(i) Det er helt almindeligt for filtrene i bolden, at de bliver grå i farven. Hvis du støvsuger fint støv, kan det være nødvendigt at vaske filtrene oftere.

(ii) Brug **ikke** sæbe eller rengøringsmidler til rengøring af filtrene.

(iii) Kom **ikke** filtrene i opvaskemaskinen, vaskemaskinen, tørretumbleren, ovnen, mikroovnen eller i nærhedenaf åben ild.

## Kontrollér for blokeringer

### ⚠ Advarsel:

(i) Tryk på 'OFF' og træk stikket ud, inden du kontrollerer for blokeringer.

(ii) Sørg for, at maskinen er i opretstående position, inden slangen afmonteres, eller luftkanalerne kontrolleres.

(iii) Pas på skarpe objekter, når blokeringer fjernes.

(iv) Sæt alle delene ordentligt tilbage på maskinen, inden du starter den igen.

### Bemærk venligst:

(i) Fjernelse af blokeringer er ikke dækket af den begrænsede garanti på din maskine. Hvis maskinen har en blokering, kan den overophede og vil så automatisk stoppe. Træk stikket ud, og lad maskinen køle af. Fjern blokeringerne, inden maskinen startes igen.

## Fjernelse af blokeringer i børstehovedet

### ⚠ Advarsel:

(i) Tryk på 'OFF' og træk stikket ud, inden du fjerner blokeringerne fra børstehovedet.

Hvis dit børstehoved er blokeret, kan det slå fra. Hvis dette sker, skal du afmontere børstehovedet som vist og fjerne det blokerende snavs.

**Information om europæiske direktiver:** Et eksemplar af dette produkt er blevet testet og vurderes at være i overensstemmelse med de følgende europæiske direktiver: 2006/95/EU Lavspændingsdirektiv, 2004/108/EU EMC-direktiv, 93/68/EEC CE Mærkningsdirektiv.
**Bemærk venligst:** Små detaljer kan variere fra de viste,
**Produktoplysninger:** Nettovægt 5,4 kg, 230-240 V, 50 Hz, højeste ydeevne 650 W.

Symbolet ☒ på produkter eller på indpakningen indikerer, at produktet ikke må skaffes af vejen som husholdningsaffald. Istedet for skal det afleveres til rette sted for genbrug/bortskafning af elektrisk og elektronisk udstyr. Ved at sikre dig at produktet bortskaffes korrekt, forebygger du potentielle negative konsekvenser for miljøet og menneskers helbred, som ellers kunne opstå ved forkert håndtering ved bortskaffelse. For mere detaljeret information om genbrug af dette produkt, kontakt da din kommune, genbrugsstation eller butikken hvor du har købt produktet.

# FI

## Kokoaminen

Aseta laite vaakatasoon ja työnnä imuriosaa paikalleen, kunnes se napsahtaa. Nosta imuri pystyasentoon, aseta putki kiinni letkuun ja työnnä, kunnes se napsahtaa paikalleen. Kiinnitä suuttimet imurin kylkeen.

## Dyson-imurin käyttö

Paina poljinta ja laske kahva käyttöasentoon. Tukikappale nousee automaattisesti ylös. Käynnistä imuri painamalla kahvan etuosassa olevaa nappia. Imuroinnin jälkeen työnnä laite pystyasentoon. Tukipyörät laskeutuvat automaattisesti. Kanna imuria sen kantokahvasta.

### ⚠ Huomio:

(i) Kun viet imurin pystyasentoon, varmista, että tukipyörät ovat paikoillaan ennen kuin päästät irti imurista.

(ii) **Älä** paina syklonin avausnappia imuria kantaessasi. Sykloni voi pudota ja aiheuttaa vahingon.

### Huomaa:

(i) Hienojakoista ainetta, kuten laastipölyä tai jauhoa, saa imuroida vain pieninä määrinä.

(ii) Ota selvää lattiamateriaalin valmistajan suosituksesta ennen lattian, mattojen ja kokolattiamattojen imurointia ja hoitoa. Joillekin kokolattiamatoille imurointi pyörivällä suulakkeella saattaa aiheuttaa nukkaantumista, jolloin suosittelemme kovien lattiapintojen imurointitapaa sekä lattiamateriaalin valmistajan puoleen kääntymistä. (Katso kohta "Kovat lattiapinnat tai kokolattiamatot".)

(iii) Jos laitetta käytetään autotallissa, laitteen pohja ja pyörät on pyyhittävä kuivalla rätillä imurioinnin jälkeen, jotta niihin ei jää arkoja lattiapintoja vaurioittavaa hiekkaa, likaa tai kiviä.

## Kovat lattiapinnat tai kokolattiamatot

Suulake palautuu automaattisesti päälle (pyörivään asentoon) joka kerta, kun imuri käynnistetään ja lasketaan käyttöasentoon. Suulake pysähtyy automaattisesti, jos se tukkeutuu. Jos suulake pysähtyy käytön aikana, katso ohjeet kohdasta "Suulakkeen tukosten poistaminen".

Suulake kytketään pois päältä seuraavasti (esim. kovien lattiapintojen imurointia varten): laske runko käyttöasentoon ja käynnistä imuri. Paina suulakkeen käynnistysnappia, ja suulake lakkaa pyörimästä.

## Korkeiden pintojen imurointi

### ⚠ Huomio:

(i) Tehokkaasta imusta johtuen letku saattaa nykiä. Ole varovainen.

(ii) Henkilövahinkojen ja imurin putoamisen välttämiseksi **älä** pidä imuria yläpuolellasi, kun imuroit portaita.

Irrota putki painamalla nappia ja nostamalla putkea. Pyöräytä putkea, avaa sen pää ja kiinnitä kahva letkuun. Suuttimet voidaan kiinnittää joko letkuun tai putkeen.

## Clear bin™ -pölysäiliön tyhjentäminen

### ⚠ Huomio:

(i) Sammuta laite ennen säiliön tyhjentämistä.

Tyhjennä säiliö heti, kun pölyä on MAX-merkkiin asti. **Älä** anna säiliön täyttyä liikaa. Irrota clear bin™ -pölysäiliö painamalla kantokahvan takaosassa olevaa nappia. Avaa säiliö ja tyhjennä pöly painamalla nappia uudestaan. British Allergy Foundation (Britannian Allergiasäätiö) tähtää allergioiden ehkäisyn ja hoidon parantamiseen sekä niihin liittyvän tiedottamisen lisääminen. Järjestön hyväksyntää osoittava British Allergy Foundation Seal of Approval on Isossa-Britanniassa rekisteröity tavaramerkki.

### Huomaa:

(i) **Älä** käytä laitetta, jos clear bin™ -pölysäiliö ei ole paikoillaan.

## Clear bin™ -pölysäiliön puhdistaminen

### ⚠ Huomio:

(i) **Älä** upota koko syklonia veteen tai kaada vettä sykloneiden päälle.

(ii) Varmista, että säiliö on täysin kuiva ennen kuin asetat sen paikoilleen.

### Huomaa:

(i) **Älä** käytä pesuaineita, kiillotusaineita tai ilmanraikasteita säiliön puhdistamiseen.

(ii) **Älä** pane säiliötä astianpesukoneeseen.

(iii) Joitakin mattomateriaaleja imuroitaessa clear bin™ -säiliöön voi muodostua pieniä määriä staattista varausta. Tämä on täysin vaaratonta, eikä varaus ole peräisin sähköverkosta. Ilmiön vähentämiseksi älä laita käsiäsi tai mitään esineitä clear bin™ -säiliöön, ellei säiliötä ole ensin tyhjennetty ja huuhdeltu kylmällä vedellä.

## Suodattimien pesu

### ⚠ Huomio:

(i) Sammuta laite (OFF-asento) ennen suodattimien poistamista.

(ii) Varmista, että suodattimet ovat täysin kuivat ennen kuin kiinnität ne takaisin laitteeseen.

Tässä laitteessa on kaksi suodatinta kuvassa näytetyissä paikoissa. Niiden toimintakyvyn ylläpitämiseksi tarkasta ne säännöllisesti ja pese ohjeiden mukaan vähintään kuukauden välein. Huuhtele suodatinta kunnes huuhteluvesi on kirkasta ja lopuksi tyhjennä kaikki ylimääräinen vesi. Tämä saattaa vaatia jopa kymmenen huuhtelukertaa. Anna suodattimen kuivua 24 tuntia.

### Huomaa:

(i) Pallossa olevat suodattimet saattavat muuttua harmaiksi. Tämä on täysin normaalia. Suodattimet pitää pestä ehkä useammin, jos imuroidaan hienojakoista pölyä.

(ii) **Älä** käytä pesuaineita suodattimien puhdistamiseen.

(iii) **Älä** pane suodattimia astianpesukoneeseen, pesukoneeseen, kuivausrumpuun, uuniin, mikroaaltouuniin tai avotulen läheisyyteen.

## Tukosten tarkastaminen

### ⚠ Huomio:

(i) Sammuta laite (OFF-asento) ja irrota se sähköverkosta ennen kuin tarkastat tukokset.

(ii) Varmista, että laite on pystyasennossa ennen letkun tai ilmanottoputken osien irrottamista.

(iii) Varo teräviä esineitä tukoksia poistaessasi.

(iv) Kiinnitä kaikki osat kunnolla paikoilleen ennen käyttöä.

### Huomaa:

(i) Laitteen rajoitettu takuu ei koske tukosten poistamista. Jos jokin laitteen osa tukkeutuu, laite voi ylikuumentua ja pysähtyä automaattisesti. Irrota laite sähköverkosta ja anna sen jäähtyä. Poista tukos ennen kuin käytät laitetta uudelleen.

## Suulakkeen tukosten poistaminen

### ⚠ Huomio:

(i) Sammuta laite (OFF-asento) ja irrota se sähköverkosta ennen kuin poistat suulakkeen tukokset.

Jos suulake tukkeutuu, se voi lakata toimimasta. Tässä tapauksessa irrota suulake kuvan osoittamalla tavalla ja poista tukkeuman aiheuttaja.

**Euroopan yhteisön tietoja:** tämän tuotteen malli on testattu ja sen on todettu täyttävän seuraavat EU-direktiivit: pienjännitedirektiivi 2006/95/EY; EMC-direktiivi 2004/108/EY; CE-merkintädirektiivi 93/68/ETY.
**Huomaa:** jotkin yksityiskohdat voivat poiketa kuvasta.
**Tuotteen tiedot: kokonaispaino:** 5,4 kg; 230 - 240 V, 50 Hz; enimmäisteho: 650 W.

Seuraavanlainen symboli ☒ tuotteessa tai sen pakkauksessa kertoo, että tuotetta ei saa käsitellä talousjätteenä. Tuote tulee toimittaa hävittämistä varten sähkö- ja elektroniikkaromun keräyspisteeseen. Näin tuote poistuu käytöstä oikein ja mahdolliset negatiiviset seuraukset ympäristölle ja ihmisten terveydelle voidaan estää. Tarkempaa tietoa tämän tuotteen kierrätyksestä saat paikallisilta viranomaisilta, sähkölaitteiden kierrätyksestä vastaavalta taholta tai liikkeestä, josta tuote on hankittu.

# HU

## Összeszerelés

Fektesse le sima felületre a készüléket és nyomja fel rá kattanásig a tisztítófejet. Állítsa fel a porszívót, illessze be a csövet a tömlőbe, amíg az kattan. Rögzítse az eszközöket a készülék oldalán.

## A Dyson porszívó használata

Nyomja le a pedált és hajtsa vissza a fogantyút a használathoz. A stabilizátor automatikusan felemelkedik. A bekapcsoláshoz nyomja meg a bekapcsoló gombot a fogantyú elülső részén. A tisztítás befejeztével, állítsa a készüléket felállított helyzetbe, ekkor a stabilizáló kerekek automatikusan leereszkednek. Hordozáshoz használja a hordozófogantyút.

### ⚠ Figyelem!

(i) Amikor felállítja a készüléket, a tisztító kioldása előtt győződjön meg arról, hogy a stabilizáló kerekek teljesen bekapcsolódtak.

(ii) A készülék szállítása közben **ne** nyomja meg a porleválasztó kioldógombját, mert az leeshet és sérülést okozhat

### Kérjük, vegye figyelembe az alábbiakat:

(i) Finomabb port, például vakolatot vagy lisztet csak nagyon kis mennyiségekben szívjon fel.

(ii) Padlók, rongyszőnyegek és szőnyegek porszívózása és tisztítása előtt tekintse meg a gyártó által javasolt előírásokat. Ha porszívózáskor forgó keferudat használ, némelyik szőnyegfajta bolyhosodhat. Ebben az esetben a „kemény padló" üzemmód alkalmazását javasoljuk, továbbá a padló anyagát illetően lépjen kapcsolatba a gyártóval. (Lásd a „Kemény padlók vagy szőnyegek" című részt.)

(iii) Ha a porszívót a garázsban használja, porszívózás után törölje le a készülék talplemezét és kerekeit egy száraz ronggyal, ily módon eltávolíthatja a homokot, szennyeződést vagy apró kavicsokat, amelyek a finomabb padlófelületeket károsíthatják.

## Kemény padlók vagy szőnyegek

A keferúd alapértelmezett beállításként mindig be van kapcsolva (forog), amikor bekapcsolja a készüléket és visszahajtja azt a tisztításhoz. A keferúd automatikusan kikapcsol, ha eltömődik. Ha a keferúd használat közben leáll, kérjük, olvassa el a „Keferúd eltömődéseinek tisztítása" című részt.

A keferúd kikapcsolásához (pl. kemény padlókhoz), hajtsa vissza a készüléket és kapcsolja be azt, majd nyomja meg a keferúd KI/BE kapcsológombját – a keferúd forgása leáll.

## Tisztítás a magasban

### ⚠ Figyelem!

(i) Az erőteljes szívóhatás a tömlő visszahajlását okozhatja, kérjük, vigyázzon.

(ii) A személyi sérülés és annak elkerüléséhez, hogy a készülék leessen a lépcsők tisztítása során, soha **ne** dolgozzon úgy, hogy a porszívó Ön fölött van a lépcsőn.

A cső kioldásához, nyomja meg a gombot és emelje fel azt. Forgassa meg a csövet, nyissa fel a csősapkát és kattintsa a fogantyút a tömlőbe. Az eszközök a csőhöz és a tömlőhöz is csatlakoztathatók.

## A Clear bin™ tartály ürítése

### ⚠ Figyelem!

(i) A tartály kiürítése előtt kapcsolja ki a készüléket.

Ha a szennyeződés mértéke eléri a MAX megjelölést, azonnal ürítse ki a tartályt; a tartályt nem szabad túltölteni. A clear bin™ tartály levételéhez nyomja meg hordozófogantyú hátuljánál lévő gombot. A szennyeződés eltávolításához nyomja meg ismét a gombot, hogy kinyíljon a tartály. A Brit Allergia Alapítvány jóváhagyta a terméket. A szervezet az Egyesült Királyság nemzeti jótékonysági alapítványa, amelynek az a célja, hogy javítsa az allergiák megismerését megelőzését és kezelését. A Brit Allergia Alapítvány jótállási pecsétje az Egyesült Királyságban bejegyzett védjegy.

### Kérjük, vegye figyelembe az alábbiakat:

(i) Ha a clear bin™ nincs a helyén, **ne** használja a készüléket.

## A Clear bin™ megtisztítása

### ⚠ Figyelem!

(i) **Ne** merítse vízbe a teljes porleválasztót, illetve **ne** öntsön vizet a porleválasztókba.

(ii) A csere előtt győződjön meg arról, hogy a tartály teljesen megszáradt.

### Kérjük, vegye figyelembe az alábbiakat:

(i) A tartály tisztításához **tilos** tisztítószert, fényezőt vagy légfrissítőt használni.

(ii) **Ne** tegye a tartályt mosogatógépbe.

(iii) Porszívózás közben bizonyos szőnyegek csekély elektrosztatikus töltést okozhatnak a clear bin™ egységben. Ez teljesen ártalmatlan és nincs köze a hálózati áramforráshoz. Az ilyen hatások minimálisra csökkentése érdekében, **ne** tegye be a kezét és **ne** tegyen be semmilyen tárgyat a clear bin™ egységbe, mielőtt kiürítette és hideg vízzel kiöblítette volna.

## A szűrők tisztítása

### ⚠ Figyelem!

(i) Helyezze a kapcsolót „OFF" állásba a szűrők kiemelése előtt.

(ii) A szűrőket csak teljesen száraz állapotban szabad visszaszerelni a készülékbe.

Ez a készülék két szűrővel rendelkezik, amelyek az ábrának megfelelő helyen találhatók. A szűrőket rendszeresen ellenőrizni kell, és havonta egyszer át kell őket mosni az útmutatások szerint, így megőrizhető a készülék teljesítménye. A golyóban lévő szűrőt addig kell vízzel öblögetni, amíg nem tisztul ki a víz; a felesleges vizet utána ki kell ütögetni. Ez a művelet általában 10 öblítést vesz igénybe. A szűrők 24 óra alatt száradnak meg teljesen.

### Kérjük, vegye figyelembe az alábbiakat:

(i) Normális, ha a golyóban lévő szűrők elszürkülnek. Ezek a szűrők gyakoribb tisztítást igényelnek, ha finom por porszívózására használja a készüléket.

(ii) A szűrők tisztításához **ne** használjon tisztítószert.

(iii) A szűrőket **ne** tegye mosogatógépbe, mosógépbe, centrifugába, sütőbe, mikrohullámú sütőbe vagy nyílt láng mellé.

## Eltömődések megkeresése

### ⚠ Figyelem!

(i) Helyezze a kapcsolót „OFF" állásba, és húzza ki a hálózati csatlakozót az aljzatból, mielőtt ellenőrizné az eltömődéseket.

(ii) Helyezze a gépet függőleges helyzetbe a porszívócső eltávolítása vagy a szellőzőcső ellenőrzése előtt.

(iii) Az eltömődések eltávolításához ne alkalmazzon éles tárgyakat.

(iv) Porszívózás előtt gondosan szerelje össze a készüléket.

### Kérjük, vegye figyelembe az alábbiakat:

(i) Az eltömődések eltávolítására a porszívó korlátozott jótállása nem terjed ki. Az esetleges eltömődés miatt a készülék túlhevülhet, és automatikusan kikapcsolhat. Ilyenkor kapcsolja ki a porszívót, és várja meg, amíg lehűl. Mielőtt ismét bekapcsolná a készüléket, távolítsa el az eltömődéseket.

## A keferúd eltömődésének tisztítása

### ⚠ Figyelem!

(i) Helyezze a kapcsolót „OFF" állásba, és húzza ki a hálózati csatlakozót az aljzatból, mielőtt megszüntetné a keferúd eltömődését. Ha a keferúd eltömődött, elképzelhető, hogy a készülék automatikusan kikapcsol.

Ilyenkor a keferudat le kell szerelni az ábrának megfelelően, és el kell távolítani az eltömődést okozó törmelékeket.

**Európai megfelelőségi információk:** A termék mintája tesztelésre került, és megállapität nyert, hogy megfelel a következő európai irányelveknek: 2006/95/EK Kisfeszültségű irányelv, 2004/108/EK EMC irányelv, 93/68/EGK CE-jelölés irányelv.
**Ne feledje:** a készülék az ábrán láthatótól kissé eltérhet.
**Termékinformációk:** Nettó tömeg 5,4 kg, 230-240V, 50Hz, maximális teljesítmény: 650 W

A szimbólum ☒ a terméken vagy annak csomagolásán azt mutatja meg, hogy a terméket nem szabad normál háztartási szemétnek tekinteni. Helyette, el kell vinni arra a hulladékgyűjtő/ újrafeldolgozó helyre, ahol az elektromos háztartási / elektromos hulladékokat gyűjtik. A módon megelőzi a környezetszennyezést és az egészségkárosodást, amely a helytelen eltávolításból adódhat. A termék újrafeldolgozását illetően érdeklődjön a helyi hatóságoknál, a tisztasági vállalatnál vagy az üzletben ahol vette.

# NO

## Montering

Legg maskinen flatt og skyv på rengjøringshodet til det klikker. Rett innsugingsdelen opp, sett håndleseren inn i slangen og skyv på plass til det klikker. Fest utstyr på siden av maskinen.

## Bruke din Dyson

Trykk på pedalen og trykk håndtaket ned når du skal bruke maskinen. Stabilisatoren står automatisk løftet opp. Trykk inn på knappen foran på håndtaket for å slå 'PÅ'. Når du er ferdig med rengjøringen, skyver du maskinen i stående stilling, og støttehjulene vil automatisk komme ned. Bruk bærehåndtaket for å bære maskinen.

### ⚠ Advarsel:

(i) Når du retter maskinen opp igjen, må du påse at støttehjulene er helt festet, før du utløser rengjøringsdelen.

(ii) **Ikke** trykk på syklonutløserknappen mens du bærer maskinen, den kan falle av og forårsake skade.

### Merk:

(i) Fint støv, for eksempel murpuss eller mel, må bare støvsuges i små mengder.

(ii) Les instruksjonene fra produsenten av gulvbelegget før du støvsuger og pleier gulvbelegg, tepper og ryer. Noen tepper vil loe hvis du bruker en roterende børste når du støvsuger. I så fall anbefaler vi at du støvsuger med innstilling for harde gulv og rådfører deg med produsenten. (Se avsnittet 'Harde gulv eller tepper' .)

(iii) Hvis støvsugeren blir brukt i en garasje, må du passe på å tørke understell og hjul med en tørr klut etter støvsuging for å fjerne sand, smuss eller grus som kan skade ømfintlige gulv.

## Harde gulv eller tepper

Den roterende børsten vil alltid stå på 'PÅ' (rotering) hver gang du slår på maskinen og trykker den ned for rengjøring. Den roterende børsten vil automatisk stoppe hvis den sitter fast. Hvis den roterende børsten stopper ved bruk, vennligst les avsnittet 'Fjerne det som sitter fast i børsten'.

For å slå av den roterende børsten (f.eks for harde gulv), sett opp maskinen og slå den 'PÅ', trykk så på "ON/OFF" knappen på den roterende børsten – den vil da slutte å rotere.

## Rengjøring høyt oppe

### ⚠ Advarsel:

(i) Sterk suging kan føre til at slangen slår bakover – vær forsiktig.

(ii) For å unngå personskade og at maskinen faller når en rengjør trapper, skal du **ikke** arbeide med støvsugeren over deg i trappen.

For å utløse innsugingsdelene, trykker du på knappen og løfter opp. Roter håndleseren, åpne hetten og trykk håndtaket på slangen. Utstyr kan festes enten på slangen eller innsugingsdelen.

## Tømme Clear bin™

### ⚠ Advarsel:

(i) Slå av maskinen før du tømmer beholderen.

Tøm den straks smusset når MAX-merket – må **ikke** overfylles. Når du skal fjerne clear bin™ fra maskinen, trykker du på knappen bak bærehåndtaket. Når du skal ta ut smusset, trykker du på knappen på nytt for å åpne beholderen. Den britiske allergiforening (The British Allergy Foundation) har godkjent dette produktet. Det er en nasjonal organisasjon i Storbritannia som har som mål å øke oppmerksomheten om, forebygge og behandle allergier. Organisasjonens godkjenningsmerke er et britiskregistrert varemerke.

### Merk:

(i) **Ikke** bruk maskinen uten at clear bin™ er på plass.

## Rengjøre Clear bin™

### ⚠ Advarsel:

(i) Hele sentrifugen må **ikke** nedsenkes i vann, og du må ikke helle vann i sentrifugen.

(ii) Pass på at beholderen er helt tørr før du setter den på

### Merk:

(i) **Ikke** bruk rengjøringsmidler, poleringsmidler eller luftrensere når du rengjør beholderen.

(ii) **Ikke** plasser beholderen i oppvaskmaskinen

(iii) Når du støvsuger, kan enkelte tepper genere statisk elektrisitet i clear bin™ . Dette er helt ufarlig og har ikke noe å gjøre med strømtilførselen. For å minske effekten av dette, skal du ikke ta hånden eller noen ting inn i clear bin™ med mindre du har tømt den og skylt med kaldt vann først.

## Vaske filtrene

### ⚠ Advarsel:

(i) Slå av før du tar ut filtrene.

(ii) Pass på at filtrene er helt tørre før du setter dem på plass.

Maskinen har to filtre som er plassert som vist på illustrasjonen. Det er viktig å kontrollere filtrene jevnlig og vaske dem minst hver måned i henhold til instruksjonene for å opprettholde best mulig ytelse. Filteret i ballen skal skylles og tømmes til vannet er rent og deretter tømmes igjen til alt vannet er kommet ut. Dette krever vanligvis opptil 10 skyllinger. La det deretter tørke i 24 timer.

### Merk:

(i) Det er normalt at filtrene i ballen blir grå. Filtrene kan kreve oftere rengjøring ved støvsuging av fint støv.

(ii) **Ikke** bruk rengjøringsmidler for å rengjøre filtrene.

(iii) **Ikke** plasser filtrene i oppvaskmaskin, vaskemaskin, tørketrommel, ovn, mikrobølgeovn eller i nærheten av åpen ild.

## Se etter blokkeringer

### ⚠ Advarsel:

(i) Slå av maskinen og trekk ut støpselet før du ser etter blokkeringer.

(ii) Pass på at maskinen står i oppreist stilling før du fjerner slange eller inspeksjonsdeler for luftstrømmen.

(iii) Se opp for skarpe objekter når du fjerner blokkeringer.

(iv) Sett alle deler tilbake på en sikker måte før du bruker maskinen

### Merk:

(i) Fjerning av blokkeringer dekkes ikke av maskinens begrensede garanti. Hvis en del av maskinen blir blokkert, kan den bli overopphetet og slå seg av automatisk. Trekk ut støpselet og la den kjøle seg av. Fjern blokkeringen før du starter den på nytt.

## Fjerne hindringer i den roterende børsten

### ⚠ Advarsel:

(i) Slå av maskinen og trekk ut støpselet før du fjerner hindringer i den roterende børsten.

Hvis det er noe som hindrer den roterende børsten, kan støvsugeren slå seg av. Hvis det skjer, må du fjerne den roterende børsten som vist og fjerne eventuelle hindringer.

**Europeisk konformitetsinformasjon:** En har testet en prøve av dette produktet og funnet at det er i overensstemmelse med følgende europeiske direktiver: 2006/95/EC Lavspenningsdirektivet, 2004/108/EC EMC-direktivet, 93/68/EEC CE-Merkingsdirektivet.
**Vennligst merk:** Det kan være små variasjoner i forhold til det som er vist
**Produktinformasjon:** Netto vekt 5.4kg, 230-240v, 50Hz, maksimal ytelse 650W.

Dette symbolet ☒ på produktet eller på pakningen viser at produktet ikke skal kastes sammen med husholdningsavfall. Produktet skal leveres inn til en gjenbruksstasjon eller tilbake til butikken der det ble kjøpt slik at det kan gjenvinnes. Pass på at dette produktet avhendes forsvarlig, slik at det ikke forårsaker skader på helse eller miljø. For ytterligere informasjon om resirkulering av dette produktet kan du ta kontakt med kommunen der du bor, renovasjonsetaten eller butikken hvor apparatet ble kjøpt.

# PL

## Montaż

Odkurzacz położyć na płasko, nacisnąć na głowicę, aż nastąpi kliknięcie. Ustawić odkurzacz pionowo, włożyć rurę teleskopową do węża i wcisnąć do usłyszenia kliknięcia. Akcesoria umieścić na boku urządzenia.

## Korzystanie z odkurzacza

W celu rozpoczęcia użytkowania nacisnąć pedał i odchylić rączkę. Kółka stabilizatora uniosą się automatycznie. W celu włączenia, nacisnąć przycisk z przodu rączki. Po zakończeniu sprzątania zostawić urządzenie w pozycji pionowej – nastąpi automatyczne opuszczenie kółek stabilizatora. Przenosić odkurzacz trzymając za uchwyt.

### ⚠ Uwaga:

(i) Po powrocie do pozycji pionowej sprawdzić, przed odstawieniem odkurzacza, czy kółka stabilizujące są całkowicie wysunięte.

(ii) **Nie** włączać przycisku zwalniania cyklonu podczas przenoszenia odkurzacza. Urządzenie może upaść i spowodować obrażenia.

### Ważne:

(i) Drobny kurz, taki jak pył gipsowy lub mąka mogą być sprzątane tylko w niewielkich ilościach.

(ii) Przed odkurzaniem należy zapoznać się z sugestiami producenta dotyczącymi podłóg, wykładzin i dywanów. Niektóre dywany mogą mechacić się pod wpływem obracającej się podczas sprzątania turboszczotki. W takim przypadku zaleca się kontynuowanie sprzątania w trybie dla powierzchni gładkich i konsultację z producentem (patrz część „Podłogi gładkie lub wykładziny").

(iii) Po zakończeniu odkurzania w garażu, spód odkurzacza i koła dokładnie oczyścić suchą ściereczką w celu usunięcia piachu, kurzu i żwirku, które mogłyby porysować delikatne podłogi.

## Podłogi gładkie lub wykładziny

Po każdorazowym włączeniu odkurzacza i jego przechyleniu celem rozpoczęcia sprzątania, turboszczotka ustawi się w położeniu ON (wirowanie). W przypadku zatkania się, turboszczotka wyłączy się. Jeśli turboszczotka zatrzyma się w trakcie pracy, przeczytaj część „Usuwanie zatorów w turboszczotce".

W celu schowania turboszczotki (np. przy sprzątaniu powierzchni gładkich) przechylić odkurzacz, włączyć go (ON) a następnie wcisnąć przycisk ON/OFF. Turboszczotka przestanie wirować.

## Łatwe czyszczenie trudno dostępnych zakamarków

### ⚠ Uwaga:

(i) Ssanie z dużą mocą może spowodować wypadnięcie węża – należy na to uważać.

(ii) Aby uniknąć obrażeń i zapobiec upadkowi urządzenia przy sprzątaniu schodów, osoba sprzątająca powinna zawsze znajdować się na schodach powyżej odkurzacza.

Aby zwolnić rurę teleskopową, nacisnąć przycisk i podnieść. Obrócić rurę, otworzyć jej nasadkę i wcisnąć rączkę do węża. Akcesoria można mocować do węża bądź rury teleskopowej.

## Opróżnianie pojemnika Clear bin™

### ⚠ Uwaga:

(i) Przed opróżnieniem pojemnika odkurzacz należy wyłączyć z kontaktu.

Pojemnik opróżnić w momencie gdy zapełni się on do oznaczenia MAX. Aby wyjąć pojemnik clear bin™ z odkurzacza, nacisnąć przycisk z tyłu uchwytu. Aby opróżnić pojemnik, ponownie nacisnąć przycisk w celu otwarcia pojemnika. Produkt ten został zatwierdzony przez Brytyjską Fundację Alergologiczną. Jest to brytyjska organizacja charytatywna, której działania mają na celu zwiększanie świadomości, zapobieganie oraz leczenie alergii. Znak rekomendacji Brytyjskiej Fundacji Alergologicznej jest znakiem towarowym zastrzeżonym w Wielkiej Brytanii.

### Ważne:

(i) **Nie** używać odkurzacza, jeśli pojemnik clear bin™ nie jest zamontowany.

## Czyszczenie pojemnika Clear bin™

### ⚠ Uwaga:

(i) **Nie** zanurzać całego cyklonu w wodzie ani nie nalewać wody do cyklonów.

(ii) Przed ponownym zamontowaniem pojemnika upewnić się, że jest on całkowicie suchy.

### Ważne:

(i) Do czyszczenia pojemnika **nie** należy używać detergentów, nabłyszczaczy ani odświeżaczy powietrza.

(ii) **Nie** myć pojemnika w zmywarce.

(iii) W trakcie odkurzania niektórych wykładzin, w pojemniku clear bin™ mogą powstawać niewielkie ładunki elektrostatyczne. Są one zupełnie nieszkodliwe i nie są związane z zasilaniem elektrycznym z sieci. W celu minimalizacji kontaktu z tymi ładunkami **nie** wkładać rąk ani żadnych przedmiotów do pojemnika clear bin™, chyba że został on uprzednio opróżniony i przepłukany zimną wodą.

## Mycie filtrów

### ⚠ Uwaga:

(i) Przed wyjęciem filtrów wyłączyć odkurzacz.

(ii) Przed ponownym włożeniem filtrów do odkurzacza upewnić się, że są one całkowicie suche.

Odkurzacz posiada dwa filtry, rozmieszczone w sposób pokazany na rysunku. Aby zachować sprawność urządzenia, należy regularnie sprawdzać stan filtrów i myć je przynajmniej raz w miesiącu, zgodnie z instrukcjami. Filtr w kuli należy płukać i wytrząsać dopóki woda nie będzie czysta a następnie potrząsnąć ponownie, aby upewnić się, że nadmiar wody został usunięty. Zwykle należy przeprowadzić do 10 cykli płukania. Pozostawić na 24 godziny do całkowitego wyschnięcia.

### Ważne:

(i) Szarzenie filtrów jest rzeczą normalną. Jeśli odkurzacz używany jest do sprzątania drobnego kurzu, filtry mogą wymagać częstszego mycia.

(ii) Do mycia filtra **nie** używać detergentów.

(iii) **Nie** wkładać filtrów do zmywarki, pralki, suszarki, piekarnika, mikrofalówki ani nie przechowywać w pobliżu otwartego ognia.

## Poszukiwanie źródeł zatorów

### ⚠ Uwaga:

(i) Przed przystąpieniem do sprawdzenia źródeł zatorów, odkurzacz należy wyłączyć i wyjąć wtyczkę z kontaktu.

(ii) Przed wyjęciem węża lub punktów kontroli przepływu powietrza upewnić się, że odkurzacz stoi stabilnie.

(iii) Podczas usuwania źródeł zatorów uważać na ostre części.

(iv) Przed ponownym użyciem odkurzacza, dokładnie zamocować wszystkie części.

### Ważne:

(i) Ograniczona gwarancja na odkurzacz nie obejmuje usuwania źródeł zatorów. Jeśli w którejkolwiek z części odkurzacza utworzy się zator, odkurzacz może ulec przegrzaniu i automatycznie wyłączyć się. Należy wtedy wyjąć wtyczkę odkurzacza z kontaktu i pozostawić do ostygnięcia. Usunąć źródło zatoru przed ponownym włączeniem odkurzacza.

## Usuwanie zatorów w turboszczotce

### ⚠ Uwaga:

(i) Przed przystąpieniem do usuwania zatorów w turboszczotce, wyłączyć odkurzacz i wyjąć wtyczkę z kontaktu.

Turboszczotka może wyłączyć się w przypadku zablokowania. W takim wypadku może zaistnieć konieczność zdjęcia turboszczotki, w sposób pokazany na rysunku i usunięcia wszelkich blokujących materiałów.

**Informacja o zgodności z przepisami UE:** Egzemplarz niniejszego urządzenia został przetestowany. Stwierdzono jego zgodność z następującymi dyrektywami europejskimi: 2006/95/WE dyrektywa niskonapięciowa, 2004/108/WE kompatybilność elektromagnetyczna, 93/68/EWG oznaczenie CE.
**Uwaga:** Mogą wystąpić nieznaczne różnice w porównaniu z wersją drukowaną.
**Informacja o produkcie:** waga netto 5.4 kg, napięcie 230 -240 V, 50 Hz, moc maksymalna 650 W.

Symbol ☒ znajdujący się na produkcie lub na opakowaniu oznacza, że produkt nie może być utylizowany jak odpad domowy. Zamiast tego, powinien zostać oddany do odpowiedniego punktu zbiorczego sprzętu elektrycznego i elektronicznego. Upewniając się, że produkt został odpowiednio przetworzony, pomagasz chronić środowisko i ludzkie zdrowie przed potencjalnie negatywnymi skutkami nieprawidłowej utylizacji tego produktu. Aby uzyskać bardziej szczegółową informację na temat utylizacji tego produktu, prosimy o kontakt z lokalnym urzędem miejskim, punktem udzielającym informacji odnośnie utylizacji sprzętu domowego lub punktem zakupu produktu.

# PT

## Montagem

Pouse o aparelho em posição horizontal e empurre a cabeça de limpeza até ouvir o estalido de encaixe. Ponha o aspirador em posição vertical, introduza o tubo na mangueira e empurre-o até ouvir o estalido de encaixe. Fixe os acessórios à parte lateral do aparelho.

## Como utilizar o seu aspirador Dyson

Prima o pedal e recline a pega para usar. A barra estabilizadora subirá automaticamente. Para ligar o aparelho [ON], prima o interruptor na parte frontal da pega. Quando acabar de limpar, coloque o aparelho em posição vertical e as rodas estabilizadoras descerão automaticamente. Utilize a asa de transporte para transportar o aparelho.

### ⚠ Atenção:

(i) Ao voltar à posição vertical, certifique-se de que as rodas estabilizadoras estejam bem engatadas, antes de largar o aspirador.

(ii) **Não** prima o botão de desprendimento do ciclone enquanto transporta o aparelho, pois ele poderá cair e causar lesões.

### Note bem:

(i) O pó fino, como o gesso ou a farinha, apenas deve ser aspirado em quantidades muito pequenas.

(ii) Consulte as instruções e recomendações do fabricante do seu pavimento antes de aspirar e cuidar do mesmo, de tapetes ou de alcatifas. Algumas alcatifas podem esfiar se usar sobre elas uma escova rotativa ao aspirar. Se for esse o caso, recomendamos que aspire no modo de pavimentos duros e que consulte o fabricante da alcatifa. (Consultar a secção "Pavimentos duros ou tapetes".)

(iii) Se usar o aparelho numa garagem, deve ter o cuidado de limpar a base e as rodas com um pano seco depois de aspirar, para retirar eventuais partículas de areia, detritos ou gravilha que possam danificar pavimentos delicados.

## Pavimentos duros ou tapetes

A escova assumirá sempre a posição 'ON' (giratória) quando ligar o aparelho e o reclinar para limpeza. A escova parará automaticamente se ficar obstruída. Se a escova parar durante a utilização, consulte a secção "Limpeza de obstruções da escova".

Para desligar a escova (por ex., para pavimentos duros), recline o aparelho e ligue-o; depois prima o botão de ligar/desligar [ON/OFF] da escova – esta parará de girar.

## Limpeza de grande alcance

### ⚠ Atenção:

(i) A poderosa sucção poderá fazer com que a mangueira seja impelida para trás – tenha cuidado.

(ii) Para evitar lesões pessoais e impedir que o aparelho caia ao limpar escadas, **não** trabalhe nas escadas com o aspirador acima do nível do corpo.

Para libertar o tubo, prima o botão e puxe o tubo para cima. Rode o tubo, abra a tampa do mesmo e fixe a pega à mangueira. Os acessórios podem ser fixados à mangueira ou ao tubo.

## Esvaziamento do Depósito transparente™

### ⚠ Atenção:

(i) Desligue o aparelho antes de esvaziar o depósito.

Esvazie-o logo que o pó alcance o nível da marca MAX – **não** deixe que o depósito se encha em demasia. Para retirar o depósito transparente™ do aparelho, prima o botão por trás da asa de transporte. Para libertar o pó, volte a premir o botão para abrir o depósito. A Fundação Britânica de Alergologia é uma organização de beneficiência do Reino Unido que tem como objectivo melhorar o conhecimento, prevenção e tratamento de alergias. O Selo de Aprovação da Fundação Britânica de Alergologia é uma marca registada no Reino Unido.

### Note bem:

(i) **Não** use o aparelho sem o depósito transparente™ na devida posição.

## Limpeza do Depósito transparente™

### ⚠ Atenção:

(i) **Não** mergulhe o ciclone completo em água, nem verta água para os ciclones.

(ii) Certifique-se de que o depósito está completamente seco antes de o recolocar.

### Note bem:

(i) **Não** use detergentes, líquidos de polimento ou purificadores de ar para limpar o depósito.

(ii) **Não** ponha o depósito numa máquina de lavar louça.

(iii) Durante a aspiração, alguns tapetes poderão gerar pequenas cargas electrostáticas no depósito transparente™. Essas cargas são completamente inofensivas e não estão associadas à alimentação eléctrica. Para minimizar o seu efeito, não coloque as mãos nem insira quaisquer objectos no depósito transparente™, a menos que o tenha esvaziado e enxaguado com água fria.

## Lavagem dos filtros

### ⚠ Atenção:

(i) Desligue o aparelho ('OFF') antes de remover os filtros.

(ii) Certifique-se de que os filtros estão completamente secos antes de os reinserir no aparelho.

Este aparelho tem dois filtros, posicionados conforme mostrado. É importante que verifique regularmente os filtros e que os lave, pelo menos uma vez por mês, de acordo com as instruções, para manter o desempenho. O filtro da bola deve ser enxaguado e despejado até que a água saia limpa e, por fim, novamente despejado para garantir que toda a água é removida. Isso necessitará, normalmente, de até 10 ciclos de enxaguamento. Deixe a secar completamente durante 24 horas.

### Note bem:

(i) É normal que os filtros da bola fiquem cinzentos. Os filtros poderão precisar de lavagens mais frequentes se aspirar pó fino.

(ii) **Não** use detergentes para limpar os filtros.

(iii) **Não** ponha os filtros na máquina de lavar louça, na máquina de lavar roupa, na máquina de secar roupa, no forno, no microondas ou perto de uma chama desprotegida.

## Detecção de obstruções

### ⚠ Atenção:

(i) Desligue o aparelho ('OFF') e desconecte-o da tomada antes de verificar a existência de obstruções.

(ii) Certifique-se de que o aparelho está em posição vertical antes de remover a mangueira ou as peças de inspecção da conduta de ar.

(iii) Tenha cuidado com objectos afiados ao limpar as obstruções.

(iv) Volte a fixar firmemente todas as peças do aparelho antes de o usar.

### Note bem:

(i) A limpeza de obstruções não está coberta pela garantia limitada do seu aparelho. Se alguma peça ficar obstruída, o aparelho pode sobreaquecer e desligar-se automaticamente. Desconecte o aparelho da tomada e deixe-o arrefecer. Limpe as obstruções antes de voltar a ligá-lo.

## Limpeza de obstruções da escova

### ⚠ Atenção:

(i) Desligue o aparelho ('OFF') e desconecte-o da tomada antes de limpar as obstruções da escova.

Se a escova estiver obstruída, o aparelho pode desligar-se. Se isso acontecer, terá de remover a escova, conforme mostrado, e limpar quaisquer detritos obstrutivos.

**Informações de conformidade europeia:** uma amostra deste produto foi testada e considerada em conformidade com as seguintes Directivas europeias: Directiva 2006/95/CE, relativa a equipamentos de baixa tensão, Directiva 2004/108/CE, relativa à compatibilidade electromagnética (EMC), e Directiva 93/68/CEE, relativa à marcação com etiqueta CE.
**Note bem:** há pequenos detalhes que poderão diferir dos indicados.
**Informações sobre o produto:** peso líquido 5,4 kg, 230-240 V, 50 Hz, potência máxima 650 W.

O símbolo ☒ no produto ou na sua embalagem indica que este produto não deve ser tratado como lixo doméstico. Pelo contrário, deve ser enviado a um ponto de recolha para a correcta reciclagem dos componentes eléctricos e electrónicos. Este ponto de recolha pode ser um local de apoio cívico ou instalações pertencentes ao retalhista que comercializa este produto ou outro produto de substituição. Ao garantir que este produto é tratado de forma correcta, evitará potenciais consequências negativas para o meio ambiente e saúde humana, o qual poderia acontecer no caso de não tratá-lo adequadamente. Para mais informações sobre a reciclagem deste produto, contacte com a sua administração local, serviço de recolha, eco ponto ou na loja onde comprou este produto.

# RU

## Сборка

Установите пылесос на ровной поверхности и отодвиньте головную часть пылесоса до щелчка. Поставьте пылесос вертикально, вставьте трубку пылесоса в шланг и установите его на место до щелчка. Установите насадки на боковую поверхность пылесоса.

## ИСПОЛЬЗОВАНИЕ ПЫЛЕСОСА DYSON

Нажмите на ножную педаль и установите ручку в рабочее положение. Стойка стабилизатора автоматически поднимется. Для того чтобы установить переключатель в положение "ON", отожмите кнопку питания перед ручкой. По окончании уборки поставьте пылесос вертикально и автоматически выпадут опорные колеса. Для переноски пылесоса используйте ручку.

### ⚠ Предостережение:

(i) Переведя пылесос в вертикальное положение, прежде чем отпустить его убедитесь в том, что опорные колеса полностью выпущены.

(ii) **Не** нажимайте на кнопку снятия циклона во время переноски пылесоса, поскольку он может упасть и причинить травмы.

### Пожалуйста, обратите внимание:

(i) Мелкую пыль, такую как штукатурка или мука, можно убирать пылесосом только в небольших количествах.

(ii) Прежде чем приступить к чистке пылесосом напольного покрытия, паласов и ковров, проконсультируйтесь у производителя этих изделий и получите инструкции по их уборке с использованием пылесоса. Некоторые ковры распушаются, если их пылесосить с использованием вращающейся щетки. В этом случае мы рекомендует пылесосить в режиме твердого напольного покрытия и проконсультироваться у производителя покрытия. (См. раздел "Твердые напольные покрытия или ковры".)

(iii) При использовании в гараже не забудьте после выполнения уборки вытереть сухой тканью нижнюю поверхность корпуса и колеса пылесоса, чтобы удалить остатки песка, загрязнений или гравия, которые могут повредить чувствительные напольные покрытия.

## Твердые напольные покрытия или ковры

Каждый раз при включении пылесоса и установки его в рабочее положение щетка всегда по умолчанию устанавливается в положение "ON" (вращение). При засорении щетка автоматически останавливается. Если во время работы щетка прекращает работать, обратитесь к разделу "Устранение засорений в щетке".

Для отключения щетки (например, для твердых половых покрытий), наклоните пылесос и включите его, установив переключатель в положение "ON", затем нажмите кнопку "ON/OFF" на щетке – вращение щетки будет отключено.

## Уборка в труднодоступных местах

### ⚠ Предостережение:

(i) Мощная сила всасывания может привести к тому, что шланг будет "вытягиваться" – пожалуйста, будьте осторожны.

(ii) Чтобы избежать травм и предотвратить падение пылесоса при уборке лесниц, **не** ставьте пылесос на расположенные выше ступеньки.

Чтобы освободить трубку пылесоса, нажмите на кнопку и вытяните ее. Вращая трубку, откройте крышку трубки и прикрепите ручку к шлангу. Насадки можно установить либо на шланг, либо на трубку.

## Опустошение контейнера Clear bin™

### ⚠ Предостережение:

(i) Прежде чем освободить от пыли контейнер, выключите пылесос.

Очищайте контейнер, как только достигнут уровень с отметкой MAX – не допускайте переполнения контейнера. Чтобы снять контейнер clear bin™ с пылесоса, нажмите кнопку позади ручки для переноски пылесоса. Чтобы удалить пыль, нажмите на кнопку еще раз и откройте контейнер. Данный продукт одобрен Британским фондом по борьбе с аллергией (British Allergy Foundation) – благотворительной организацией Великобритании, занимающейся изучением, профилактикой и лечением аллергических заболеваний. Печать одобрения Британского фонда по борьбе с аллергией – зарегистрированная торговая марка Великобритании.

### Пожалуйста, обратите внимание:

(i) **Не** используйте пылесос, если не установлен контейнер clear bin™.

## Очистка контейнера Clear bin™

### ⚠ Предостережение:

(i) **Не** помещайте циклон полностью в воду и не наливайте в него воду.

(ii) Прежде чем поставить контейнер на место, вытрите его насухо.

### Пожалуйста, обратите внимание:

(i) **Не** используйте для очистки контейнера моющие средства, полироли или освежители воздуха.

(ii) **Не** мойте контейнер в посудомоечной машине.

(iii) При уборке пылесосом некоторых ковров в контейнере clear bin™ может образовываться некоторое количество статического электричества. Это абсолютно безопасно и не связано с сетевым питанием. Чтобы свести к минимуму любые эффекты от этого, **не** залезайте руками в контейнер clear bin™ и **не** вставляйте в него никакие предметы до того как вытряхните из него пыль и не сполосните его холодной водой.

## Промывка фильтров

### ⚠ Предостережение:

(i) Прежде чем снимать фильтры, выключите пылесос, установив переключатель в положение "OFF".

(ii) Прежде чем установить фильтры на пылесос, убедитесь в том, что они полностью высушены.

В данном пылесосе имеются два фильтра, расположение которых вы можете увидеть на рисунке. Необходимо регулярно проверять фильтры и промывать их как минимум раз в месяц в соответствии с инструкциями – это позволит поддерживать пылесос в работоспособном состоянии. Фильтр в шаре следует промыть и потрясти под проточной водой до тех пор, пока вода не будет прозрачной, затем еще раз встряхнуть, чтобы убедиться в том, что все излишки воды удалены из фильтра. Обычно требуется выполнить 10 циклов промывки. Оставьте фильтр на 24 часа для полного высыхания.

### Пожалуйста, обратите внимание:

(i) Со временем фильтры в шаре становятся серыми, это нормально. При уборке пылесосом мелкой пыли, возможно, потребуется несколько чаще промывать фильтры.

(ii) **Не** используйте моющие средства для очистки фильтров.

(iii) **Не** мойте фильтры в посудомоечной или стиральной машине, **не** кладите их в сушильный барабан, духовой шкаф или микроволновую печь. **Не** сушите фильтры вблизи открытого огня.

## Устранение засорений

### ⚠ Предостережение:

(i) Перед устранением засорений установите переключатель питания в положение "OFF" и отключите пылесос от сети.

(ii) Убедитесь в том, что пылесос стоит ровно, прежде чем вытаскивать шланг или проверять выходные воздуховоды.

(iii) При устранении засорений остерегайтесь острых предметов.

(iv) Перед использованием пылесоса установите все детали на место.

### Пожалуйста, обратите внимание:

(i) Действие ограниченной гарантии пылесоса не распространяется на устранение засорений. Если какая-либо деталь пылесоса засорится, это может привести к перегреву, и пылесос автоматически выключится. Отключите пылесос от сети и оставьте его для охлаждения. Прежде чем снова включить пылесос, устраните засорения.

## Устранение засорений в щетке

### ⚠ Предостережение:

(i) Прежде чем приступить к устранению засорений в щетке, установите переключатель в положение "OFF" и отключите пылесос от сети.

Если произошло засорение щетки, пылесос может выключиться. В этом случае нужно снять щетку, как показано на рисунке, и удалить засорения.

**Информация о соответствии европейским стандартам:** Образец данного продукта был тестирован и признан соответствующим следующим Европейским Директивам: Директиве по низковольтному оборудованию 2006/95/EC, Директиве по электромагнитной совместимости 2004/108/EC, Директиве по маркировке ЕС 93/68/EEC.
**Пожалуйста, обратите внимание:** Возможны небольшие расхождения в деталях, указанных здесь.
**Информация о продукте:** Вес нетто 5,4кг, 230-240В, 50Гц, максимальная мощность 650Вт.

☒ Этот символ на продукте или его упаковке указывает на то, что его нельзя утилизировать как бытовой мусор. Для утилизации нужно использовать соответствующие места для сбора электрических и электронных приборов – это могут быть местные городские места сбора бытовых отходов или места розничной торговли или замены продукта. Правильная утилизация такого рода продуктов помогает защитить окружающую среду и здоровье человека от потенциального негативного воздействия, которое может быть вызвано неправильным обращением с отходами и утилизацией подобных продуктов. Подробную информацию об утилизации данного продукта вы можете узнать, обратившись в службу поддержки компании Dyson, в вашу местную администрацию предприятий по сбору бытовых отходов или организацию, занимающуюся продажей или заменой продуктов.

# SE

## Montering

Lägg maskinen platt och tryck på ovansidan tills du hör ett klickljud. Ställ maskinen i upprätt läge, för in staven i slangen tills du hör ett klickljud. Fäst verktygen på sidan av maskinen.

## Använda Dyson

Tryck på fotpedalen och luta handtaget när du ska använda maskinen. Stödhjulen kommer att lyftas upp automatiskt. Tryck på strömknappen framför handtaget, när du vill starta maskinen. Ställ maskinen upprätt när du har städat klart, så kommer stödhjulen att sättas ner automatiskt. Använd bärhandtaget när du bär maskinen.

### ⚠ Var försiktig!

(i) När du ställer maskinen i upprätt läge ska du se till att stödhjulen är helt nedfällda innan du släpper taget om maskinen.

(ii) Tryck **inte** på cyklonens utlösningsknapp när du bär maskinen, då kan den falla ut och orsaka skada.

### Lägg märke till:

(i) Fint damm som gips eller mjöl får bara sugas upp i mycket små mängder.

(ii) Läs golvtillverkarens rekommendationer innan du dammsuger och sköter om golv och mattor. Vissa mattor luddar av sig om ett roterande borsthuvud används. I sådana fall rekommenderar vi dammsugning i läget för hårda golv och att du rådfrågar tillverkaren. (Se avsnittet "Hårda golv eller heltäckningsmattor".)

(iii) Vid användning i ett garage ska du vara noga med att torka av underlagsplattan och hjulen med en torr trasa efter dammsugning för att avlägsna eventuell sand, smuts eller småsten som kan skada ömtåliga golv.

## Hårda golv eller heltäckningsmattor

Borsthuvudet kommer att vara inställt på PÅ (snurrar) varje gång du startar maskinen och lutar den för att börja städa. Borsthuvudet kommer stanna automatiskt om det täpps till av något. Se avsnittet "Ta bort tilltäppningar i borsthuvudet", ifall borsthuvudet skulle stanna när du använder den.

Om du vill stänga av borsthuvudet (på en hård golvyta t.ex.), lutar du maskinen och ställer in den på PÅ och trycker sedan på borsthuvudets PÅ/AV-knapp, så slutar det snurra.

## Dammsuga högt upp

### ⚠ Var försiktig!

(i) Stark sugkraft kan göra att slangen rycker, så var försiktig.

(ii) För att inte göra dig illa och för att undvika att maskinen faller när du städar i trappor, ska du **inte** städa med maskinen ovanför dig i trappor.

Om du vill ta loss staven trycker du på knappen och lyfter upp den. Vänd på staven, öppna stavluckan och knäpp fast handtaget i slangen. Verktygen kan fästas antingen vid slangen eller staven.

## Tömma Clear bin™

### ⚠ Var försiktig!

(i) Stäng av maskinen innan du tömmer behållaren.

Töm när smutsen når nivån med markeringen MAX - får inte överfyllas. Tryck på knappen baktill på bärhandtaget för att ta bort clear bin™. Tryck på knappen igen för att öppna behållaren och tömma smuts. British Allergy Foundation är en brittisk nationell stiftelse som arbetar för att förbättra medvetenheten om och förebyggandet samt behandlingen av allergier. Godkännandemärket från British Allergy Foundation är ett registrerat varumärke i Storbritannien.

### Lägg märke till:

(i) Använd **inte** maskinen utan clear bin™ på plats.

## Rengöra Clear bin™

### ⚠ Var försiktig!

(i) Doppa **inte** hela cyklonen i vatten eller häll vatten i cyklonerna.

(ii) Se till att behållaren är helt torr innan den sätts tillbaka.

### Lägg märke till:

(i) Använd **inte** rengöringsmedel, polish eller luftreningsmedel vid rengöring av behållaren.

(ii) Placera **inte** behållaren i en diskmaskin.

(iii) När du dammsuger vissa heltäckningsmattor kan de ge viss statisk elektricitet i clear bin™. Detta är helt ofarligt och hör inte samman med strömförsörjningen. Stoppa **inte** in handen eller något föremål i clear bin™ innan du har tömt den och skölj med kallt vatten, så undviker du ytterligare verkan av elektriciteten.

## Tvätta filter

### ⚠ Var försiktig!

(i) Stäng AV innan du tar bort filter.

(ii) Se till att filtren är fullständigt torra innan du sätter tillbaka dem i maskinen.

Den här maskinen har två filter som är placerade enligt bilden. Det är viktigt att kontrollera filtren regelbundet och tvätta dem minst en gång **varje månad** enligt instruktionerna för att bibehålla prestandan. Skölj filtret i bollen och slå lätt på det tills vattnet är rent och slå sedan lätt på filtret igen för att säkerställa att allt överflödigt vatten är borta. Det här kräver normalt upp till 10 sköljcykler. Låt torka fullständigt under 24 timmar.

### Lägg märke till:

(i) Det är normalt att filtren i bollen får en grå färg. Filtren kan behöva rengöras oftare om dammsugaren används till att suga upp fint damm.

(ii) Använd **inte** rengöringsmedel vid rengöring av filtren.

(iii) Lägg **inte** filtren i diskmaskinen, tvättmaskinen, torktumlaren, ugnen, mikrovågsugnen eller i närheten av öppen eld.

## Kontrollera igensättningar

### ⚠ Var försiktig!

(i) Slå AV och koppla bort maskinen från elnätet innan du kontrollerar om det förekommer igensättningar.

(ii) Se till att maskinen är i upprätt läge innan du tar bort slangen eller delar för kontroll av luftkanaler.

(iii) Akta dig för vassa föremål när du avlägsnar igensättningar.

(iv) Sätt tillbaka alla maskinens delar ordentligt innan du använder den.

### Lägg märke till:

(i) Maskinens begränsade garanti täcker inte avlägsnande av igensättningar. Om någon del av maskinen blir igensatt kan den överhettas, vilket medför att maskinen frånkopplas automatiskt. Koppla bort maskinen från elnätet och låt den svalna. Avlägsna igensättningen innan den startas igen.

## Avlägsna tilltäppningar i borsthuvudet

### ⚠ Var försiktig!

(i) Slå AV och koppla bort maskinen från elnätet innan du avlägsnar tilltäppningar i borsthuvudet. Om det förekommer tilltäppningar i borsthuvudet kan maskinen stängas av.

Om det händer måste du ta bort borsthuvudet enligt bilden och avlägsna skräpet.

**Information om europeisk standard:** En del av denna product har testats och följer följande EU-direktiv: 2006/95/EC Lågspänningsdirektivet, 2004/108/EC EMC-direktivet, 93/68/EEC CE-marknadsdirektivet.
**Obs:** Några uppgifter kan variera från dessa.
**Produktinformation:** Vikt 5,4 kg, 230–240 v, 50 Hz, maximal strömstyrka 650 W.

Symbolen ☒ på produkten eller emballaget anger att produkten inte får hanteras som hushållsavfall. Istället ska den lämnas in till lämplig återvinningsstation för återvinning av elektrisk och elektronisk utrustning. Genom att tillförsäkra att produkten kasseras på ett säkert sätt kan du hjälpa till att förebygga eventuella hälsorisker och negativa konsekvenser för miljön, som annars kan uppstå på grund av otillbörlig hantering av produkten när den tjänat ut. Om du vill ha mer information om återvinning av produkten kontaktar du kommunen, din återvinningscentral , eller butiken där du köpte produkten.

# SI

## Montaža

Polezite napravo in potisnite sesalni nastavek navzgor, dokler se ne zaskoči. Sesalnik postavite pokonci in v cev potisnite cevni podaljšek, tako da se zaskoči. Nastavke pritrdite ob strani sesalnika.

## Uporaba vašega Dysonovega izdelka

Pred uporabo pritisnite nožni pedal in nagnite ročko. Podnožje se bo samodejno dvignilo. Za vklop pritisnite gumb na sprednji strani ročke. Ko zaključite s sesanjem, sesalnik postavite pokonci in kolesca podnožja se bodo samodejno spustila. Za prenašanje uporabite nosilno ročko.

### ⚠ Pozor:

(i) Ko sesalnik dvigate v pokončen položaj, se prepričajte, da so kolesca podnožja povsem spuščena, preden sesalnik spustite.

(ii) Med prenašanjem sesalnika **ne** pritiskajte gumba za sprostitev ciklona, ker lahko pade ven in se poškoduje.

### Prosimo, upoštevajte naslednje:

(i) Fini prah, npr. moko ali mavec lahko sesate le v zelo majhnih količinah.

(ii) Pred sesanjem in čiščenjem talnih oblog in preprog preberite priporočena navodila proizvajalca važih talnih oblog. Nekatere preproge se pri uporabi vrteče krtače lahko scefrajo. V tem primeru priporočamo, da jih sesate v nastavitvi za gladke površine in se posvetujete s proizvajalcem preprog. (Glejte 'Gladke površine ali preproge'.)

(iii) Po uporabi v garaži obrišite podvozje in kolesca s suho krpo, da očistite pesek, umazanijo ali kamenčke, ki lahko poškodujejo občutljive talne površine.

## Gladke površine ali preproge

Krtača se samodejno zažene (vrti) vsakič, ko sesalnik vklopite in nagnete za čiščenje. Krtača se samodejno neha vrteti, če jo kaj blokira. Če se krtača ustavi med sesanjem, prosimo preberite 'Čiščenje zagozdene krtače'.

Če želite krtačo izklopiti (npr. za sesanje gladkih površin), sesalnik nagnite in ga vklopite ter nato pritisnite gumb 'ON/OFF' za krtačo – krtača se bo nehala vrteti.

## Sesanje visokih površin

### ⚠ Pozor:

(i) Zaradi velike moči sesanja vas lahko cev 'sunkovito potegne' – prosimo, bodite previdni.

(ii) Sesalnik naj nikoli ne stoji na stopnici višje od vas; tako boste preprečili telesne poškodbe ali padec sesalnika pri sesanju stopnic.

Cevni podaljšek sprostite tako, da pritisnete na gumb in podaljšek potegnete. Cevni podaljšek obrnite, odstranite pokrov in vstavite ročko v cev. Nastavke lahko namestite na cev ali cevni podaljšek.

## Praznjenje zbiralnika Clear bin™

### ⚠ Pozor:

(i) Pred praznjenjem zbiralnika ugasnite sesalnik.

Zbiralnik izpraznite takoj, ko umazanija doseže oznako MAX- pazite, da oznaka **ni** presežena. Zbiralnik clear bin™ snamete s sesalnika tako, da pritisnete gumb na zadnji strani nosilne ročke. Če želite odstraniti umazanijo, ponovno pritisnite gumb, da se zbiralnik odpre. Britanska fundacija za alergije je odobrila ta izdelek. Britanska fundacija za alergije je nacionalna dobrodelna ustanova Združenega kraljestva, katere cilj je izboljševanje ozaveščenosti, preprečevanja in zdravljenja alergij. Pečat Britanske fundacije za alergije je registrirana znamka Združenega kraljestva.

### Prosimo, upoštevajte naslednje:

(i) Sesalnika **ne** uporabljajte, če ni nameščen zbiralnik clear bin™.

## Čiščenje zbiralnika Clear bin™

### ⚠ Pozor:

(i) **Ne** potapljajte celotnega ciklona v vodo in vanj ne točite vode.

(ii) Zbiralnik mora biti popolnoma suh, preden ga namestite nazaj.

### Prosimo, upoštevajte naslednje:

(i) Pri čiščenju zbiralnika **ne** uporabljajte čistil, lošči ali osvežilcev zraka.

(ii) Zbiralnika **ne** smete dati v pomivalni stroj.

(iii) Pri sesanju lahko nekatere talne obloge povzročijo nastanek šibke statične elektrike v zbiralniku clear bin™. To je povsem nenevarno in ni povezano z električnim omrežjem. V zbiralnik clear bin™ ne vtikajte rok ali drugih predmetov, dokler ga ne izpraznete in sperete s hladno vodo.

## Pranje filtrov

### ⚠ Pozor:

(i) Sesalnik izklopite na 'OFF', preden odstranite filtra.

(ii) Prepričajte se, da sta filtra povsem suha, preden ju namestite nazaj na sesalnik.

Ta sesalnik ima dva filtra, ki se nahajata tam, kot prikazuje slika. Pomembno je, da filtra redno pregledujete in operete vsaj enkrat na mesec, skladno z navodili. Na ta način boste ohranili njuno učinkovitost. Filter je treba splakovati in stresati, dokler ni voda, ki priteče iz njega, čista, nato pa ga je treba stresati še toliko časa, da iz njega odteče vsa voda. To ponavadi zahteva do 10 izpiranj. Filter naj se suši vsaj 24 ur.

### Prosimo, upoštevajte naslednje:

(i) Običajno je, da filter postane sive barve. Zaradi sesanja drobnega prahu je včasih treba filtra prati pogosteje.

(ii) Filtrov **ne** umivajte s pralnimi sredstvi.

(iii) Filtrov **ne** dajajte v pomivalni, pralni ali sušilni stroj, pečico, mikrovalovno pečico ali v bližino odprtega ognja.

## Iskanje blokad

### ⚠ Pozor:

(i) Preden preverite, ali je prišlo do blokade, sesalnik ugasnite in ga izklopite iz električnega omrežja.

(ii) Prosimo, pazite, da sesalnik stoji pokonci, preden odstranite cev ali dele za preverjanje prehoda zraka.

(iii) Pri odstranjevanju blokad pazite na ostre predmete.

(iv) Pred uporabo ponovno namestite vse dele aparata.

### Prosimo, upoštevajte naslednje:

(i) Odstranjevanje blokad ni vključeno v omejeno garancijo. Zamašitev kakega dela aparata lahko povzroči pregretje in s tem samodejni izklop aparata. Izključite sesalnik in ga pustite, da se ohladi. Preden nadaljujete, odstranite blokado.

## Čiščenje zagozdene krtače

### ⚠ Pozor:

(i) Preden začnete čistiti krtačo, sesalnik ugasnite in ga izklopite iz električnega omrežja.

Če se krtača zagozdi, se lahko ustavi. V tem primeru morate krtačo sneti, kot je prikazano, in odstraniti morebitno nesnago, zaradi katere se ne vrti.

**Evropska izjava o skladnosti:** Ta izdelek je bil testiran in je skladen z naslednjimi evropskimi direktivami: Direktivo 2006/95/ES o nizki napetosti, Direktivo 2004/108/ES o elektromagnetni združljivosti in Direktivo 93/68/EGS o oznaki CE.
**Opozorilo:** Nekatere podrobnosti se lahko razlikujejo od prikazanih.
**Tehnični podatki:** Neto teža 5,4 kg, 230-240 V, 50 Hz, največja moč 650 W.

Znak ☒ na aparatu ali njegovi embalaži pomeni, da se artikel ne obravnava kot gospodinjski odpadek. Zato se mora aparat predati zbiralcem in predelovalcem električne in elektronske opreme. Na ta način se onemogočijo potencialne negativne posledice za okolje in človekovo zdravje, ki bi bile posledica nepravilne odstranitve aparata. Za podrobnejše informacije glede reciklaže izdelka se obrnite na lokalno krajevno skupnost, uvoznika ali trgovino, kjer ste izdelek kupili.

# TR

## Montaj

Makineyi düz yatırın ve klik sesi duyana kadar süpürge başlığını itin. Makineyi ayağa kaldırın, çubuğu hortuma yerleştirin ve klik sesi duyana kadar yerine itin. Diğer aletleri makinenin yanına takın.

## Dyson cihazınızın kullanımı

Ayak pedalına basın ve sapı kullanmak üzere eğin. Dengeleyici ayak otomatik olarak kalkar. Cihazı açmak için sapın ön tarafındaki güç düğmesine basın. Temizlemeyi bitirince, makineyi dik konuma itin, dengeleyici tekerlekler otomatik olarak açılır. Makineyi taşımak için taşıma sapını kullanın.

### ⚠ Dikkat:

(i) Dik konuma getirirken, süpürgeyi serbest bırakmadan önce dengeleyici tekerleklerin tam olarak kullanımda olduğunu kontrol edin.

(ii) Makineyi taşırken siklon tahliye düğmesine **basmayın**, yoksa makine düşebilir ve yaralanmalara yol açabilir.

### Lütfen dikkat:

(i) Alçı veya un gibi ince tozlar ancak çok küçük miktarlar halinde süpürülmelidir.

(ii) Zemin döşemenizi, halı ve kilimlerinizi süpürmeden önce, zemin döşemesi üreticinizin önerdiği talimatlara başvurun. Süpürme işlemi sırasında döner fırça başlık kullanıldığında bazı halılar tüylenir. Bu durumda, sert zemin modunda süpürmenizi ve zemin döşeme üreticinize danışmanızı öneririz. (Bkz. 'Sert zeminler ve halılar' bölümü.)

(iii) Cihazı garajda kullanırsanız, süpürme işlemi sonrasında makinenin dışını ve tekerleklerini kuru bir bezle silerek, hassas yüzeylere zarar verebilecek kum, toz ve çakıl tanelerini dikkatlice temizleyin.

## Sert zeminler ve halılar

Fırça başlığı, makineyi her açtığınızda ve temizlemek üzere eğdiğinizde, varsayılan olarak 'ON' (AÇIK) (dönme) pozisyonundadır. Fırça başlığı tıkanırsa otomatik olarak durur. Fırça başlığı kullanım sırasında durursa lütfen 'Fırça başlığındaki tıkanıklığın giderilmesi' başlıklı bölüme bakın.

Fırça başlığını kapatmak için (örneğin, sert zeminlerde) makineyi eğin ve 'ON' konumuna getirerek açın; ardından, fırça başlığının 'ON/OFF' (AÇMA/KAPATMA) düğmesine basın, fırça başlığı dönmeyi bırakır.

## Uzatarak temizleme

### ⚠ Dikkat:

(i) Güçlü emme, hortumun 'geriye çekilmesine' yol açabilir, lütfen dikkat edin.

(ii) Merdivenleri süpürürken yaralanmaları ve makinenin düşmesini önlemek için, elektrikli süpürgeyi bulunduğunuz basamağın yukarısında kalacak şekilde kullanmayın.

Çubuğu serbest bırakmak için düğmeye basın ve kaldırın. Çubuğu çevirin, çubuk kapağını açın ve sapı hortuma takın. Aletler hortuma veya çubuğa takılabilir.

## Şeffaf haznenin™ boşaltılması

### ⚠ Dikkat:

(i) Şeffaf hazneyi boşaltmadan önce makineyi kapatın.

Toz düzeyi göstergesi MAX işaretine ulaşır ulaşmaz hazneyi boşaltın; haznenin aşırı dolmasına izin vermeyin. Şeffaf hazneyi™ makineden çıkarmak için taşıma sapının arkasındaki düğmeye basın. Tozu boşaltmak için düğmeye yeniden basarak hazneyi açın. British Allergy Foundation (İngiliz Alerji Vakfı) bu ürünü onaylamıştır. Vakıf, İngiltere'de bulunan ve alerji bilincini arttırma, alerjiyi önleme ve tedavi yöntemleri geliştirme amacını güden ulusal bir yardım kuruluşudur. British Allergy Foundation Seal of Approval, İngiltere'de tescilli bir ticari markadır.

### Lütfen dikkat:

(i) Makineyi şeffaf hazne™ olmadan çalıştırmayın.

## Şeffaf haznenin™ temizlenmesi

### ⚠ Dikkat:

(i) Siklonun tamamını suya **sokmayın** ya da siklonlara su **dökmeyin**.

(ii) Hazneyi yerine yerleştirmeden önce tamamen kuru olduğundan emin olun.

### Lütfen dikkat:

(i) Hazneyi temizlemek için deterjan, cila ya da oda kokuları **kullanmayın**.

(ii) Hazneyi bulaşık makinesinde **yıkamayın**.

(iii) Süpürürken, bazı halılar şeffaf hazne™ içinde statik elektrik oluşturabilir. Bunlar tamamen zararsızdır ve ana şebekeye bağlı değildir. Bu etkiyi en aza indirmek için şeffaf hazneyi™ boşaltmadıysanız ve soğuk su ile durulamadıysanız hazneye elinizi veya herhangi bir nesneyi **sokmayın**.

## Filtrelerinizin yıkanması

### ⚠ Dikkat:

(i) Filtreleri çıkarmadan önce makineyi 'OFF' konumuna getirerek kapatın.

(ii) Filtreleri yerlerine yerleştirmeden önce tamamen kuru olduklarından emin olun.

Bu makinede, şekilde gösterildiği gibi, iki filtre mevcuttur. Performans kaybı yaşamamak için, filtreleri düzenli olarak kontrol etmeniz ve kullanım talimatlarına uygun olarak en az ayda bir kez yıkamanız önemlidir. Top şeklindeki ünitedeki filtre, temiz su akana kadar durulanmalı ve silkelenmeli, ardından yeniden silkelenerek kalan suyun tümü çıkarılmalıdır. Bu normal olarak en fazla 10 durulama işlemi gerektirir. Tamamen kuruması için lütfen 24 saat bekleyin.

### Lütfen dikkat:

(i) Top şeklindeki ünitedeki filtrelerin gri renge dönmesi normaldir. İnce tozlar emiliyorsa, filtrelerin daha sık yıkanması gerekebilir.

(ii) Filtreleri temizlemek için deterjan **kullanmayın**.

(iii) Filtreleri bulaşık makinesine, çamaşır makinesine, kurutma makinesine, fırına, mikrodalga fırına ya da açık alevlerin yakınına **koymayın**.

## Tıkanıklığın araştırılması

### ⚠ Dikkat:

(i) Tıkanıklıkları araştırmadan önce cihazı 'OFF' konumuna getirerek kapatın ve fişten çekin.

(ii) Hortumu çıkarmadan ya da hava yolu parçalarını incelemeden önce makinenin dik pozisyonda olduğundan emin olun.

(iii) Tıkanıklığı giderirken kesici nesnelerden kaçının.

(iv) Makineyi kullanmadan önce tüm parçaları sağlam biçimde yeniden yerlerine oturtun.

### Lütfen dikkat:

(i) Tıkanıklıkların açılması makinenizin sınırlı garanti kapsamında yer almaz. Makinenizin herhangi bir parçası tıkanırsa, makineniz aşırı ısınır ve ardından otomatik olarak kapanır. Makinenizin fişini çekin ve soğumaya bırakın. Yeniden çalıştırmadan önce tıkanıklığı giderin.

## Fırça başlığındaki tıkanıklığın giderilmesi

### ⚠ Dikkat:

(i) Fırça başlığındaki tıkanıklığı gidermeden önce makineyi 'OFF' konumuna getirerek kapatın ve fişini çekin.

Fırça başlığı tıkanmışsa makineniz kapanabilir. Bu durumda, fırça başlığını şekilde gösterildiği gibi çıkarmanız ve tıkanıklığa neden olan artıkları temizlemeniz gerekir.

**Avrupa uyumluluk bilgisi:** Bu ürünün bir numunesi test edilmiş ve aşağıdaki Avrupa Direktifleriyle uyumlu olduğu tespit edilmiştir: 2006/95/EC Düşük Voltaj Direktifi, 2004/108/EC EMC Direktifi, 93/68/EEC CE İşareti Direktifi.
**Lütfen dikkat:** Küçük ayrıntılar burada gösterilenlerden biraz farklı olabilir.
**Ürün bilgisi:** Net ağırlık 5,4kg, 230-240v, 50Hz, maksimum güç 650W.

Ürün ya da ambalaj üzerindeki ☒ sembolü, bu ürünün bir evsel atık olarak işlem görmemesi gerektiğini belirtir. Bunun yerine, ürün, elektrikli ve elektronik donanımın geri kazandırılması için uygun toplama noktalarına bırakılmalıdır. Bu, bulunduğunuz yerdeki bir atık toplama tesisi ya da ürünü ya da yedek ürünü satan satıcı tarafından belirtilecek bir tesis olabilir. Bu ürünün doğru şekilde atılmasını sağlayarak, ürünün uygun atık prosedürlerine uyulmadan atılması halinde çevreye ve insan sağlığına yönelik oluşabilecek potansiyel olumsuz etkilerin önlenmesine yardımcı olmuş olacaksınız. Bu ürünün geri kazandırılmasıyla ilgili daha ayrıntılı bilgi için lütfen Dyson yardım hattıyla, yerel idarenize bağlı atık toplama tesisiyle ya da ürünü veya yedek ürünü satan satıcı ile irtibat kurun.

This product is protected by the following intellectual property rights:
Patent/Patent Application numbers:
JP 2004-537336; EP 1361812; AU 744408; EP1119282; JP 2002-527132; US 6,519,807; AU 744362; EP 1121043; JP 2002-527131; US 6,572,078; GB 0326102.1; AU 2002-226556; EP 1370172; JP 2004-528876; US 6,991,666; AU 2002-225207; EP 1361814; JP 2004-520137; US 7,018,439; AU 2001-240894; EP 1268076; JP 2003-528704; US 6,835,222; AU 2002-225232; EP 1361815; JP 3940082; US 6,974,488; AU 2003-283157; EP 1526796; JP 2006-503607; US 2005-0235454; AU 2003-283159; EP 1526797; JP 2005-534442; AU 2003-283161; EP 1526798; JP 2006-503608; AU 2004-294771; EP 1680232; JP 2007-508934; US 2007-0079579; AU 2005-263889; EP 1768536

Equivalent patents, registered designs and applications exist in other countries.

# ¡IMPORTANT!

## WASH FILTERS • LAVAGE DU FILTRE
## WASCHEN DER FILTER • FILTERS WASSEN
## LAVADO DEL FILTRO • LAVAGGIO DEI FILTRI

Wash filters with cold water at least **every month**.
Laver les filtres à l'eau froide au moins **une fois par mois**.
Waschen Sie die Filter mindestens **einmal im Monat** mit kaltem Wasser.
Was de filters minimaal **één keer per maand** met koud water.
Lave los filtros con agua fría al menos **una vez al mes**.
Lavare i filtri con acqua fredda almeno **una volta al mese**.

dyson

**Dyson Customer care**
If you have a question about your Dyson vacuum cleaner, call the Dyson Helpline with your serial number and details of where and when you bought the cleaner, or contact us via the Dyson website. The serial number can be found on the main body of the machine behind the clear bin™.

GB Dyson Customer care
service@dyson.co.uk
0800 298 0298
Dyson Ltd., Tetbury Hill, Malmesbury, Wiltshire SN16 ORP

IRL Dyson Customer care
www.dyson.ie
01 475 7109
Dyson Ireland Limited, Unit G10, Grants Lane, Greenogue Business Park, Rathcoole, Dublin 24

AE Dyson Customer care
uae@dyson.com
04 800 49 79
Supra House, Umm Hureir, PO ox 3426, Dubai, UAE

AT Dyson Kundendienst
kundendienst-austria@dyson.com
0810 333 976
(Zum Ortstarif - aus ganz Österreich)
Dyson Kundendienst, Holzmanngasse 5
1210 Wien

AU Dyson Customer care
customercare@dyson.com.au
1800 239 766
Dyson Appliances (Aust) Pty Ltd., PO Box 2175, Taren Point, Australia, NSW 2229

BE Service Consommateurs Dyson
Dyson Helpdesk
helpdesk.benelux@dyson.com
078 15 09 80
Dyson BV, Vlaamse Kaai 8, 2000 Antwerpen

CH Service Consommateurs Dyson
Dyson Kundendienst
Assistenza Clienti Dyson
switzerland@dyson.com
0848 807 907
Dyson SA, Postfach 6129, CH-8023 Zürich

CY Εξυπηρέτηση Πελατών της Dyson
24 53 2220
Thetaco Traders Ltd., 75, Eleftherias Ave., 7100 Aradippou,
P.O. Box 41070, 6309 Larnaca, Cyprus

CZ Linka pomoci společnosti Dyson
servis@dyson.cz
485 130 303
Able Electric spol. s r.o., Ještědská 90, 460 08 Liberec 8

DE Dyson Kundendienst
kundendienst@dyson.de
0180 5 33 97 66 (14 Cent/Min - Bundesweit)
Dyson Servicecenter - DVG -, Birkenmaarstr. 50, 53340 Meckenheim

DK Dyson Scandinavia A/S
helpline.danmark@dyson.com
0045 70210170
Snaregade 10B, 1.sal, 1205 København K, Denmark

ES Servicio de atención al cliente Dyson
asistencia.cliente@dyson.com
902 30 55 30
Dyson Spain S.L.U., Segre 13, 28002 Madrid

FI Dyson asiakaspalvelu
dyson@suomensahkotuonti.fi
020 741 1660
Suomen Sähkötuonti Oy, Elimäenkatu 29, 00510 Helsinki

FR Service Consommateurs Dyson
service.conso@dyson.com
01 56 69 79 89
Dyson France, 64 rue La Boétie, 75008 Paris

HU Miramax kft. Hungary
miramax@interware.hu
036 1 3360037
Filler u 4, H-1024, Budapest. Hungary

ID Indonesia Service Centre
021 707 39766
PT. Higienis Indonesia, Permata Plaza Top floor TF-04
J1. M. H. Thamrin Kav. 57, Jakarta 10350

IT Assistenza Clienti Dyson
assistenza.clienti@dyson.com
848 848 717
Dyson srl, Via Tazzoli, 6 20154 Milano

NL Dyson Helpdesk
helpdesk.benelux@dyson.com
020 521 98 90
Dyson BV, Keizersgracht 209, 1016 DT Amsterdam

NO Dyson Norway
www.dyson.no
22 33 65 00
Snaregade 10B, 1. sal, 1205 København K, Denmark

NZ Dyson Customer care
dyson@averyrobinson.co.nz
0800 397 667
Avery Robinson Ltd., Unit F, 151D Marua Road, Ellerslie, Auckland

PL Dyson Serwis Centralny Klienta
service.dyson@aged.com.pl
022 738 31 03
Aged Co.Ltd., ul. 3 Maja 8, 05-800 Pruszków, Poland

PT Serviço de assistência ao cliente Dyson
asistencia.cliente@dyson.com
00 800 02 30 55 30
Dyson Spain S.L.U., Segre 13, 28002 Madrid

RU Сервисное обслуживание
www.dyson.ru / info@dyson.ru
495 755 85 20
129110, Россия, Москва, Пр. Мира д. 56/1

SE Dyson Scandinavia A/S
helpline.danmark@dyson.com
0045 70210170
Snaregade 10B, 1.sal, 1205 København K, Denmark

SG Dyson Customer care
singapore@dyson.com
7000 435 75 46
Dyson Singapore Pte. Ltd. Service@home Pte. Ltd. 2 Leng Kee Road, #04-09A Thye Hong Centre, Singapore 159086

SI Steelplast d.o.o.
info@steelplast.si
386 4 530 62 00
Otoče 32, 4244 Podnart

TR Dyson Danışma Hattı
info@hakman.com.tr
0 212 288 45 46
Hakman Elektronik Ltd. Şti. Barbaros Bulvarı 50/10 34349 Balmumcu, Istanbul

ZA Dyson Customer care
help@creativehomewares.co.za
086 111 5006
P.O. Box 37153, Champet 7442, Capetown, South Africa

JN.17950 PN.14492-04-01 06.12.07

www.dyson.com